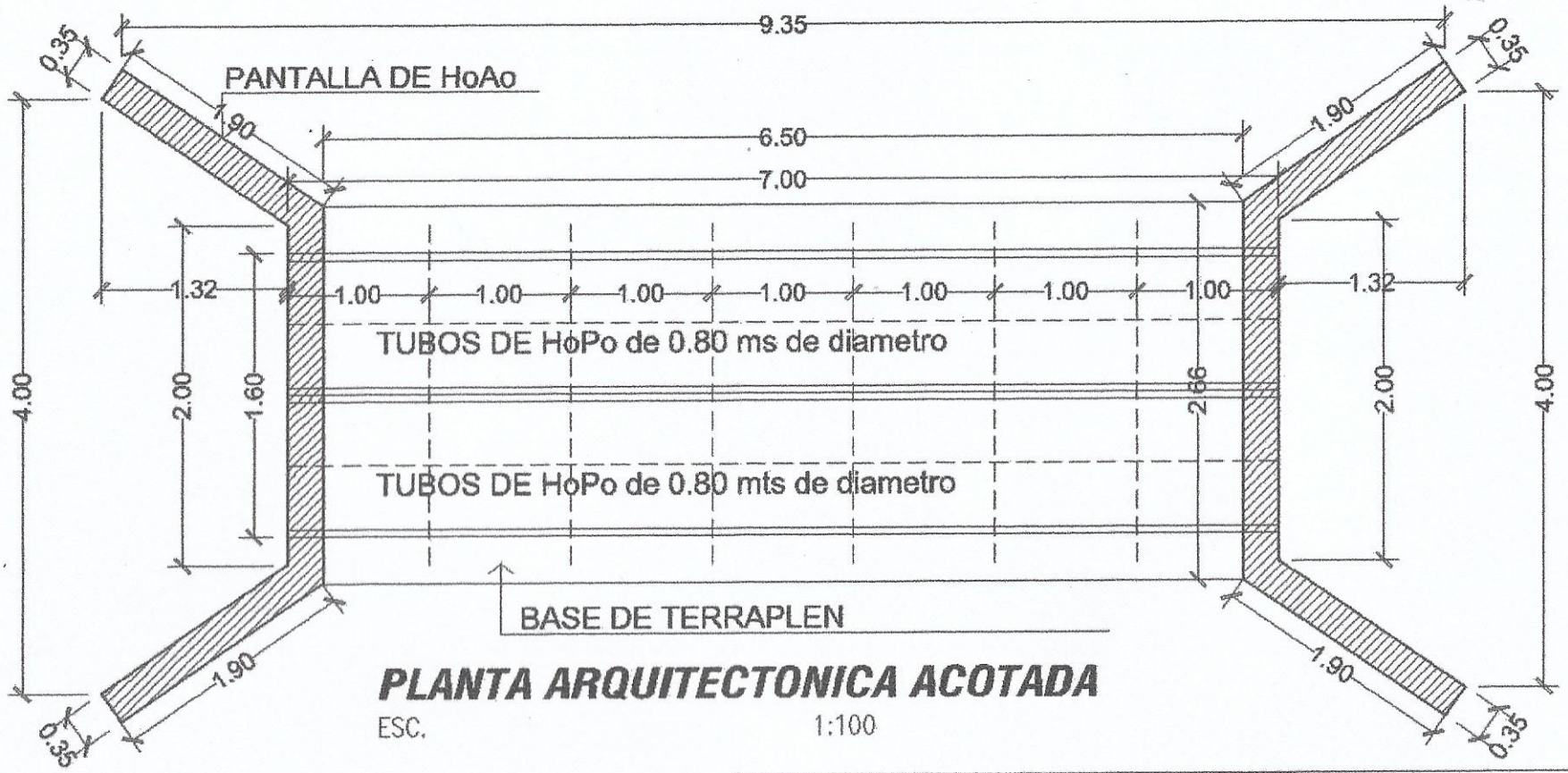

PLANTA ARQUITECTONICA ACOTADA

ESC. 1:100

MUNICIPALIDAD DE VILLA CURUGUATY	
OBRA : CONSTRUCCION DE ALCANTARILLADO CON CABECERA DE HoAo COLONIA ARAUJO CUE (ONAC) AREA RURAL DE CURUGUATY	
Ubicación: COLONIA ARAUJO CUE	
Propietario: MUNICIPALIDAD DE CURUGUATY	
Profesional: DPTO. DE OBRAS MUNICIPALIDAD	
UOC: LIC. LUIS ROJAS	
Domicilio:	
DPTO DE OBRAS	

Studio MA
ARQUITECTURA Y CONSTRUCCIONES
Arq. Carlos A. Molinas Ayala
R.U.C.: 1523819 - 9

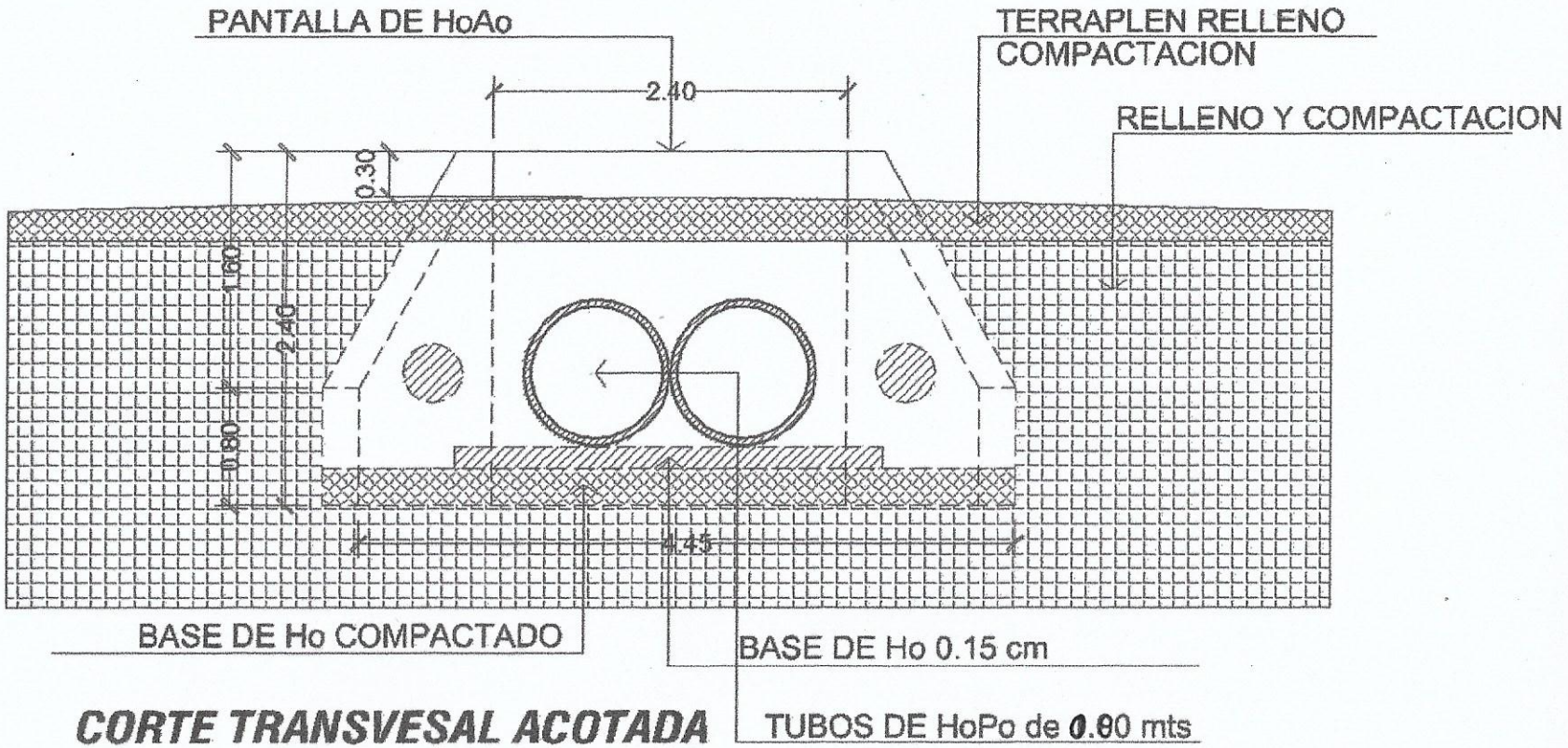

CORTE TRANSVESAL ACOTADA

ESC. 1:100

Studio MA
ARQUITECTURA Y CONSTRUCCIONES
Arq. Carlos A. Molinas Ayala
R.U.C.: 1523819 - 9

MUNICIPALIDAD DE VILLA CURUGUATY	
OBRA : CONSTRUCCION DE ALCANTARILLADO CON CABECERA DE HoAo COLONIA ARAUJO CUE (ONAC) AREA RURAL DE CURUGUATY	
Ubicación: COLONIA ARAUJO CUE	
Propietario: MUNICIPALIDAD DE CURUGUATY	
Profesional: DPTO. DE OBRAS MUNICIPALIDAD	
UOC: LIC. LUIS ROJAS	
Domicilio:	
DPTO DE OBRAS	

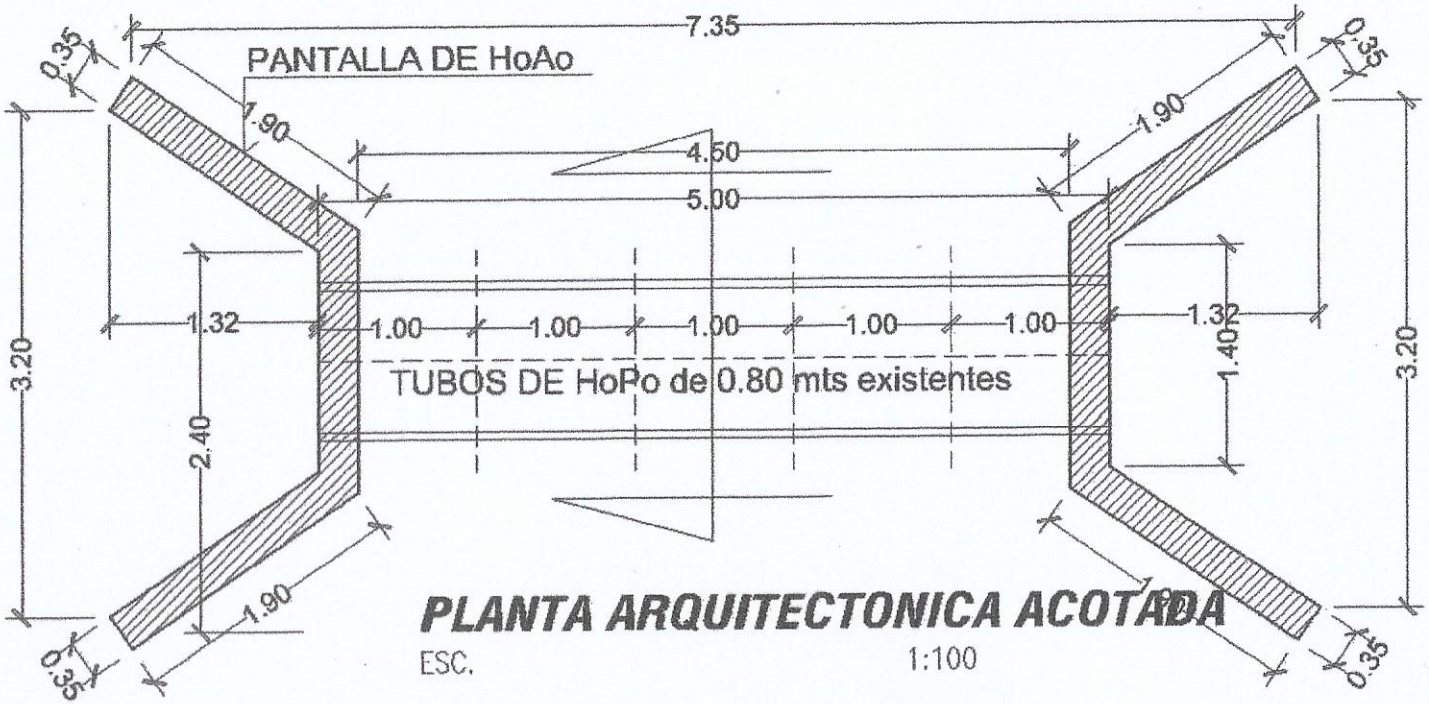

PLANTA ARQUITECTONICA ACOTADA

ESC. 1:100

MUNICIPALIDAD DE VILLA CURUGUATY	
OBRA : ALCANTARILLADO PARA DESAGUE PLUVIAL CONSTRUCCION DE Cabeceras y tubos de alcantarillas de 0.80 COLONIA PUESTO JU	
Ubicación: COLONIA PUESTO JU AREA RURAL	
Propietario: MUNICIPALIDAD DE CURUGUATY	
Profesional: DPTO. DE OBRAS MUNICIPALIDAD	
UOC: LIC. LUIS ROJAS	
Domicilio:	
DPTO DE OBRAS	

Studio MA
ARQUITECTURA Y CONSTRUCCIONES
Arq. Carlos A. Molinas Ayala
R.U.C.: 1523819 - 9

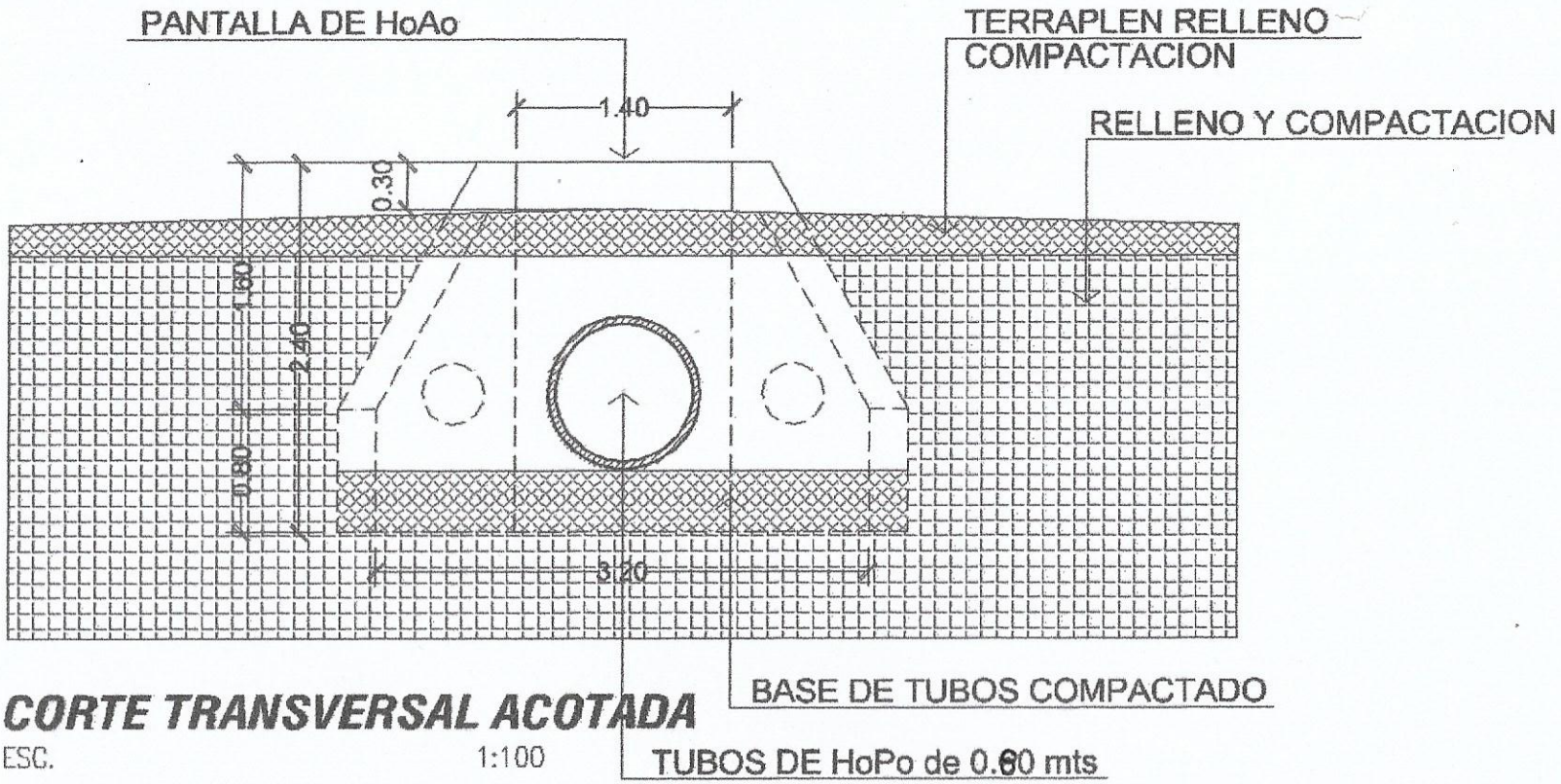

CORTE TRANSVERSAL ACOTADA

ESC. 1:100

MUNICIPALIDAD DE VILLA CURUGUATY	
OBRA : ALCANTARILLADO PARA DESAGUE PLUVIAL CONSTRUCCION DE Cabeceras y tubos de alcantarillas de 0.60 COLONIA PUESTO JU	
Ubicación: COLONIA PUESTO JU AREA RURAL	
Propietario: MUNICIPALIDAD DE CURUGUATY	
Profesional: DPTO. DE OBRAS MUNICIPALIDAD	
UOC: LIC. LUIS ROJAS	
Domicilio:	
DPTO DE OBRAS	

Studio MA
ARQUITECTURA Y CONSTRUCCIONES
Arq. Carlos A. Molinas Ayala
R.U.C.: 1523819 - 9

N