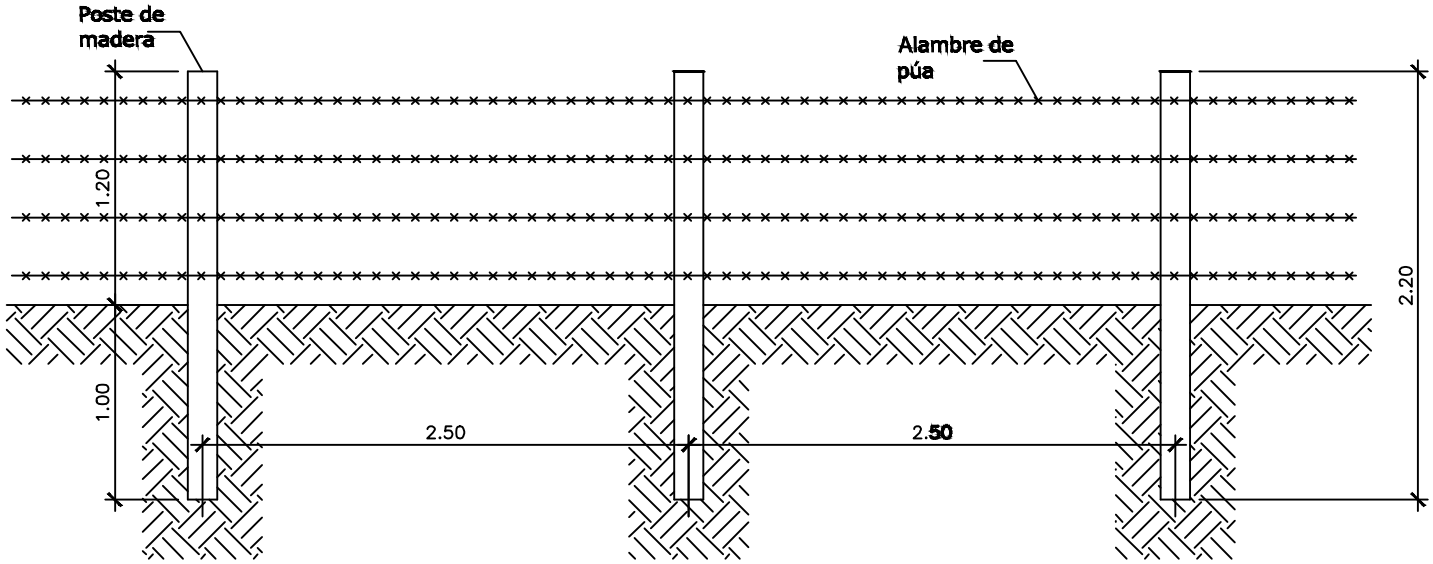

Cercado - Detalle Tipo

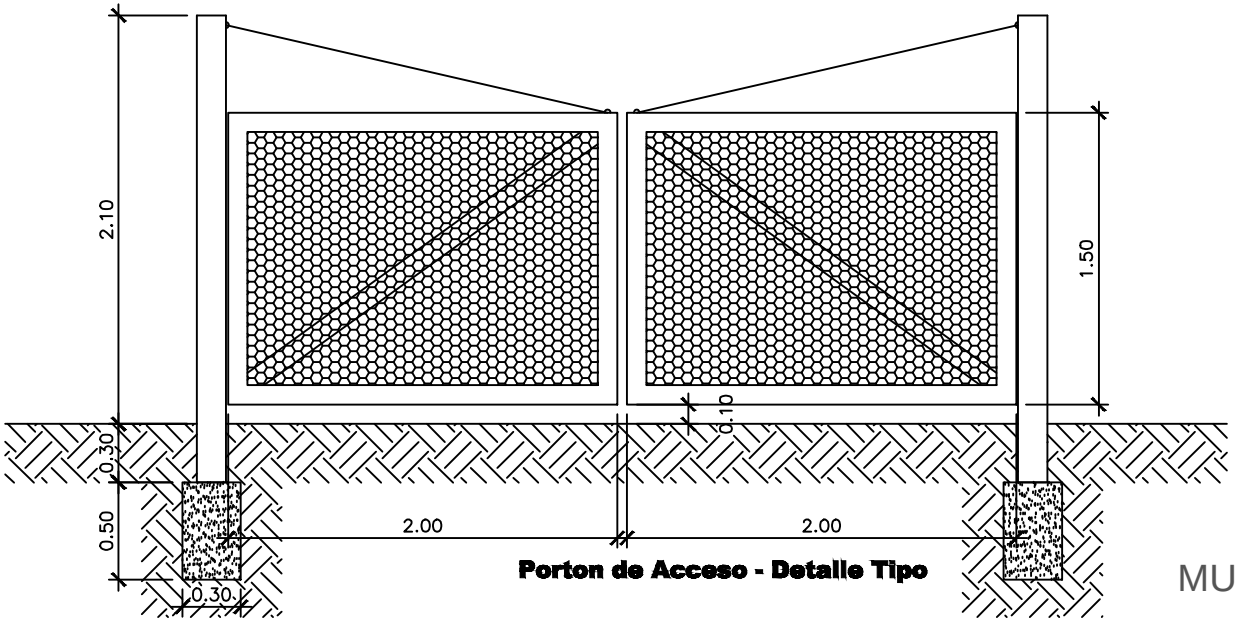

Porton de Acceso - Detalle Tipo

MUNICIPALIDAD DE YAGUARON