AULA PREESCOLAR DE 5.80x6.80 CON BAÑO Y GALERÍA

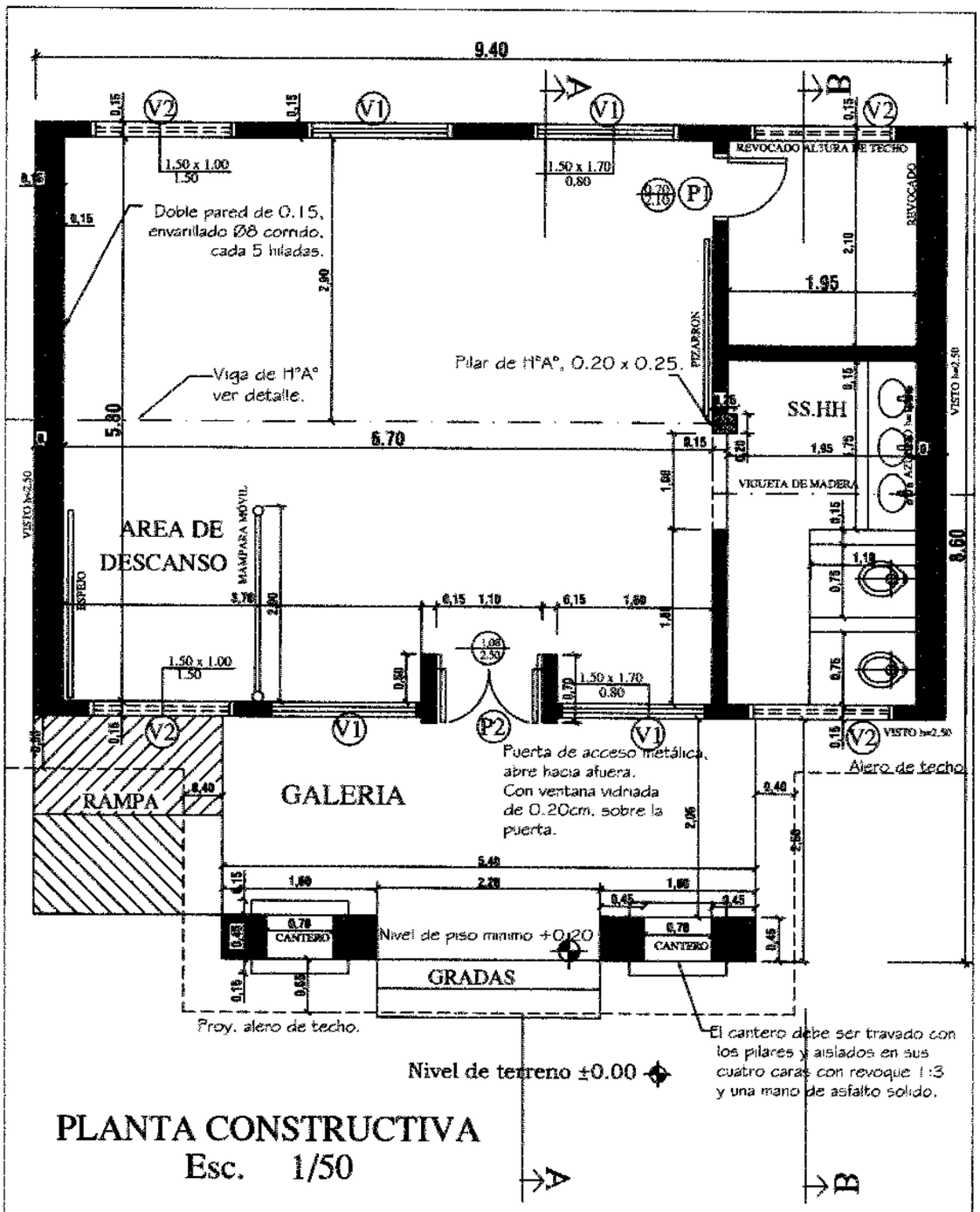

PLANTA CONSTRUCTIVA
Esc. 1/50

MINISTERIO DE EDUCACION Y CULTURA DIRECCIÓN DE INFRAESTRUCTURA EQUIPO TÉCNICO DE INFRAESTRUCTURA		
Proyecto	Aula Tipo - Pre-Escolar 5.80 x 6.80 con S.S.H.H.	01
PLANTA ARQUITECTONICA ACOTADA	Esc. 1/50.-	

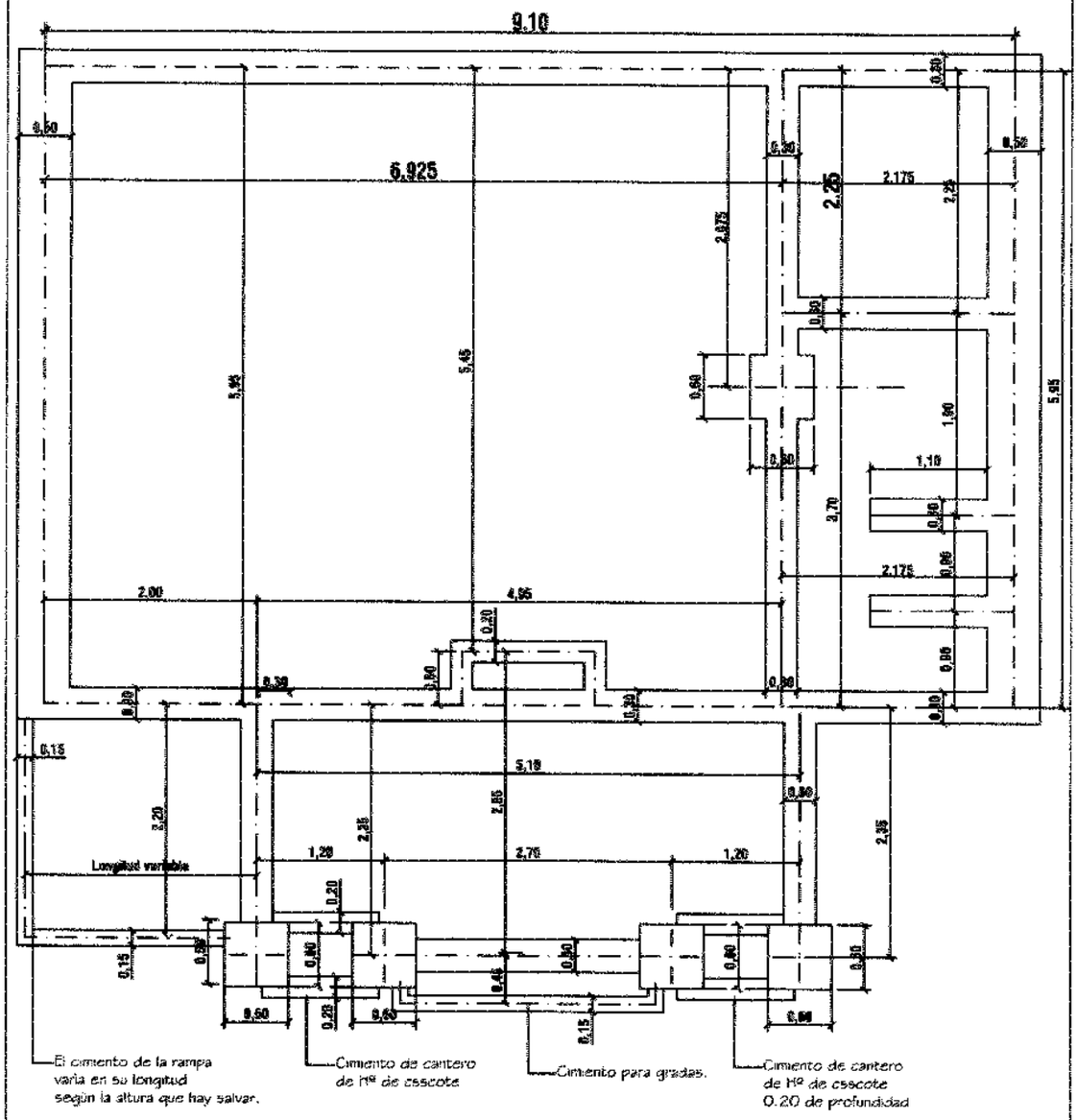

PLANTA DE FUNDACION
esc. 1/50

MINISTERIO DE EDUCACION Y CULTURA DIRECCIÓN DE INFRAESTRUCTURA EQUIPO TÉCNICO DE INFRAESTRUCTURA		
Proyecto	Aula Tipo - Pre-Escolar 5.80 x 6.80 con S.S.H.H.	02
PLANTA DE FUNDACIÓN Esc. 1/50.-		

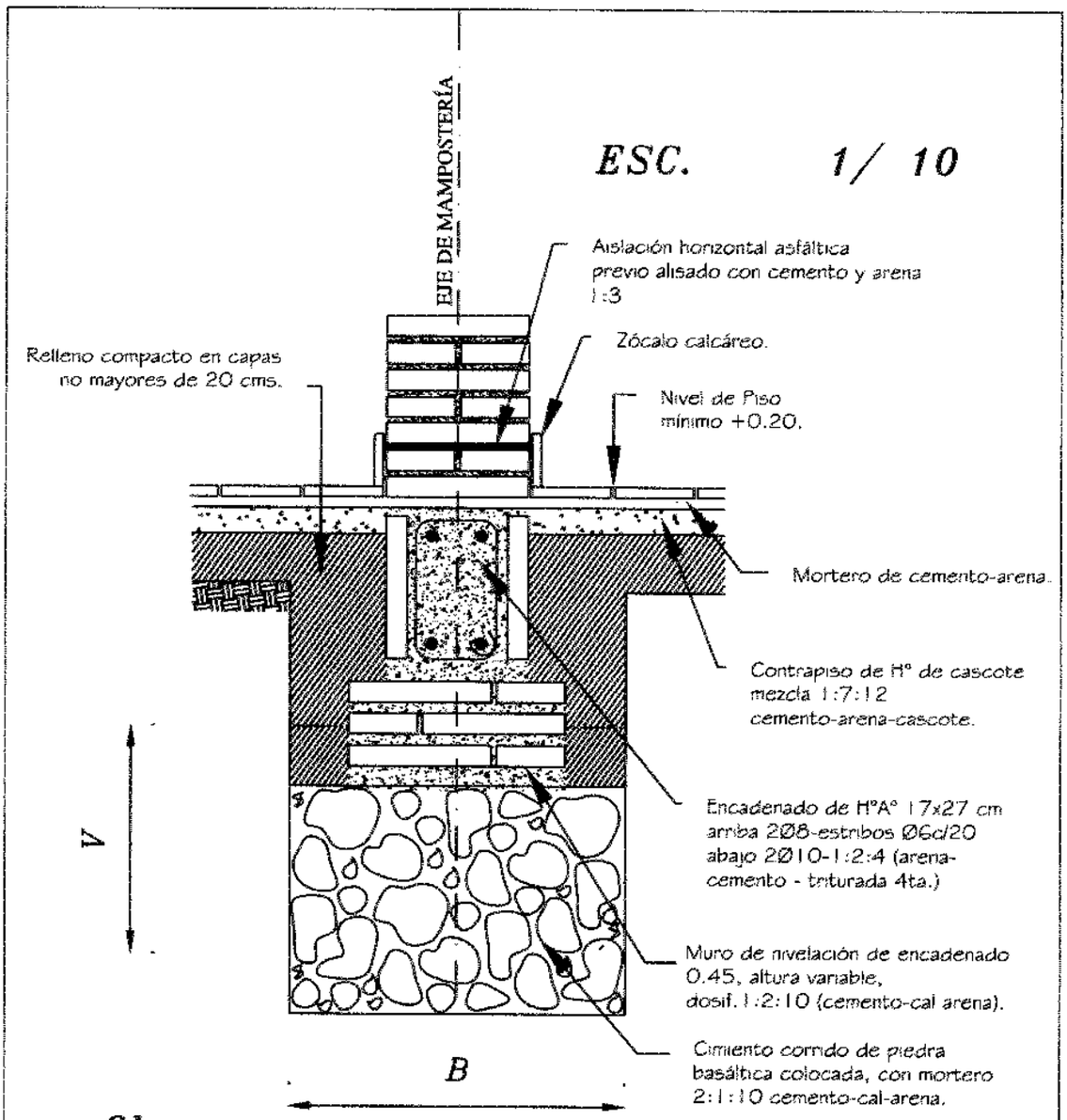

Obs.:

V = variable

B = ancho de cimentación

MINISTERIO DE EDUCACION Y CULTURA DIRECCIÓN DE INFRAESTRUCTURA EQUIPO TÉCNICO DE INFRAESTRUCTURA		
Proyecto	Aula Tipo - Pre-Escolar 5.80x6.80 con S.S.H.H.	03
DETALLE DE CIMENTACIÒN Esc. 1/10.		

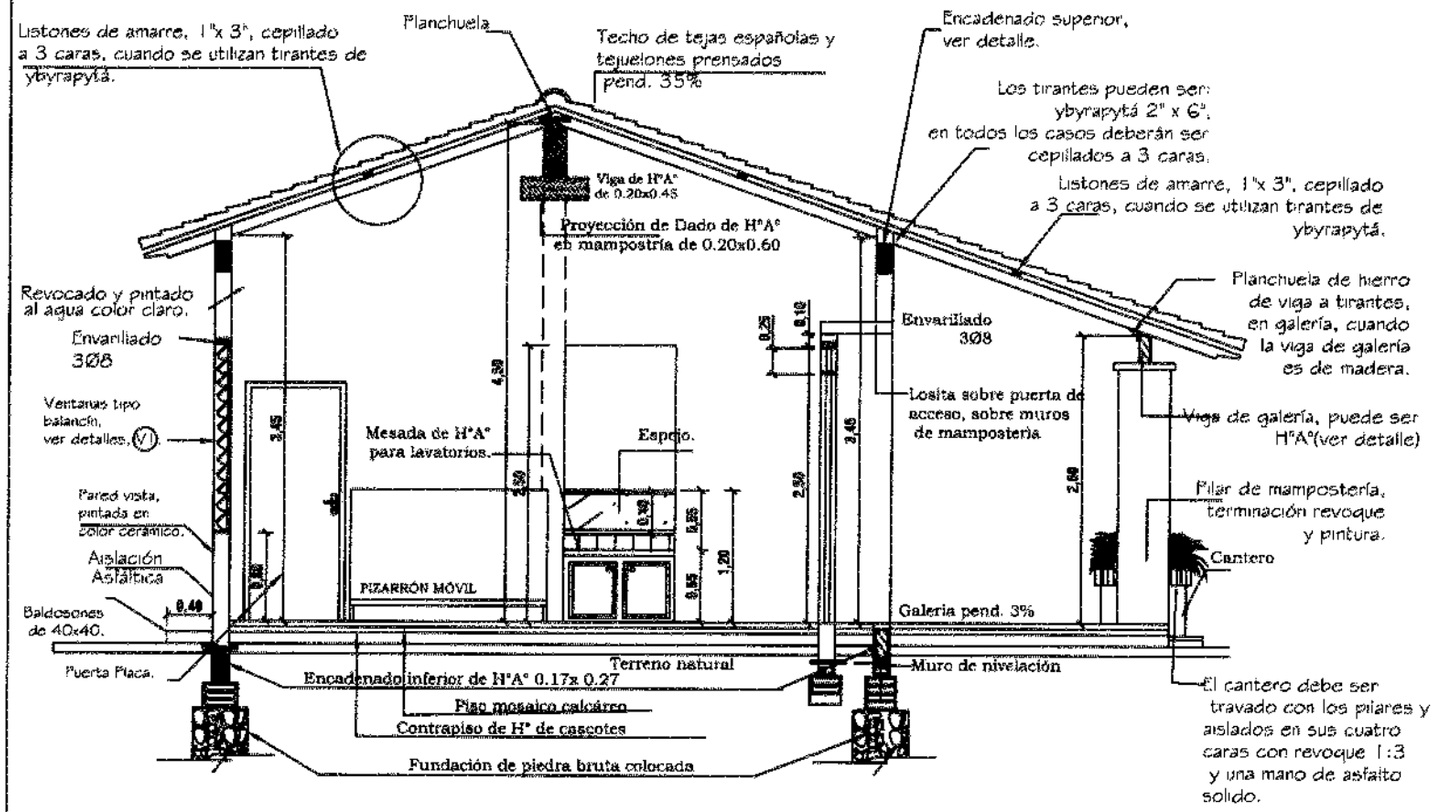

Obs. Los balacines deberán ser colocados a medida que se van construyendo los muros de elevación.

En los encadenados, tanto superior como inferior, las medidas serán: 0.13x0.27 para las paredes de 0.15 y 0.17x0.27 para las paredes dobles de 0.15 (0.30).

CORTE A-A

esc. 1/50.

MINISTERIO DE EDUCACION Y CULTURA

DIRECCIÓN DE INFRAESTRUCTURA

EQUIPO TÉCNICO DE INFRAESTRUCTURA

Proyecto: Aula Tipo - Pre-Escolar 5.80 x 6.80 con S.S.H.H.

CORTE A-A

Esc. 1/50.

04

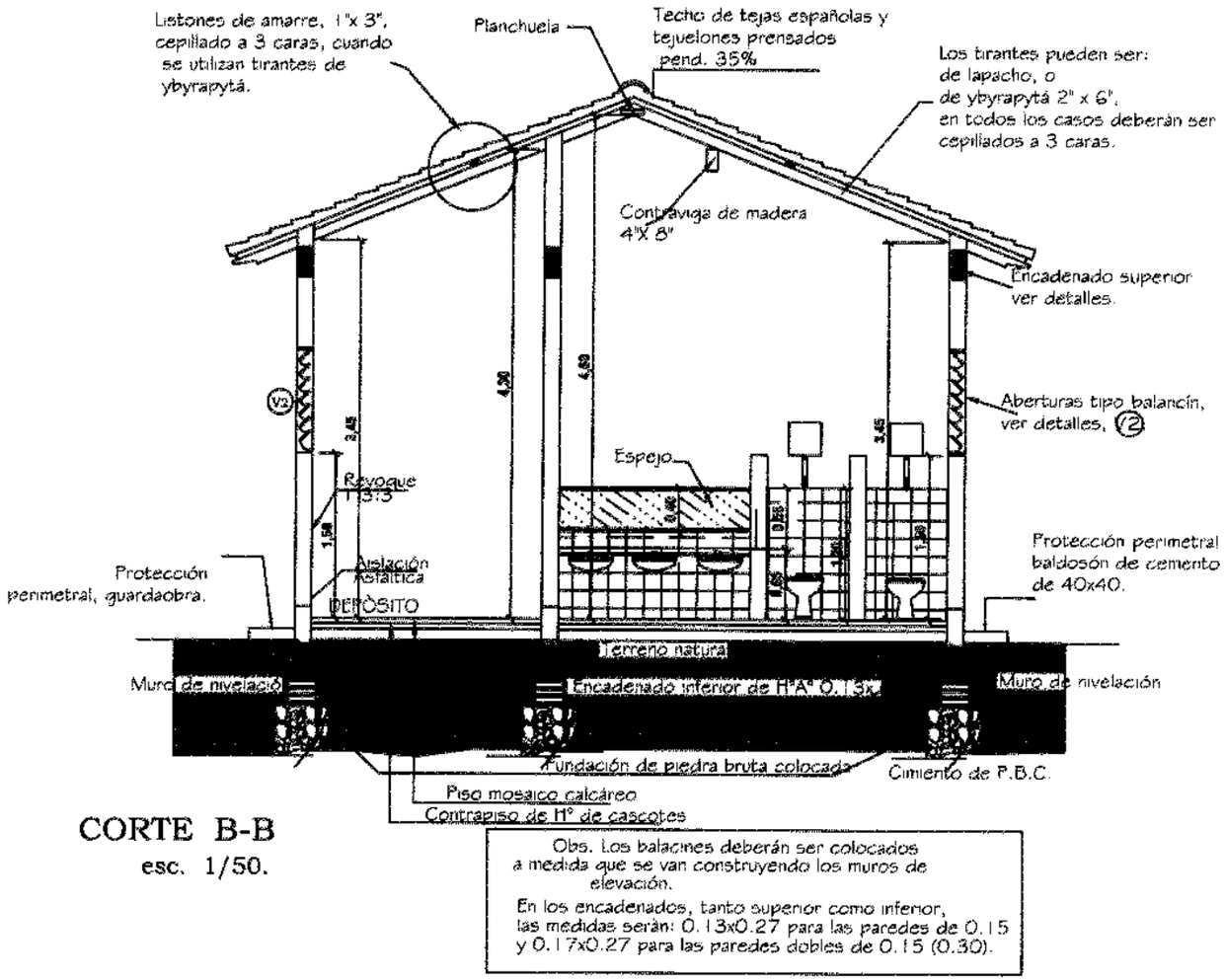

CORTE B-B
esc. 1/50.

Obs. Los balacines deberán ser colocados a medida que se van construyendo los muros de elevación.
En los encadenados, tanto superior como inferior, las medidas serán: 0.13x0.27 para las paredes de 0.15 y 0.17x0.27 para las paredes dobles de 0.15 (0.30).

MINISTERIO DE EDUCACION Y CULTURA

DIRECCION DE INFRAESTRUCTURA
EQUIPO TÉCNICO DE INFRAESTRUCTURA

Proyecto Aula Tipo - Pre-Escolar 5.80 x 6.80 con S.S.H.H.

CORTE B-B Esc. 1/50.-

05

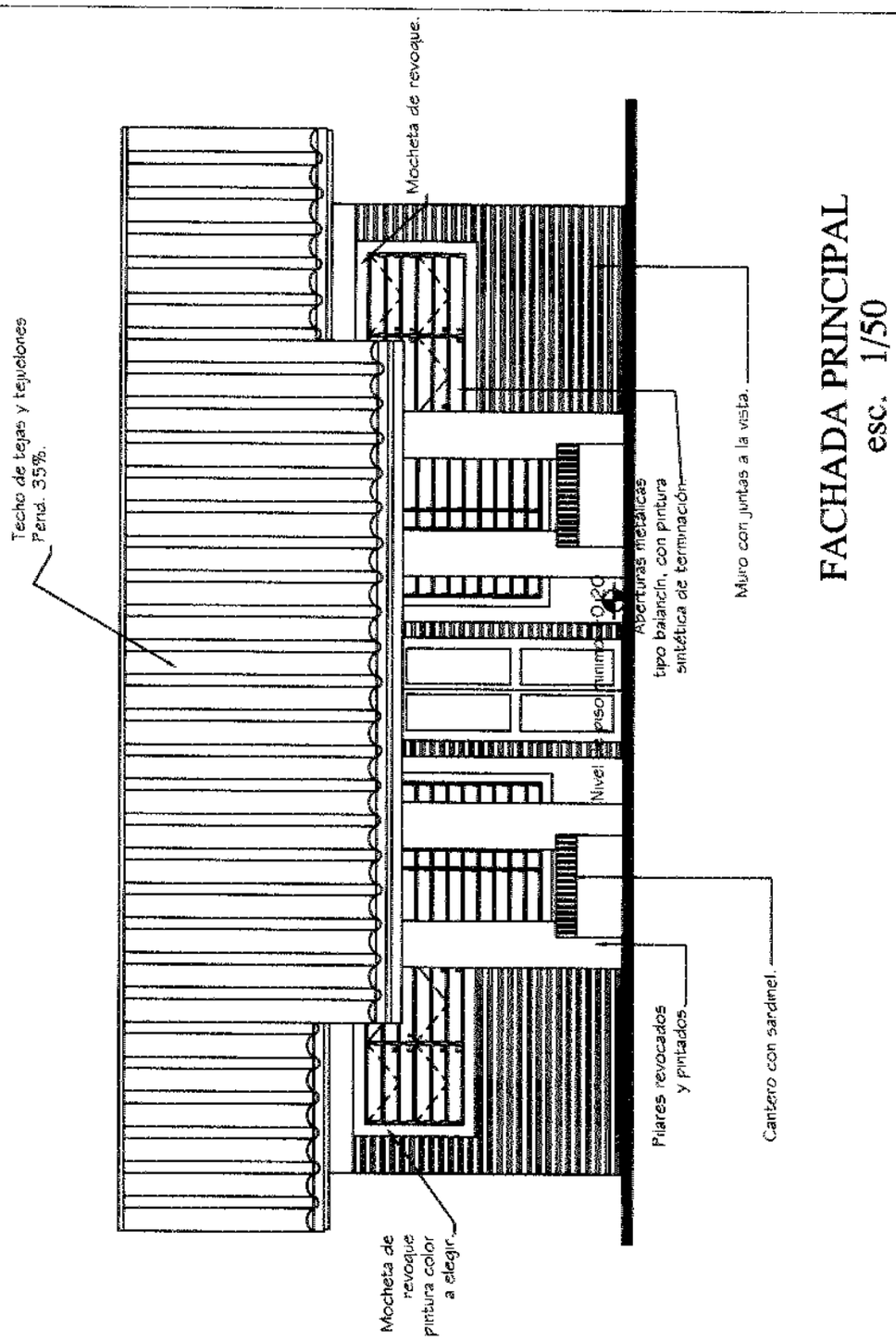

FACHADA PRINCIPAL
esc. 1/50

MINISTERIO DE EDUCACION Y CULTURA

DIRECCIÓN DE INFRAESTRUCTURA
EQUIPO TÉCNICO DE INFRAESTRUCTURA

Proyecto	Aula Tipo - Pre-Escolar 5.80 x 6.80 con S.S.H.H.	06
FACHADA PRINCIPAL Esc. 1/50.-		

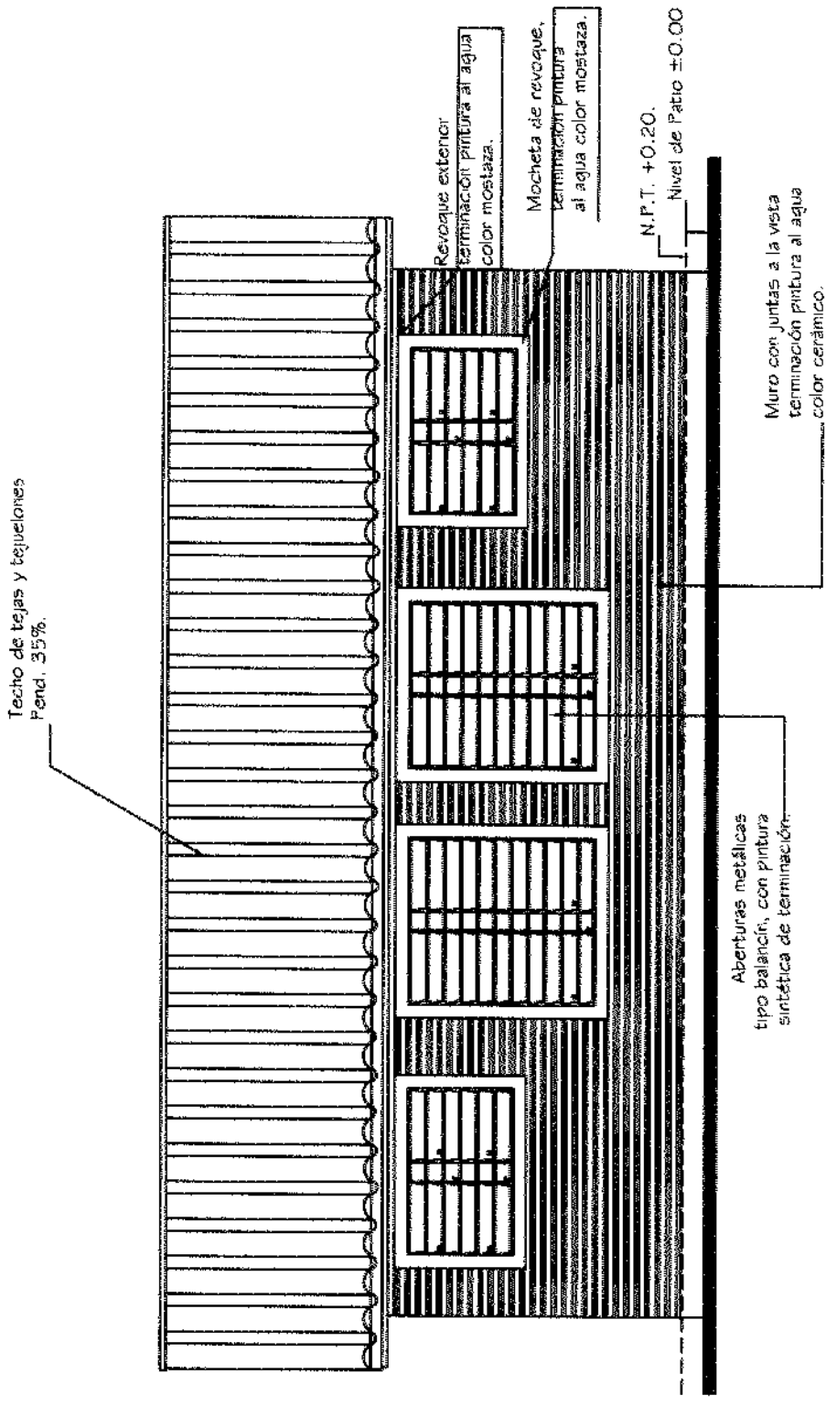

FACHADA POSTERIOR
esc. 1/50

MINISTERIO DE EDUCACION Y CULTURA
DIRECCIÓN DE INFRAESTRUCTURA
EQUIPO TÉCNICO DE INFRAESTRUCTURA

Proyecto	Aula Tipo - Pre-Escolar 5.80 x 6.80 con S.S.H.H.	07
FACHADA POSTERIOR Esc. 1/50.-		

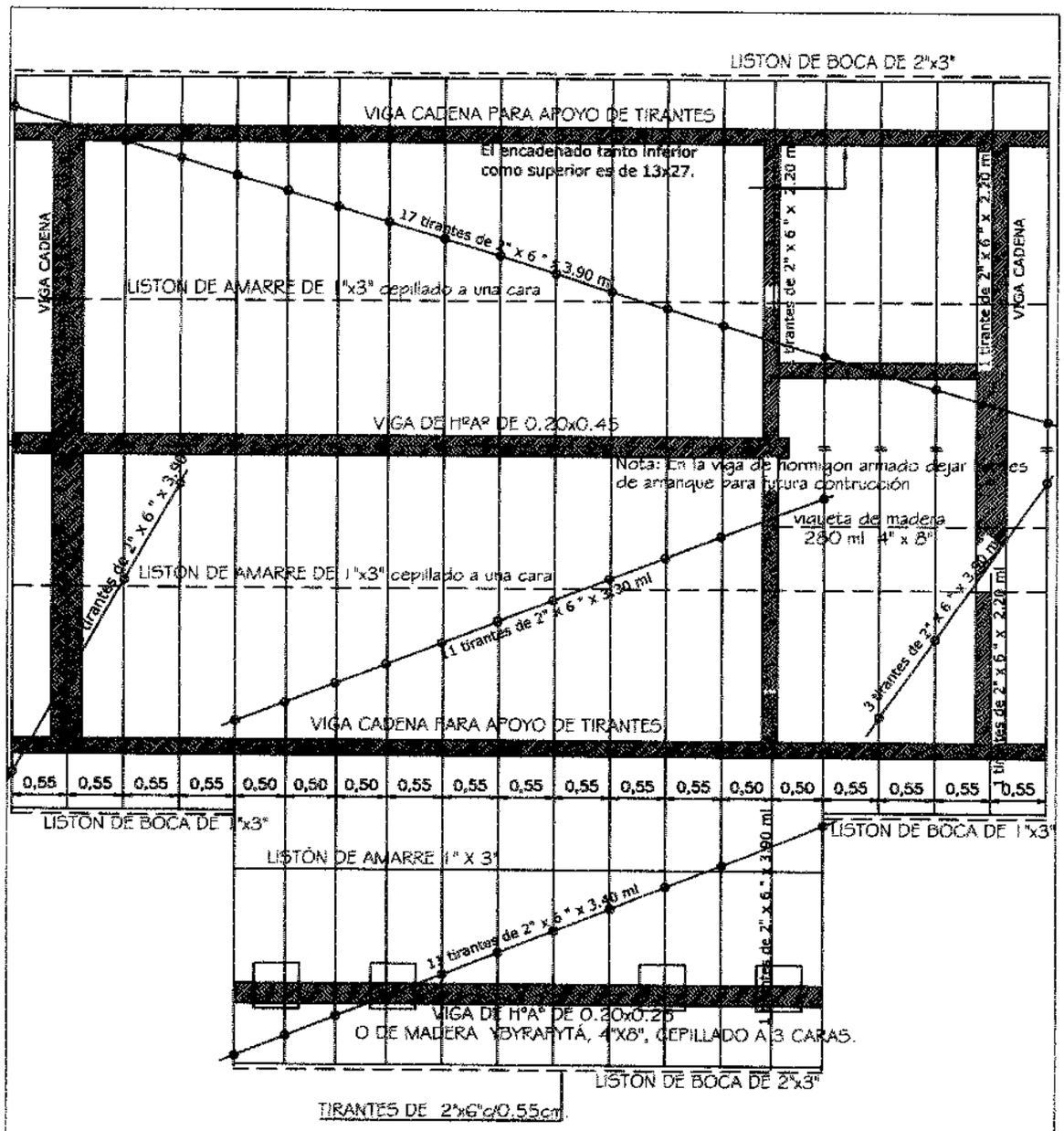

PLANTA DE TECHO
Esc. 1/50

MINISTERIO DE EDUCACION Y CULTURA DIRECCIÓN DE INFRAESTRUCTURA EQUIPO TÉCNICO DE INFRAESTRUCTURA		
Proyecto	Aula Tipo - Pre-Escolar 5.80 x 6.80 con S.S.H.H.	08
PLANTA DE TECHO	Esc. 1/50.-	

MINISTERIO DE EDUCACION Y CULTURA

DIRECCIÓN DE INFRAESTRUCTURA
EQUIPO TÉCNICO DE INFRAESTRUCTURA

Proyecto

Aula Tipo - Pre-Escolar 5.80 x 6.80 con S.S.H.H.

DETALLE VIGA CUMBRERA DE H°A°

Esc. 1/50.-

09

Viga H°A° 0.20x0.45

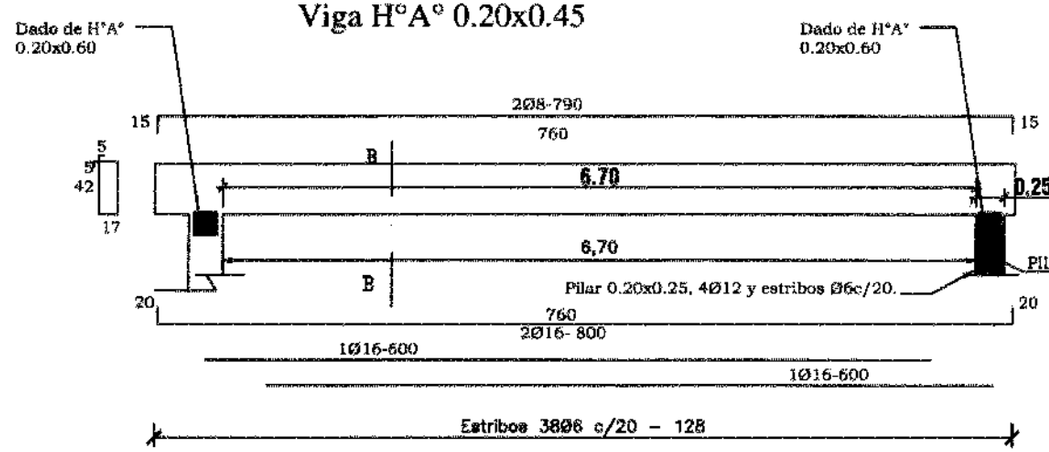

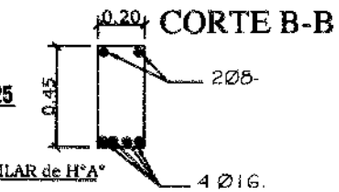

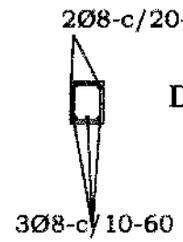

Dado de H°0.20x0.60

Dosificacion H°A°

1:2 :4

1 CEMENTO
2 ARENA
4 PIEDRA TRITURADA

Viga H°A° en Galería 0.20x0.25 (Opcional de Lapacho 4" x 8")

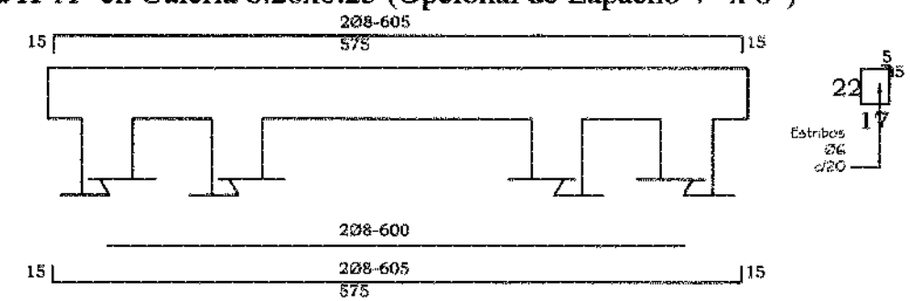

DADO DE Hº Aº DE 0.20 X 0.20 X 0.60

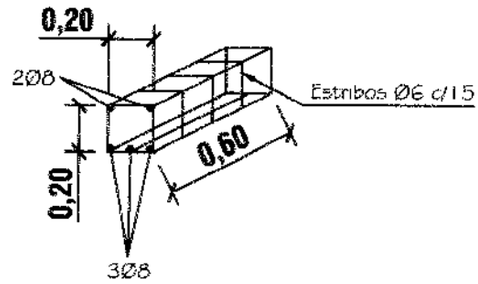

PILAR DE Hº Aº
DE 0.20 X 0.25

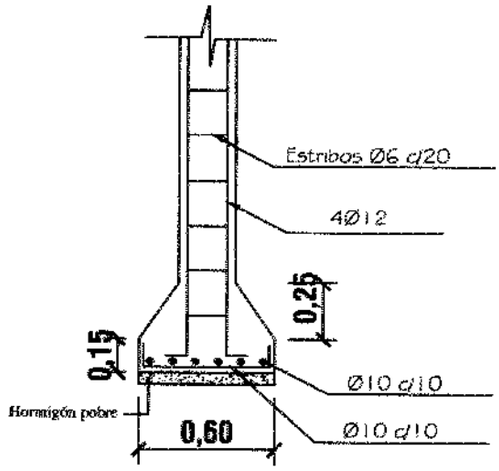

ZAPATA

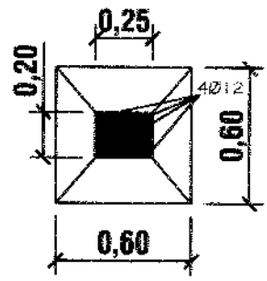

DETALLE DE ZAPATA CON
ENCADENADO INFERIOR

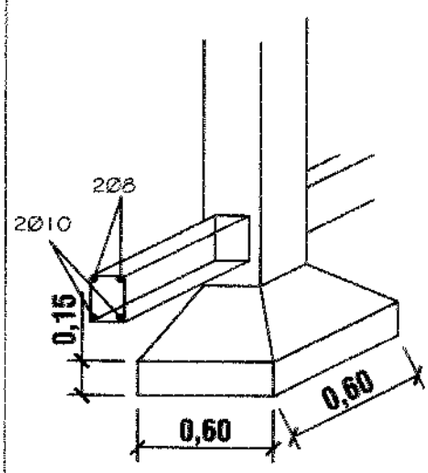

ARMADURA DE ZAPATA

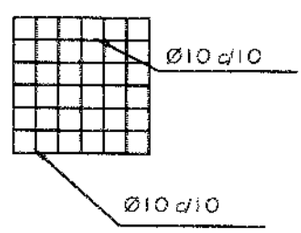

MINISTERIO DE EDUCACION Y CULTURA
DIRECCIÓN DE INFRAESTRUCTURA
EQUIPO TÉCNICO DE INFRAESTRUCTURA

Proyecto	Aula Tipo - Pre-Escolar 5.80 x 6.80 con S.S.H.H.	10
DETALLE DE PILAR DE H°A° Y DADO DE HºAº Esc. 1/25		

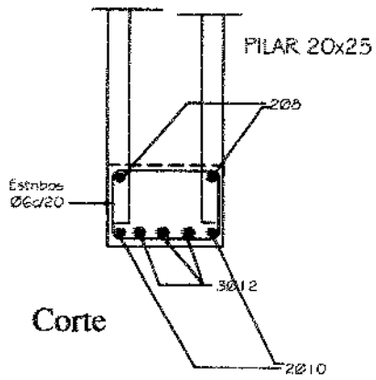

Corte

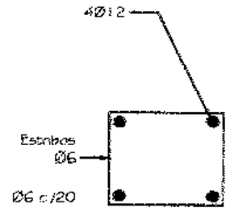

Planta

Detalle pilar de apoyo de viga principal
Sin escala

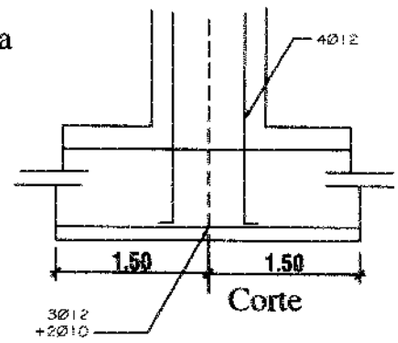

Corte

DETALLE DE PILAR DE GALERÍA

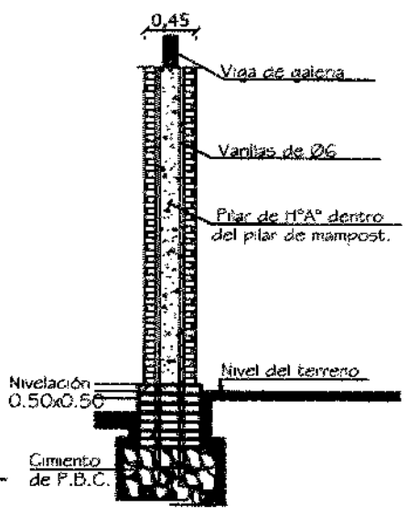

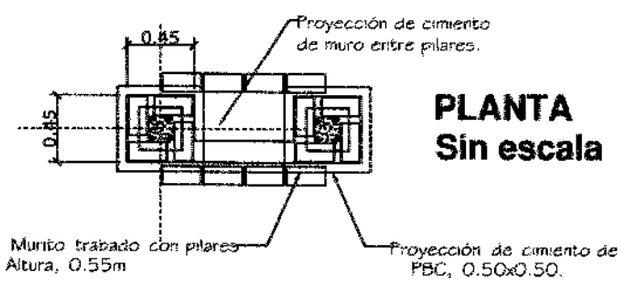

PLANTA
Sin escala

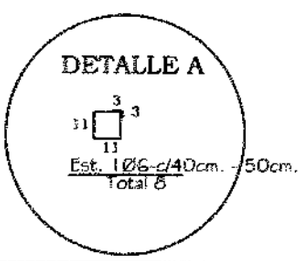

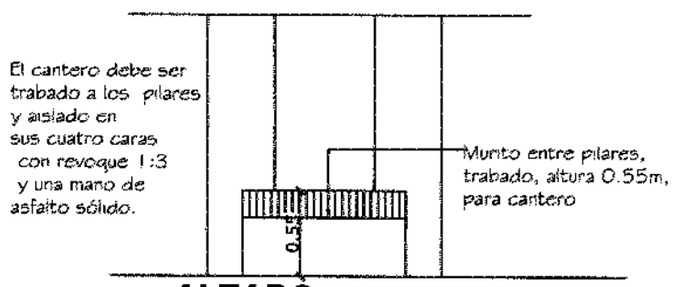

ALZADO
Sin escala

MINISTERIO DE EDUCACION Y CULTURA

DIRECCIÓN DE INFRAESTRUCTURA
EQUIPO TÉCNICO DE INFRAESTRUCTURA

Proyecto	Aula Tipo - Pre-Escolar 5.80 x 6.80 con S.S.H.H.	11
DETALLE DE PILARES		

ENCADENADO SUPERIOR Y INFERIOR PARA MURO DE 0.30 (DOBLE 0.15)

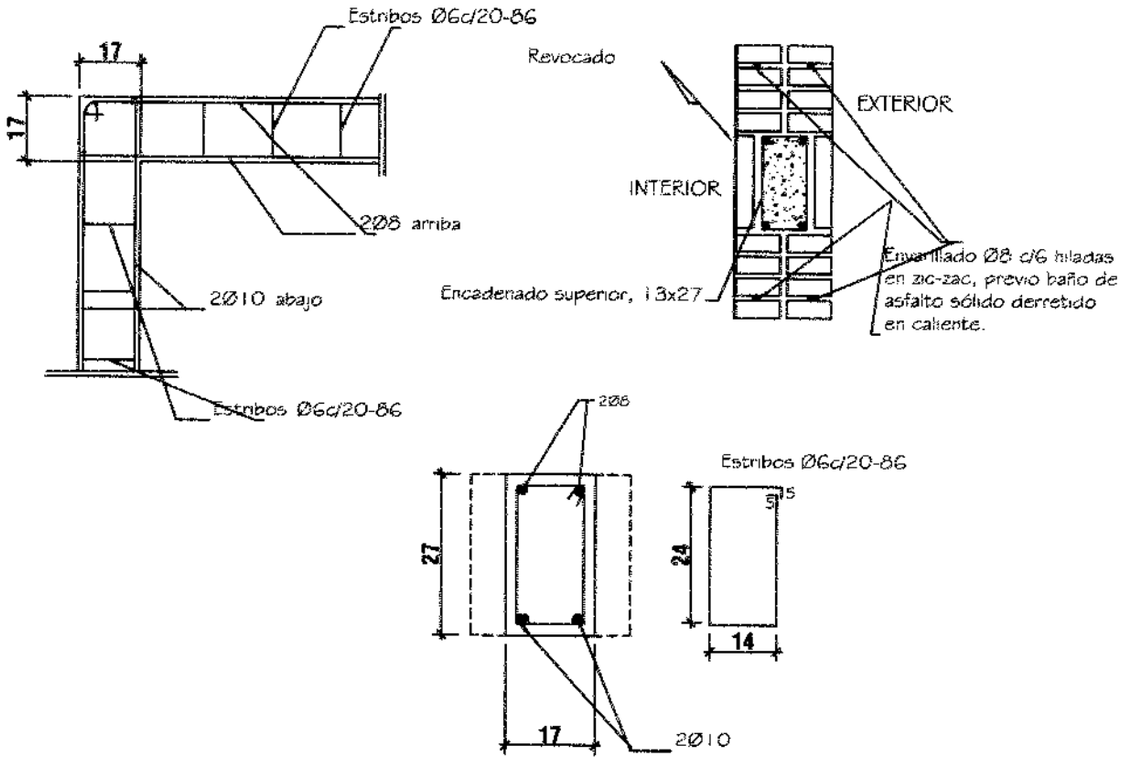

ENCADENADO SUPERIOR PARA MURO DE 0.15

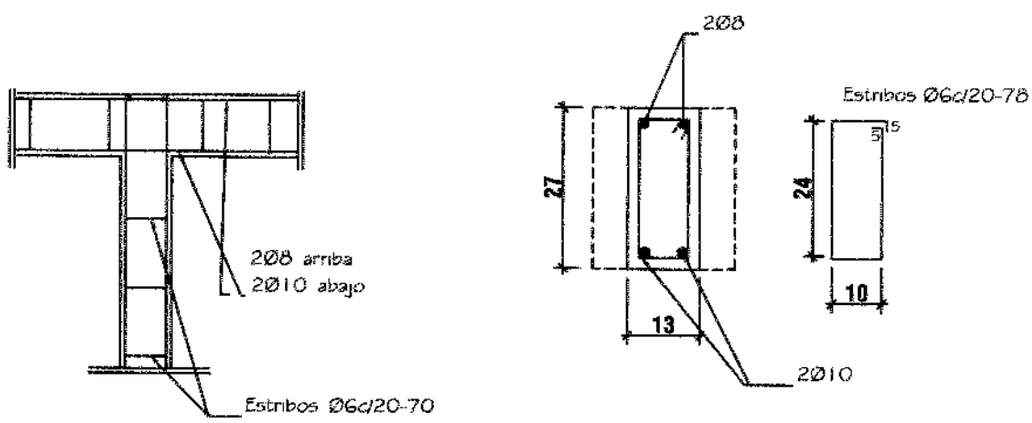

MINISTERIO DE EDUCACION Y CULTURA DIRECCIÓN DE INFRAESTRUCTURA EQUIPO TÉCNICO DE INFRAESTRUCTURA		
Proyecto	Aula Tipo - Pre-Escolar 5.80x6.80 con S.S.H.H.	12
DETALLE DE ENCADENADOS SUPERIOR E INFERIOR		

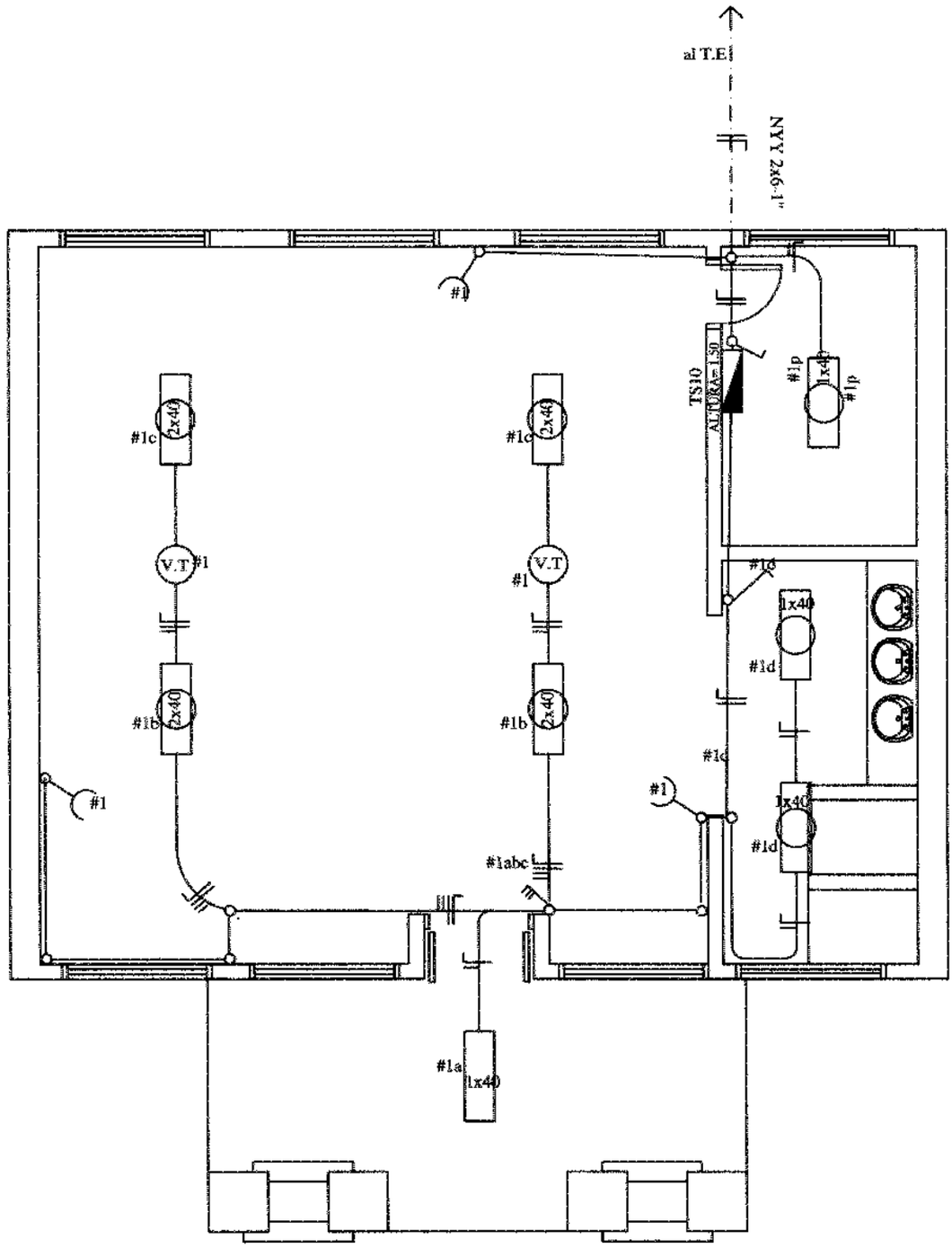

MINISTERIO DE EDUCACION Y CULTURA

DIRECCIÓN DE INFRAESTRUCTURA

EQUIPO TÉCNICO DE INFRAESTRUCTURA

Proyecto	Aula Tipo - Pre-Escolar 5.80x6.80 con S.S.H.H.	13
PLANTA DE INSTALACIÓN ELÉCTRICA	Esc. 1/50.-	

CUADRO DE CARGA DEL TS10

Circuitos	Fluorescentes		Tomas	Otras Cargas	Total
	1x40w	2x40w			
#1	4	4	3	2 (V.T)	1.500
CARGA TOTAL					1.500 W

ESQUEMA DEL TS 6

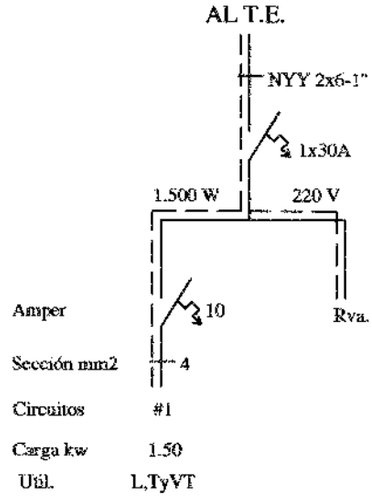

OBSERVACION:
LOS ELECTRODUCTOS NO ACOTADOS SON DE 5/8".
LOS CONDUCTORES NO ACOTADOS SON DE 2mm2.
LOS FLUORESCENTES DEBEN DE TENER EL FACTOR DE POTENCIA CORREGIDO.(CAPACITORES 1 POR CADA ARTEFACTO)
LOS T.C.V. SON TABLEROS DE COMANDO DE VENTILADORES Y DEBEN IR EMPOTRADOS Y CONTENIDOS EN UNA CAJA DE METAL.
LOS VENTILADORES DE TECHO DEBEN ESTAR COLGADOS POR ENCIMA DE LOS EQUIPOS FLUORESCENTES PARA EVITAR SOMBRAS, POR LO MENOS 20 CMS.

MINISTERIO DE EDUCACION Y CULTURA
DIRECCIÓN DE INFRAESTRUCTURA
EQUIPO TÉCNICO DE INFRAESTRUCTURA

Proyecto	Aula Tipo - Pre-Escolar 5.80x6.80 con S.S.H.H.	14
PLANTA DE INSTALACIÓN ELÉCTRICA Esc. 1/50.-		

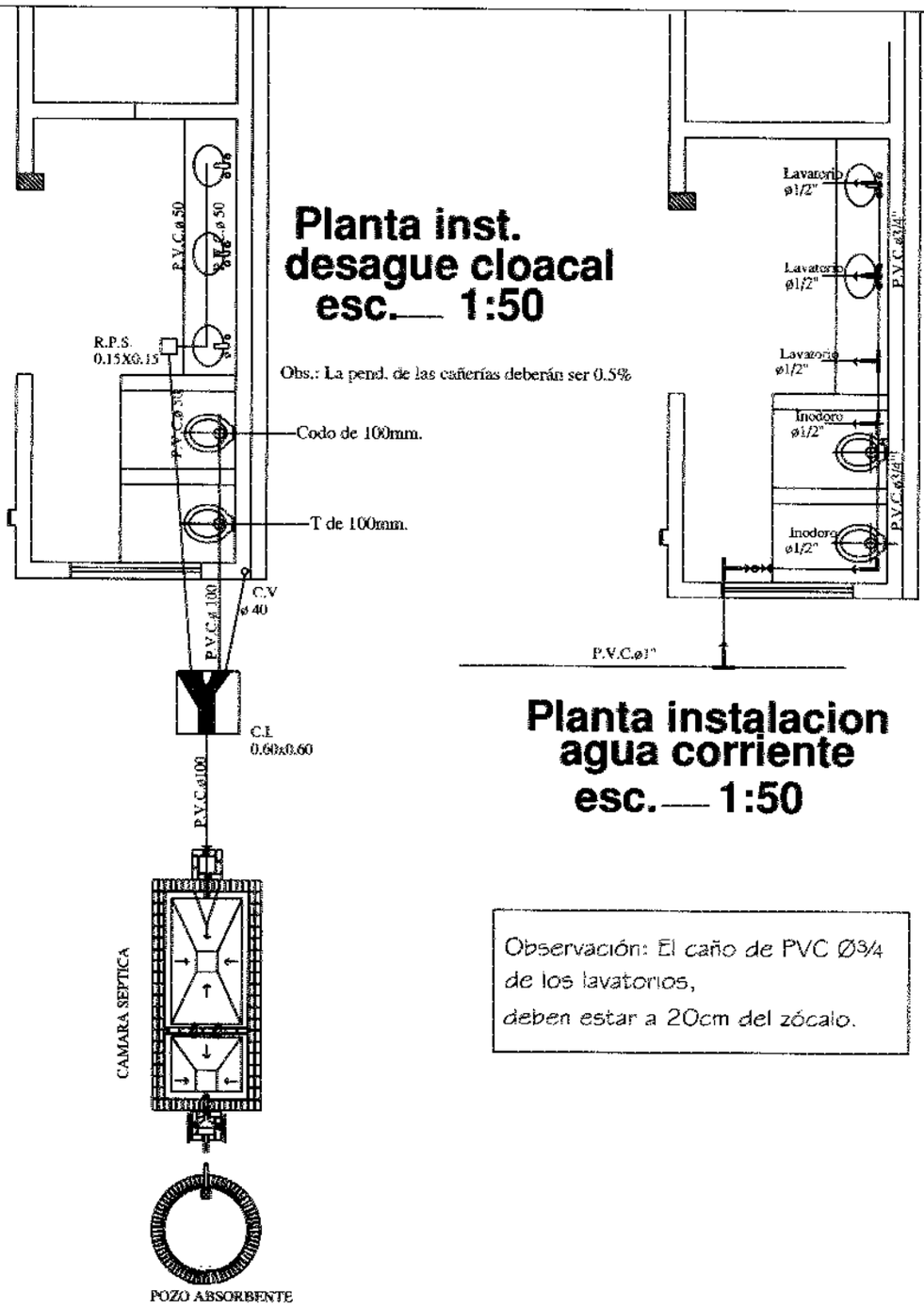

Planta inst. desague cloacal esc.— 1:50

Obs.: La pend. de las cañerías deberán ser 0.5%

Planta instalacion agua corriente esc.— 1:50

Observación: El caño de PVC Ø3/4 de los lavatorios, deben estar a 20cm del zócalo.

Esc. 1/50.-

MINISTERIO DE EDUCACION Y CULTURA DIRECCIÓN DE INFRAESTRUCTURA EQUIPO TÉCNICO DE INFRAESTRUCTURA		
Proyecto	Aula Tipo - Pre-Escolar 5.80 con S.S.H.H.	15
INSTALACIONES SANITARIA Y AGUA CORRIENTE		

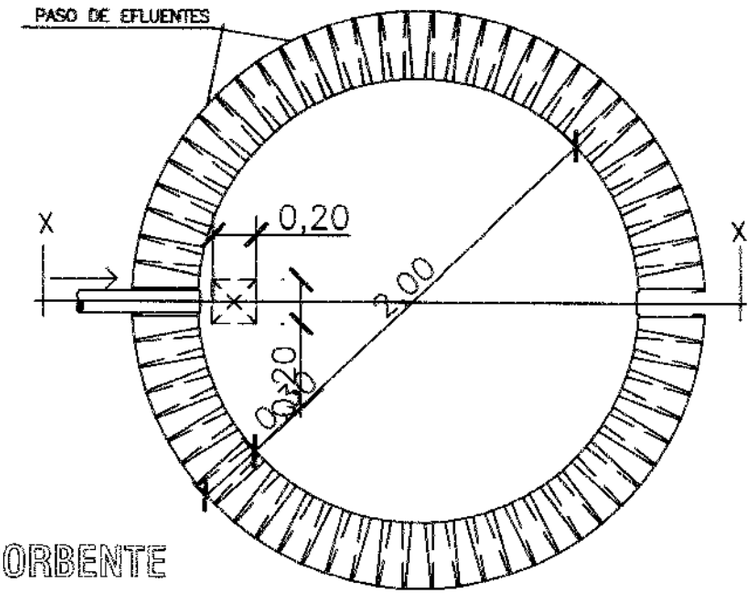

PLANTA
POZO ABSORBENTE

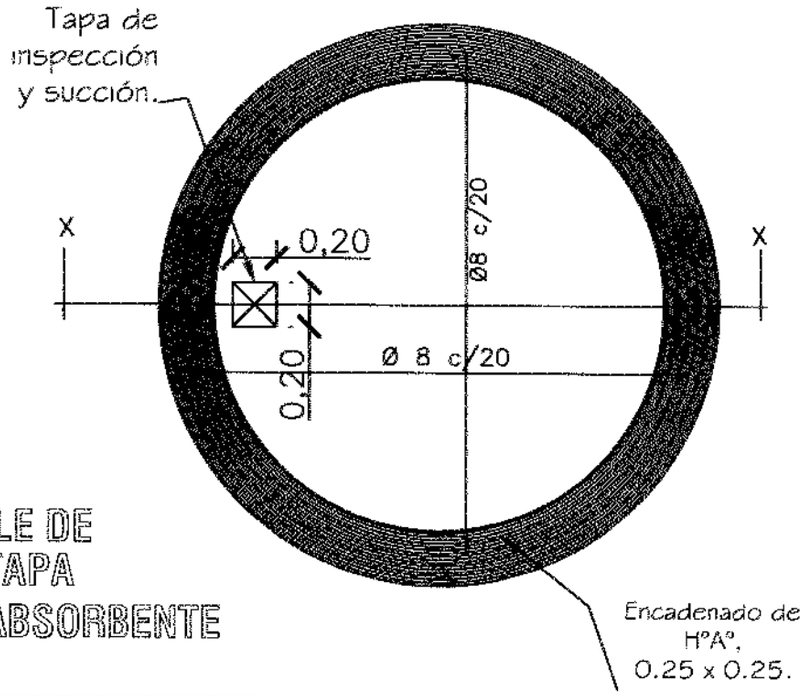

DETALLE DE
LOSA TAPA
POZO ABSORBENTE

MINISTERIO DE EDUCACION Y CULTURA DIRECCIÓN DE INFRAESTRUCTURA EQUIPO TÉCNICO DE INFRAESTRUCTURA		
	Aula Tipo - Pre-Escolar 5.80x6.80 con S.S.H.H.	16
DETALLE DE POZO CIEGO Sin Escala		

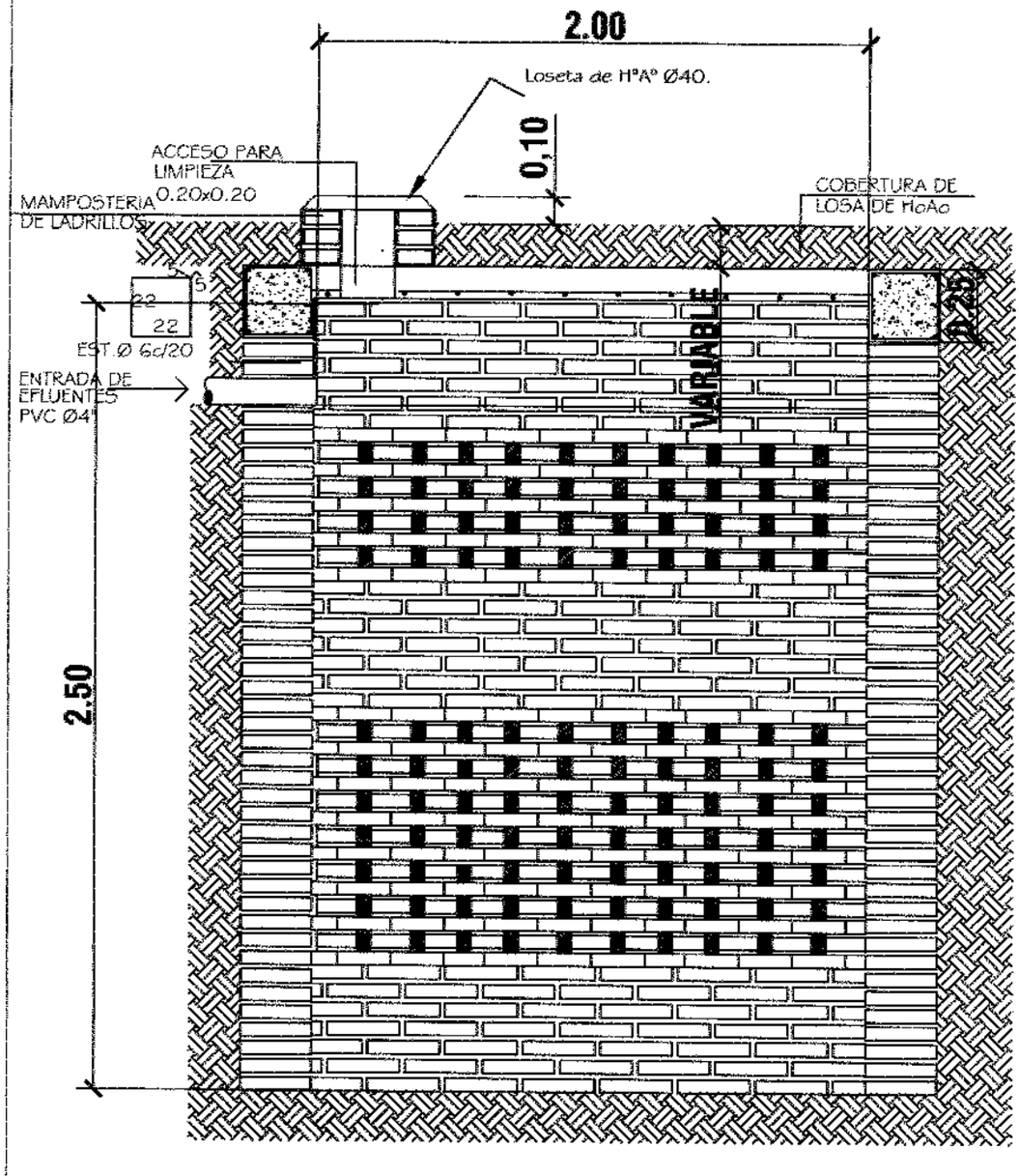

POZO ABSORBENTE
ESC. 1:20

CORTE X-X
ESC. 1:20

MINISTERIO DE EDUCACION Y CULTURA
DIRECCIÓN DE INFRAESTRUCTURA
EQUIPO TÉCNICO DE INFRAESTRUCTURA

Aula Tipo - Pre-Escolar 5.80x6.80 con S.S.H.H.

DETALLE DE POZO CIEGO

Esc. 1/20.-

17

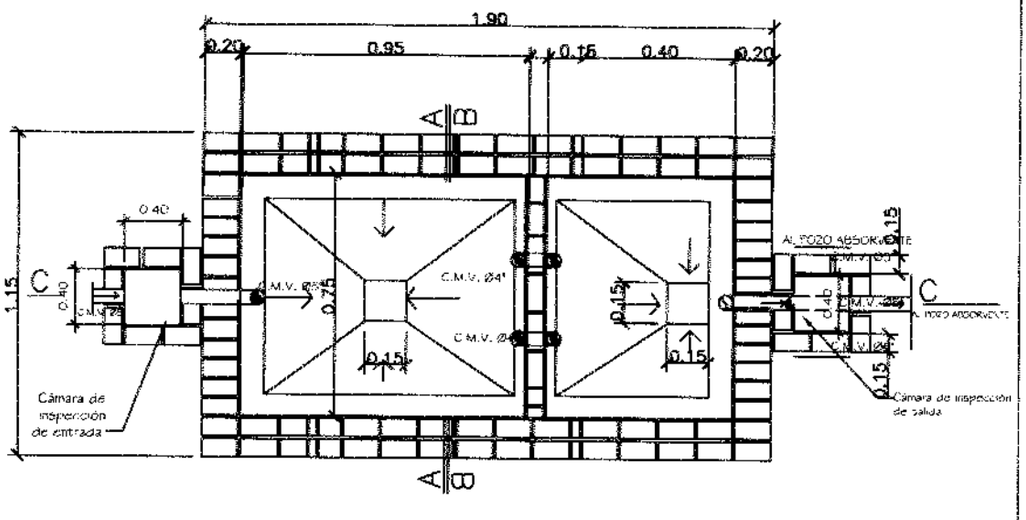

PLANTA CAMARA SEPTICA
Sin escala

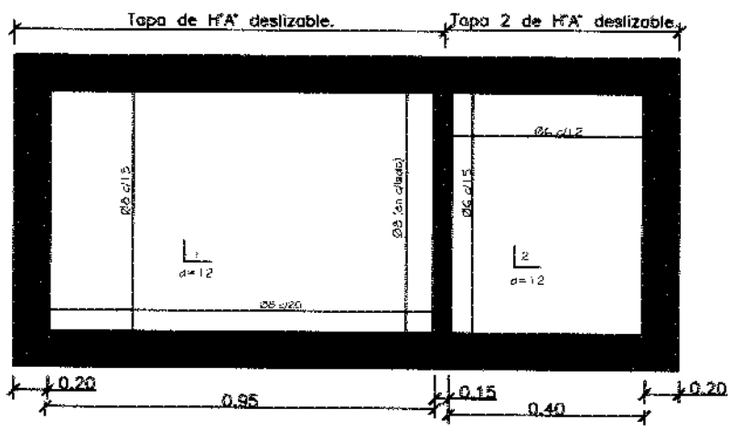

DETALLE DE LOSA TAPA CAMARA SEPTICA
Sin escala

MINISTERIO DE EDUCACION Y CULTURA

DIRECCIÓN DE INFRAESTRUCTURA
EQUIPO TÉCNICO DE INFRAESTRUCTURA

Proyecto	Aula Tipo - Pre-Escolar 5.80x6.80 con S.S.H.H.	18
DETALLE DE CÁMARA SÉPTICA	Sin escala	

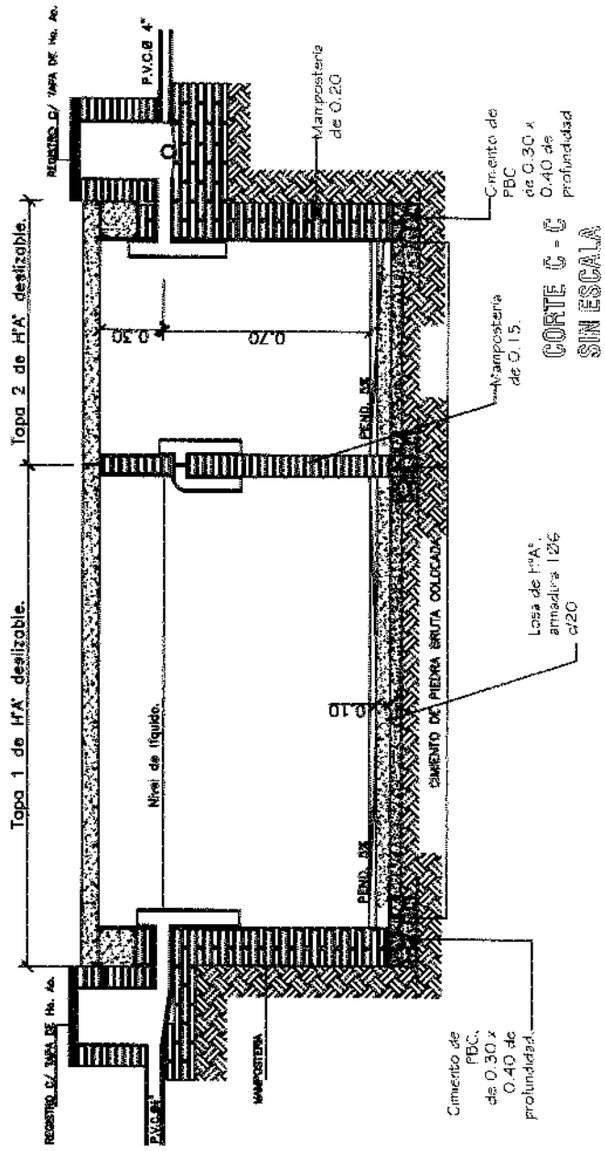

MINISTERIO DE EDUCACION Y CULTURA

DIRECCIÓN DE INFRAESTRUCTURA

EQUIPO TÉCNICO DE INFRAESTRUCTURA

Aula Tipo - Pre-Escolar 5.80x6.80 con S.S.H.H.

DETALLE DE CÁMARA SÉPTICA

Sin escala

19

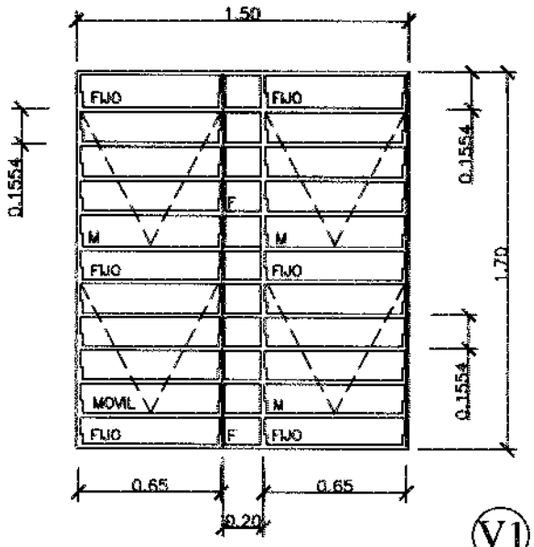

V1

DETALLE DE BALANCINES

M:
F:

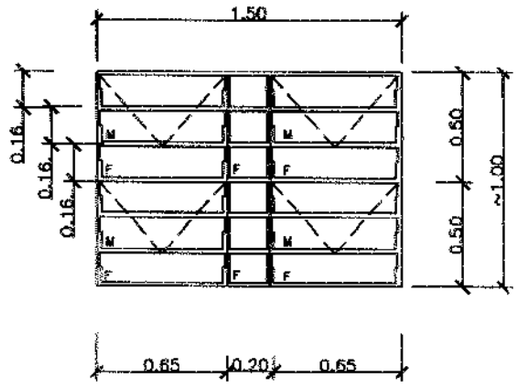

MOVIL
FIJO

V2

OBS.: COLOCAR LOS BALANCINES EN LA PARTE INTERNA DE LOS MUROS DE MAMPOSTERÍA, PARA EVITAR QUE LOS COMANDOS TOPEN CON LOS MISMOS.

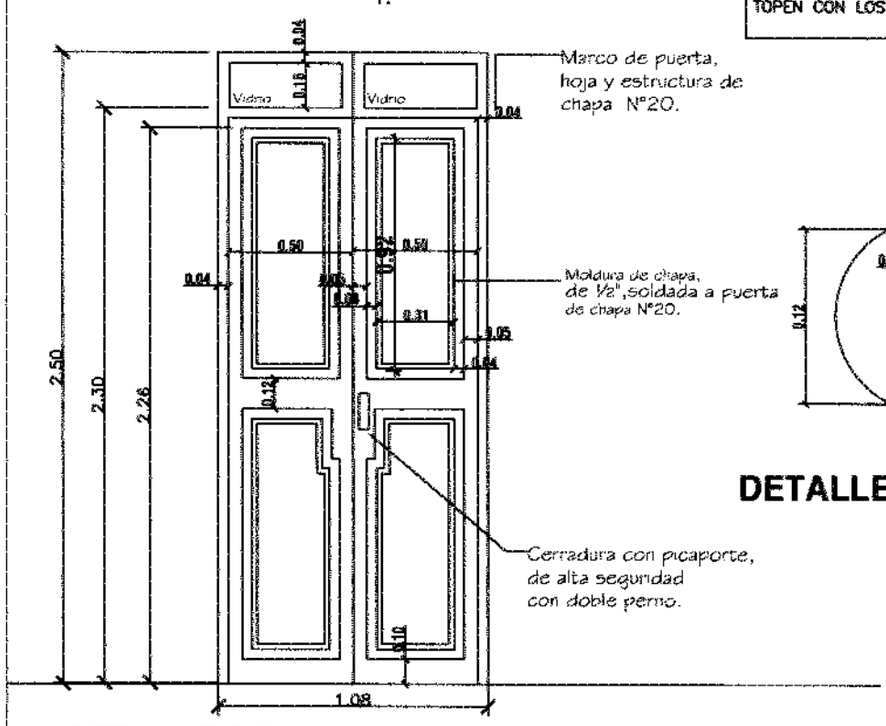

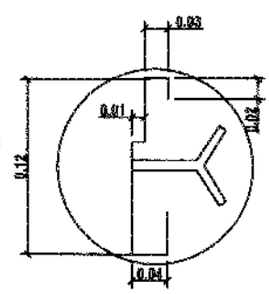

DETALLE DE MARCO

DETALLE DE PUERTA DE ACCESO

MINISTERIO DE EDUCACION Y CULTURA
DIRECCIÓN DE INFRAESTRUCTURA
EQUIPO TÉCNICO DE INFRAESTRUCTURA

Proyecto	Aula Tipo - Pre-Escolar 5.80 x 6.80 con S.S.H.H.	20
DETALLE DE ABERTURAS METÁLICAS	Esc. 1/50.-	

PIZARRÓN MÓVIL

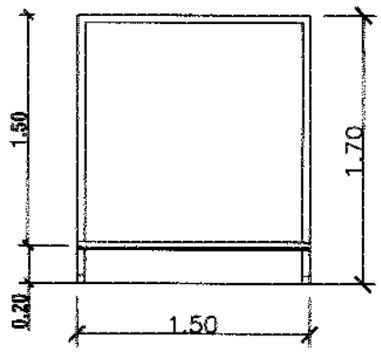

ALZADO

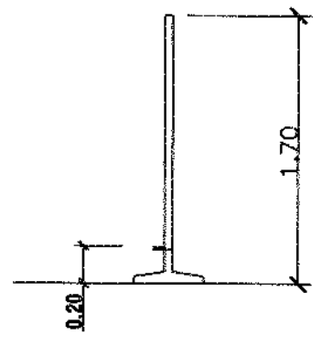

ALZADO LATERAL

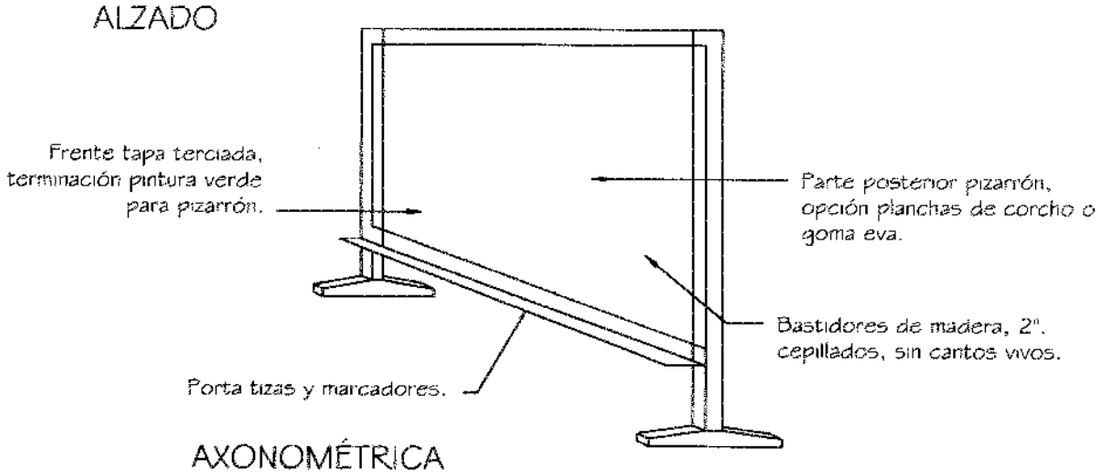

AXONOMÉTRICA

MAMPARA DIVISORIA ÁREA DESCANSO

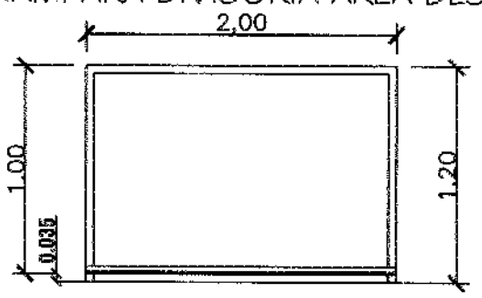

ALZADO

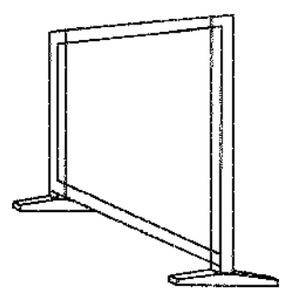

AXONOMÉTRICA

MINISTERIO DE EDUCACION Y CULTURA
DIRECCIÓN DE INFRAESTRUCTURA
EQUIPO TÉCNICO DE INFRAESTRUCTURA

Proyecto	Aula Tipo - Pre-Escolar 5.80 x 6.80 con S.S.H.H.	21
	DETALLE PIZARRÒN MÒVIL Y MAMPARA DIVISORIA	