Ministerio Público
Confianza en la Justicia

SG2 - Silla Giratoria 2

Para Gabinete y Directores

Medidas:0.40 m x 0.50 m; alto 1.02 m

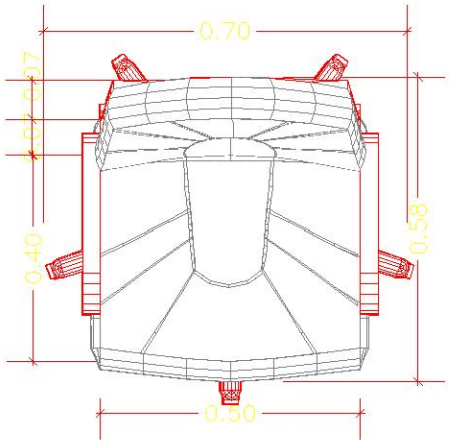

PLANTA

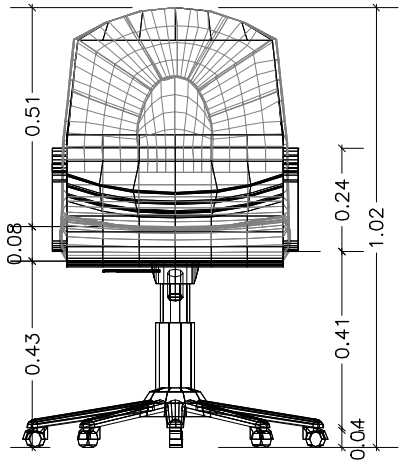

VISTA FRONTAL

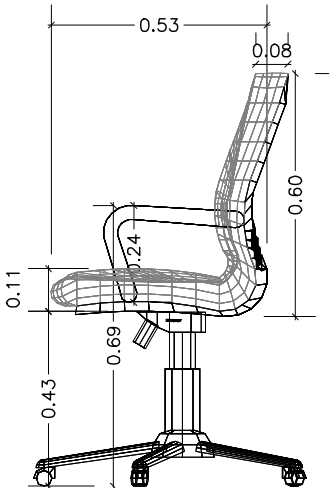

VISTA LATERAL

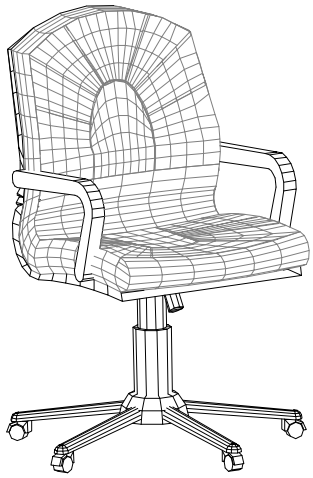

PERSPECTIVA

ESPECIFICACIÓN TÉCNICA:

Silla giratoria, tipo Director, con apoya brazos cromados en tubo de acero elíptico SAE 1020 45x20x1,5mm, revestidos parcialmente con espuma y cuero natural.

Respaldo medio y asiento monobloc, con espuma de poliuretano inyectado, de 50mm de espesor, densidad D55, indeformable, con carcaza interna de prensado multilaminado de 15mm de espesor y borde frontal ligeramente curvada en el asiento, revestidos con cuero natural con 10 a 12 líneas de espesor.
Base giratoria reclinable, con 5 hastas curvas equidistantes, inyectadas en aluminio estructural pulido y buchas de fijación de las rueditas inyectadas en poliamida 6.6 con carga de fibra de vidrio.

Rueditas de doble giro de poliamida 6.6 con banda de rodaje en poliuretano inyectado de 3mm de espesor, eje central apoyado en una esfera de rodamiento de acero. Placa superior de la base en chapa de acero para fijación al asiento, con pintura eletroestática, sistema de reclinación con eje horizontal excentrico, que permite mayor comodidad al reclinar la silla y trabamento en cualquier posición de reclinación, regulación de presión del cilindro con manibela de empuñadura, palancas de accionamiento y manibelas inyectados e polietileno.

Tubo central en acero SAE 1020 de E 50x1,50mm, encastre conico de presición tipo "cone morse" (angulo de 1°26'16") entre las hastas, mecanismo de regulación de altura de la base neumático y bucha telescópica de acabado en polietileno.