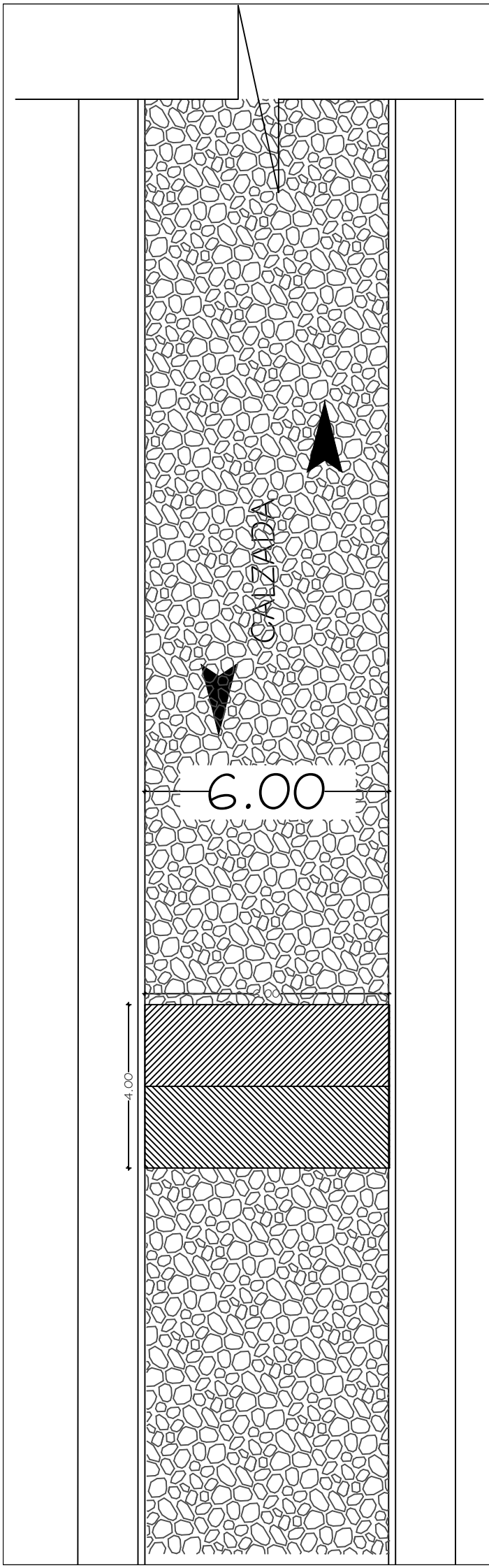

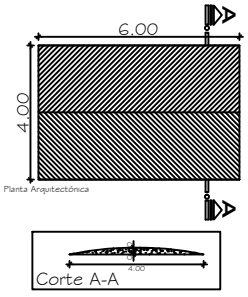

Municipalidad de San Cristobal

INTENDENTE: Joel Rivas Santander

PROYECTO: Construcción Reductor de Velocidad de Hº

PROPIETARIO: Municipalidad de San Cristobal

UBICACIÓN: Centro Urbano - San Cristobal

ELABORACIÓN: Arq. Ana Nula Ortiz D.

AÑO 2015

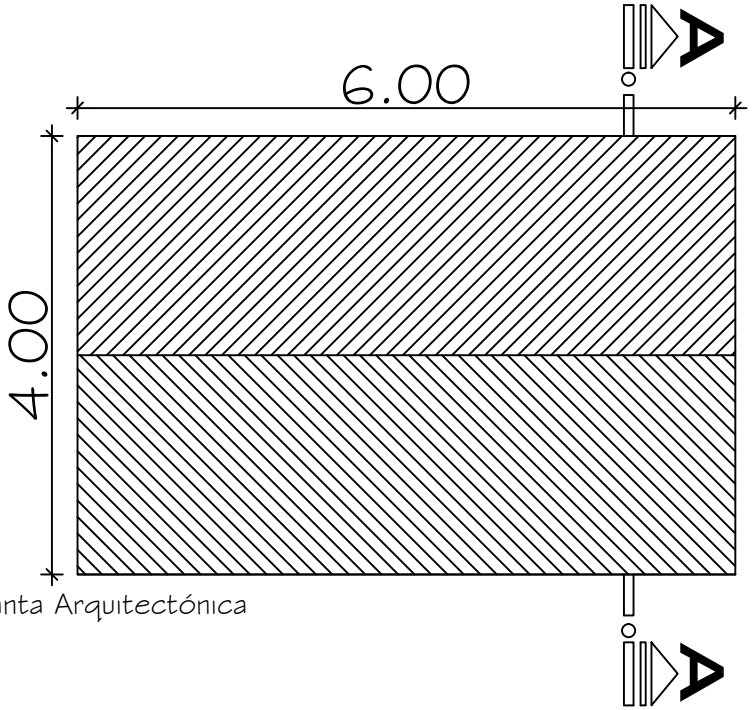

Planta Arquitectónica

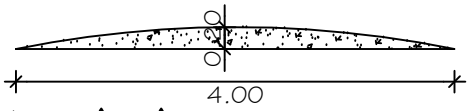

Corte A-A

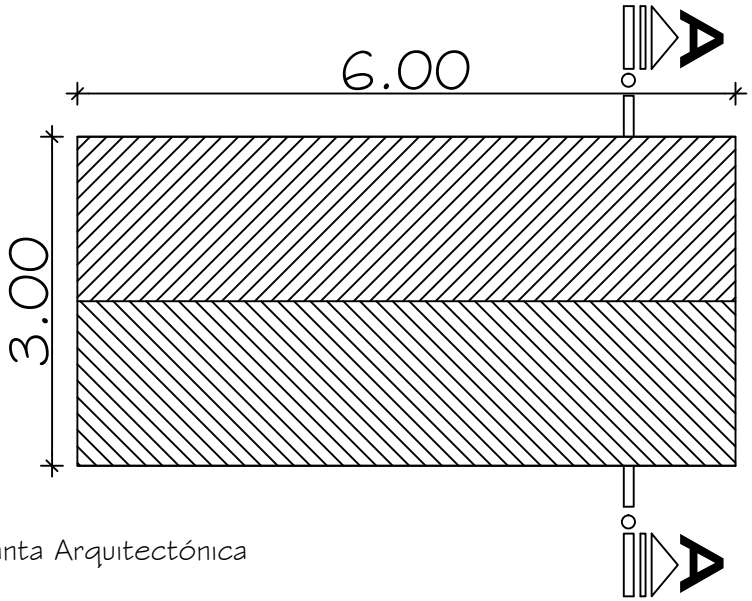

Planta Arquitectónica

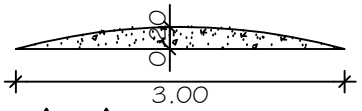

Corte A-A

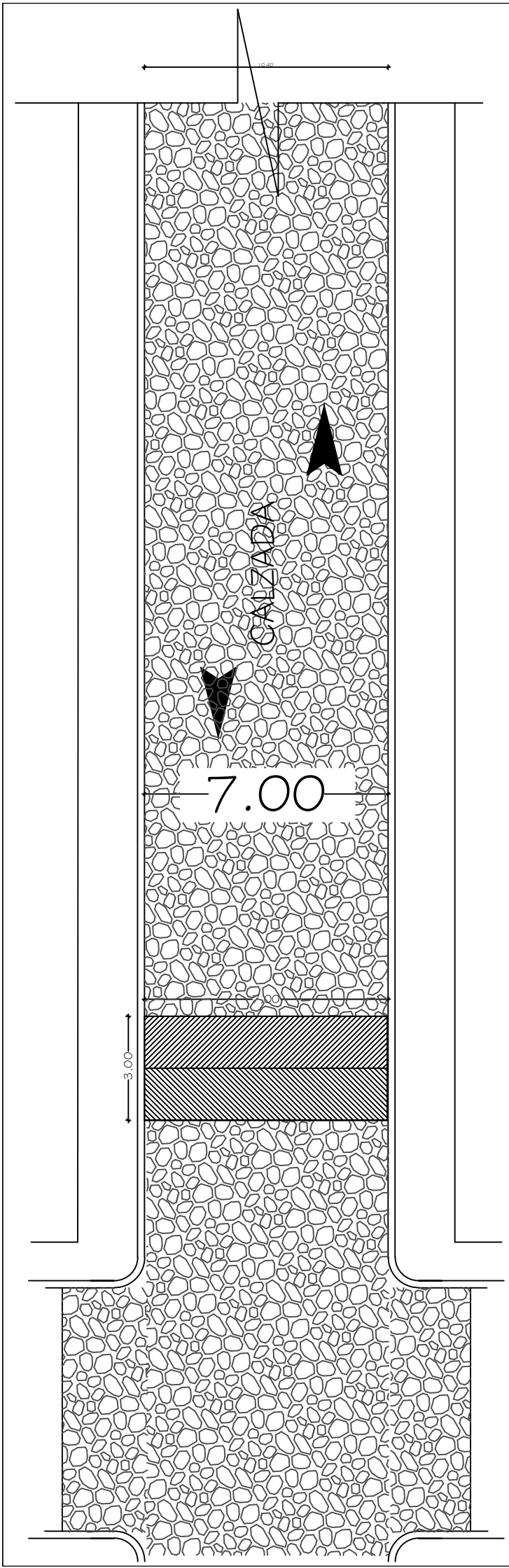

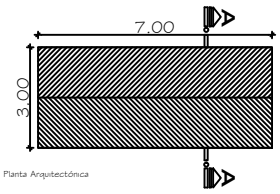

Planta Arquitectónica

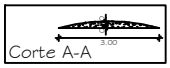

Corte A-A

Municipalidad de San Cristobal
MITACENTE: Valderrama Santander
PROYECTO: Construcción Reductor de Velocidad de 11º
PROPIETARIO: Municipalidad de San Cristobal
UBICACIÓN: Centro Urbano - San Cristobal
ELABORACIÓN: Arq. Ana Nuha Ortiz D.
AÑO: 2016

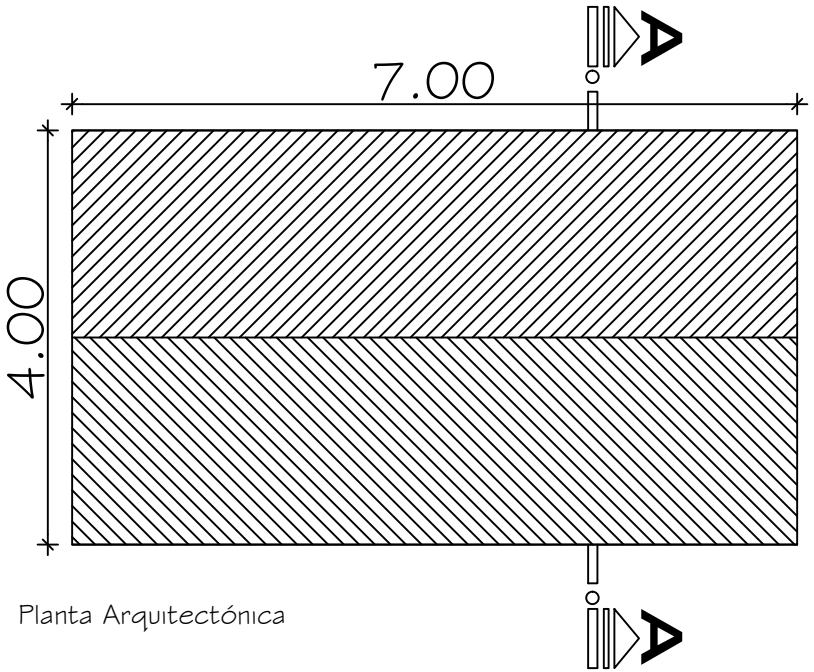

Planta Arquitectónica

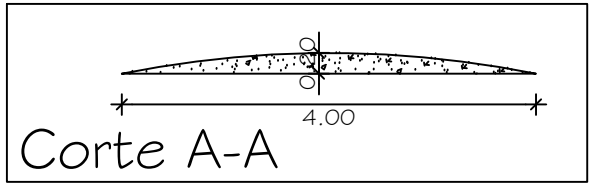

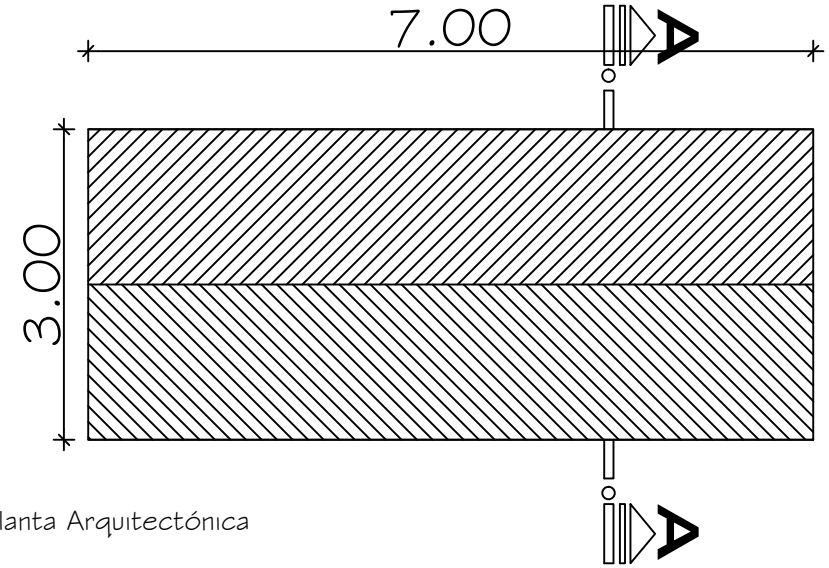
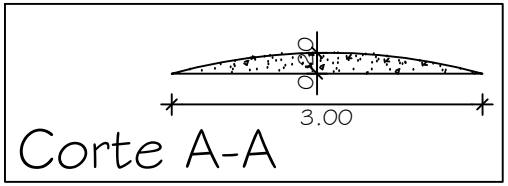
Planta Arquitectónica