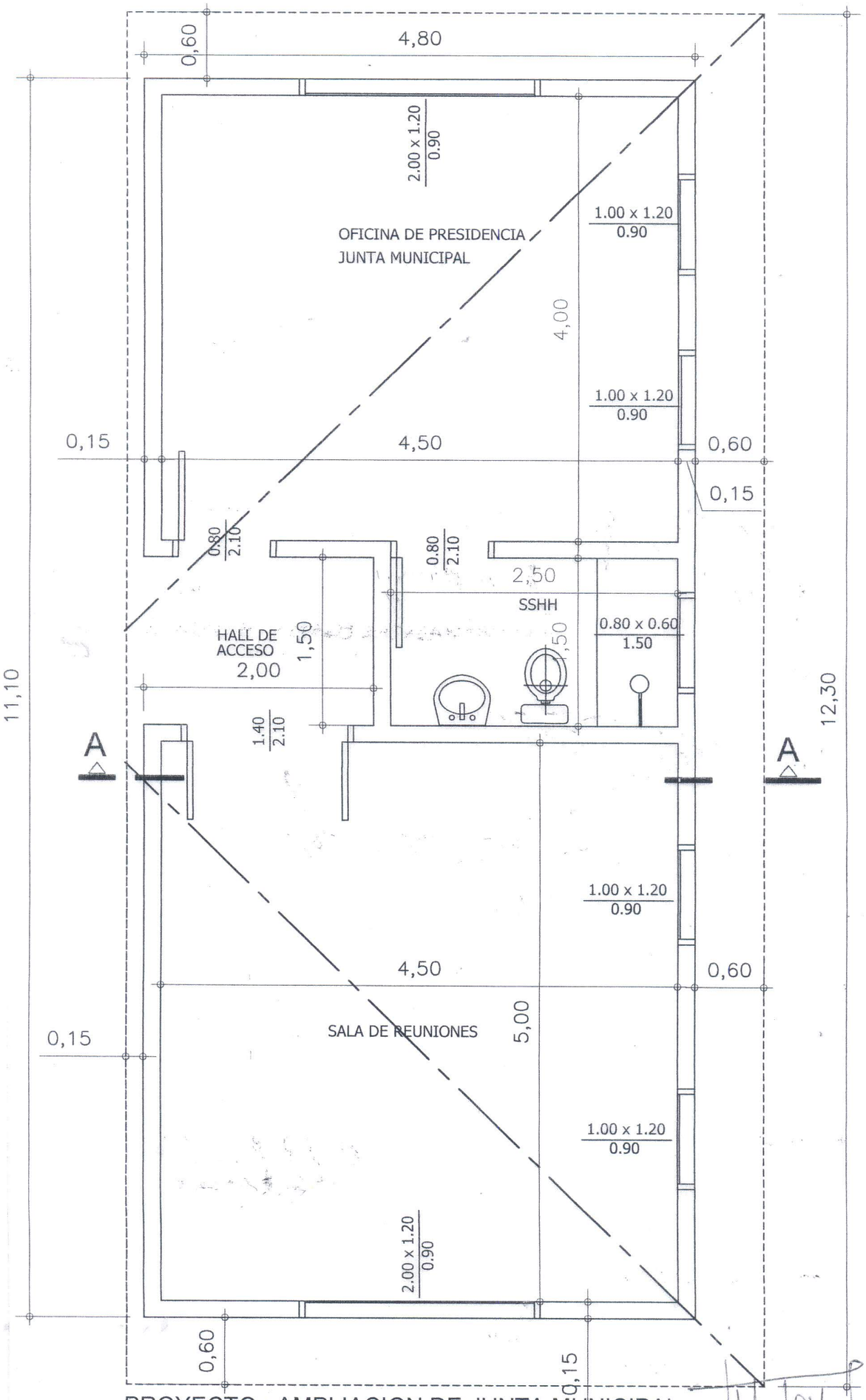

PROYECTO : AMPLIACION DE JUNTA MUNICIPAL

COMITENTE: Municipalidad de Paraguarí

Lugar: Barrio centro Distrito: Paraguarí

Departamento: Paraguarí

Calle: AREA: 53.28 ml

Fecha: 30 de mayo de 2.017

Esc: 1/250

Profesional encargado: Ing. Julio Godoy

Ing. Julio César Godoy Gómez
Fiscal de Obras
Municipalidad de Paraguarí

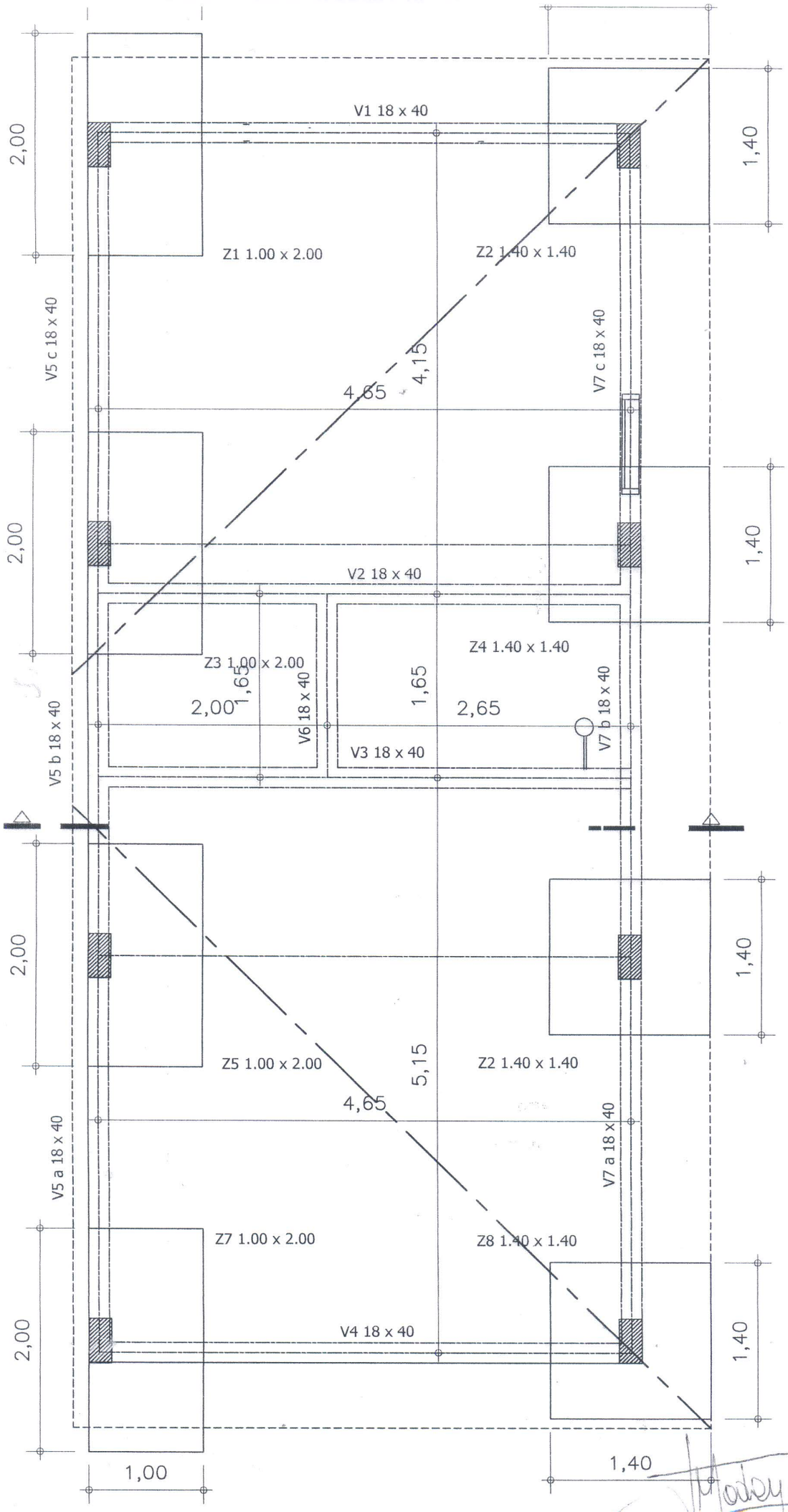

PLANO DE FUNDACIÓN

Esc: 1/1250

Ing. Julio César Godoy Gómez
Fiscal de Obras
Municipalidad de Paraguarí

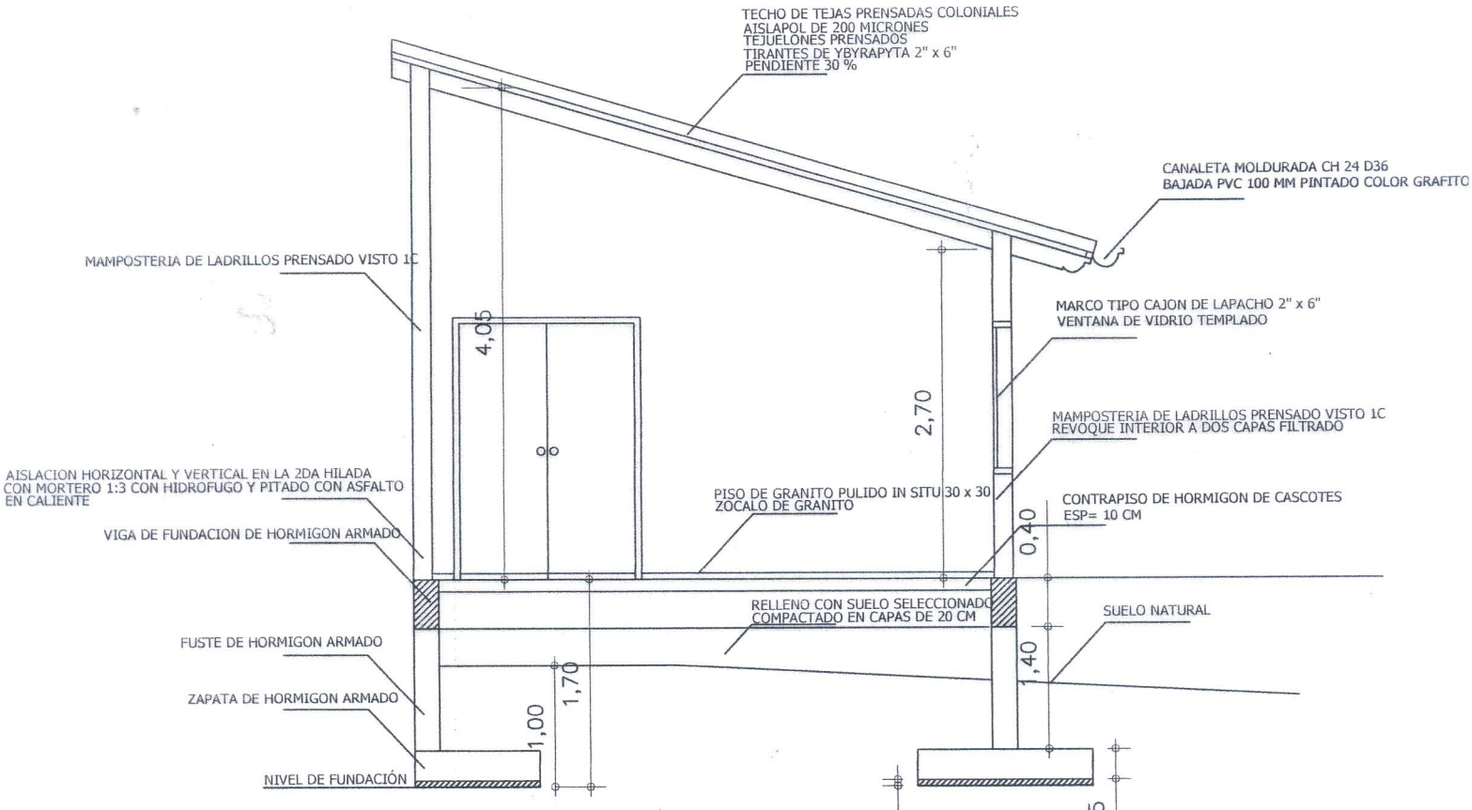

CORTE A - A

Esc: 1/1250

Ing. Julio César Godoy Gómez
Fiscal de Obras
Municipalidad de Paraguarí

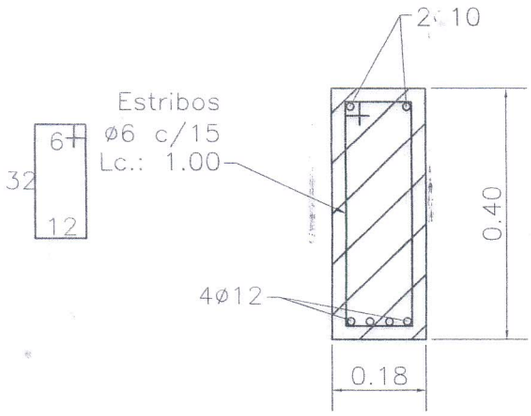

VIGA DE FUNDACION H° A°

Esc.: 1/25

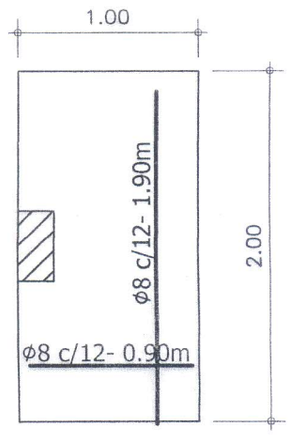

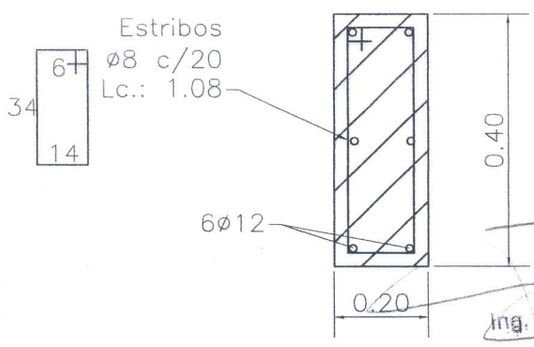

Ing. Julio César Godoy Gómez
Fiscal de Obras
Municipalidad de Paraguarí

FUSTE DE H° A°

Esc.: 1/25

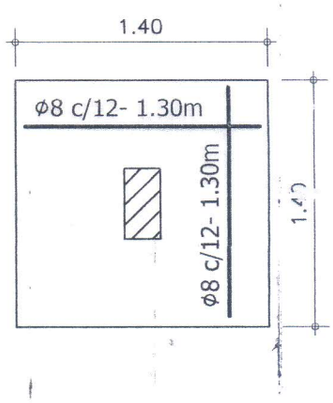

ZAPATAS DE H° A°

Esc.: 1/25

DETALLES DE FUNDACIÓN