MUNICIPALIDAD
DE
DE SAN ANTONIO

REPARACION
BLOQUE DE TRES
AULAS Y DIRECCION

ESCUELA BASICA N° 5583

PUERTA DEL SOL

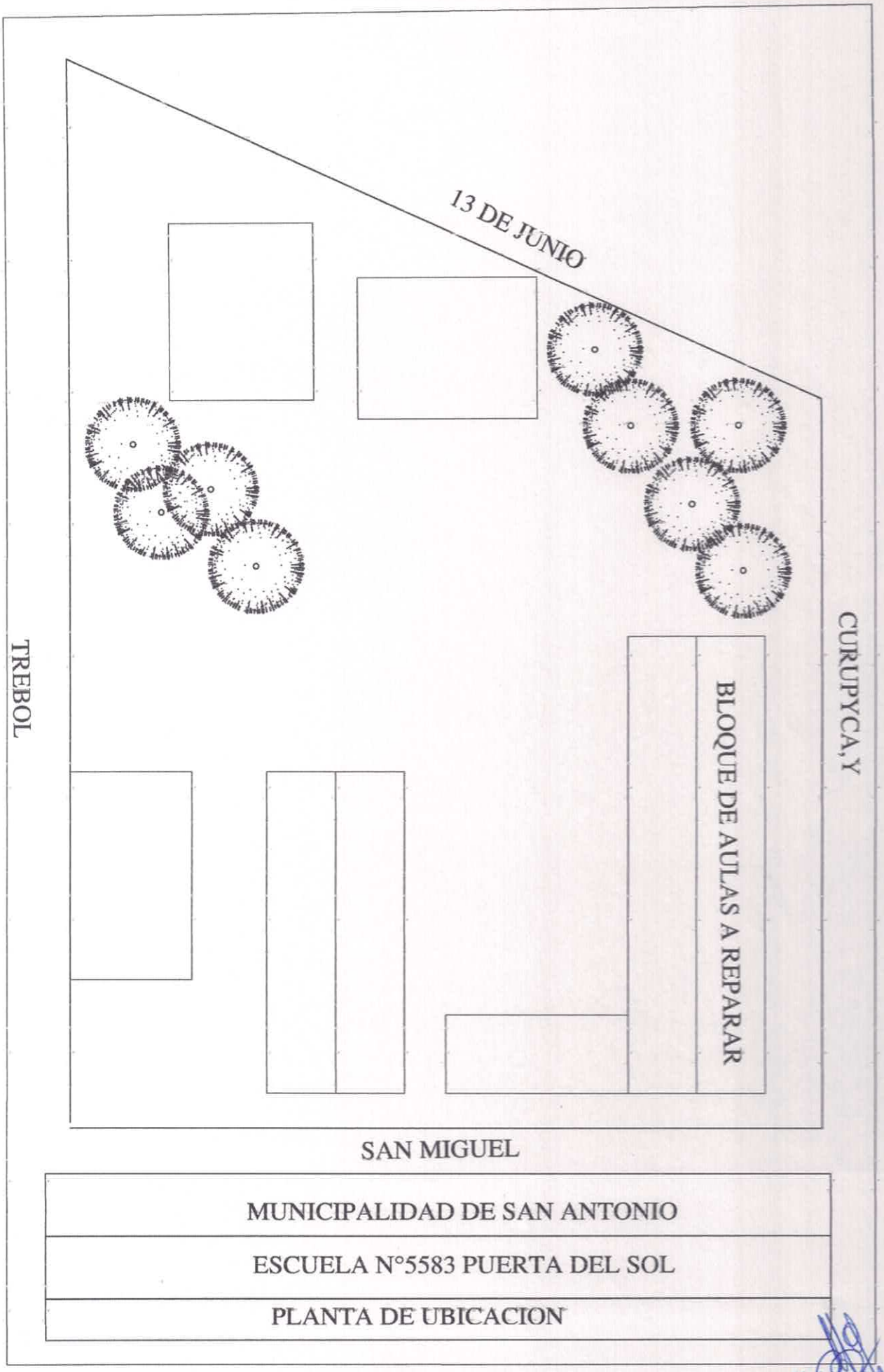

MUNICIPALIDAD DE SAN ANTONIO

ESCUELA N°5583 PUERTA DEL SOL

PLANTA DE UBICACION

Blanca Molina
Arquitecta

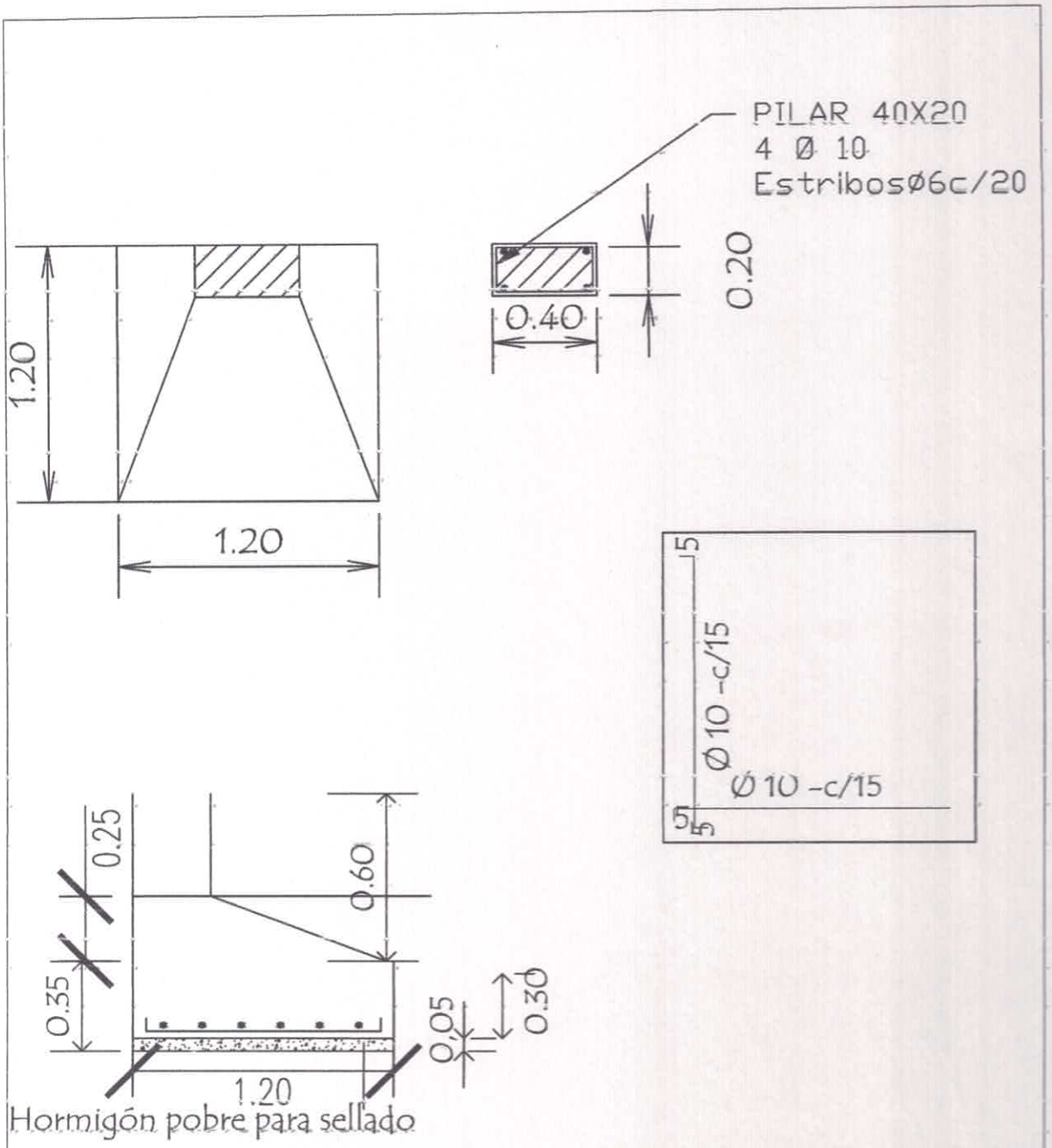

MUNICIPALIDAD DE SAN ANTONIO
ESCUELA N°5583 PUERTA DEL SOL
DETALLE DE ZAPATA

Blanca Molina
Arquitecta