PROYECTO DE PUENTE Hº Aº

RESPONZABLE : JUNTOS PODEMOS

UBICACION : Bº Virgen de Caacupe

CORTE TRANVERSAL

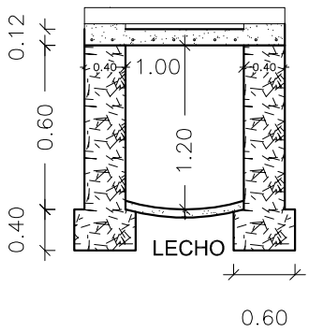

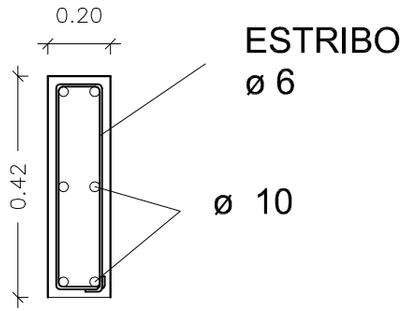

VIGA

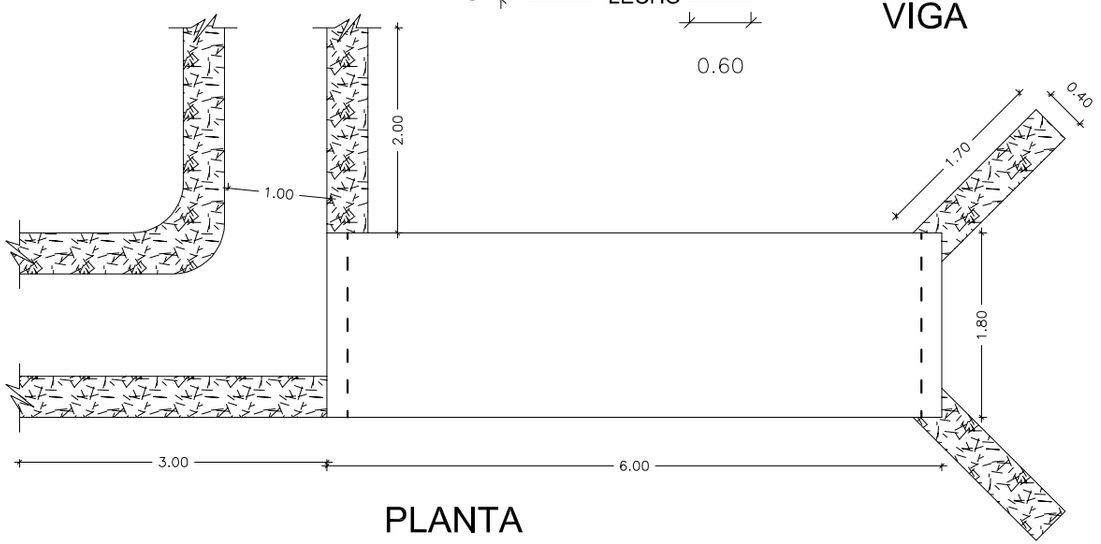

PLANTA

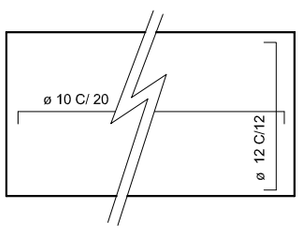

ARMADURA DE LOSA

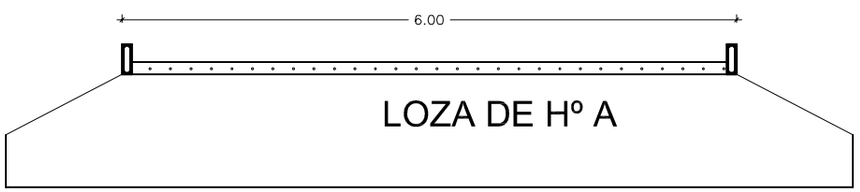

LOZA DE Hº A

CORTE LONGUITUDINAL

OBRA:	CONSTRUCCION DE PUENTE
UBICACION:	ITAUGUA GUAZU – ITAUGUA
PROPIETARIO:	COMISION VECINAL JUNTOS PODEMOS
DIRECCION:	ITAUGUA GUAZU
PROFESIONAL:	
DIRECCION:	Dpto. DE OBRAS.
SUP.DEL TERRENO:	
SUP. CONSTRUIDA:	
CTA. CTE. CTRAL:	

PROPIETARIO	PROFESIONAL	Vº Bº	Escala: 1:50	1