SECCION TRANSVERSAL EN TERRAPLEN

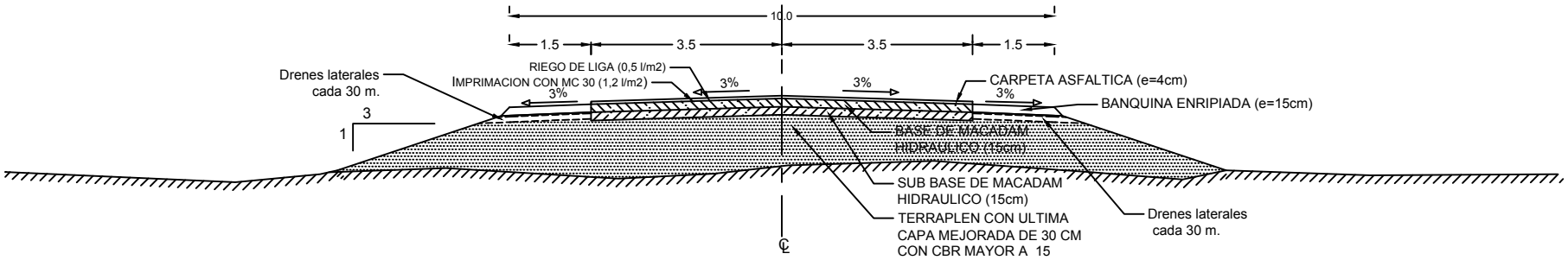

SECCION TRANSVERSAL EN CORTE

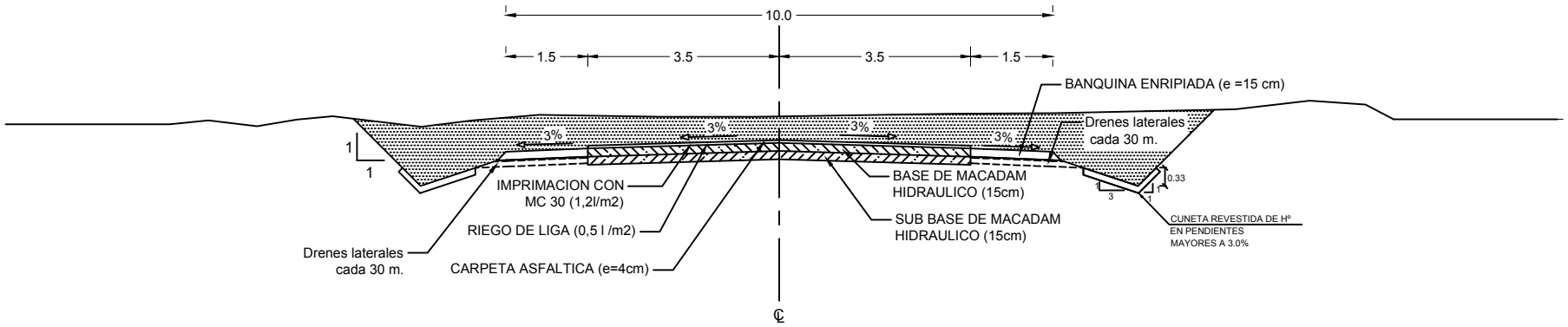

REPUBLICA DEL PARAGUAY MINISTERIO DE OBRAS PUBLICAS Y COMUNICACIONES VICEMINISTERIO DE OBRAS PUBLICAS Y COMUNICACIONES DIRECCION DE CAMINOS VECINALES	TRAMO CALLE BERTONI - CALLE 4000 (o)	SECCION TRANSVERSAL TIPO			ZONA DE PROYECTO
		ESCALAS:	FECHA:	LAMINA:	
		1:50	Mayo / 2019	S. T. TIPO	