PLANTA GENERAL DE LA MANZANA
escala: 1.250

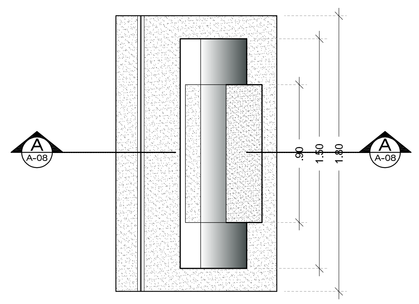

PLANTA
escala: 1.20

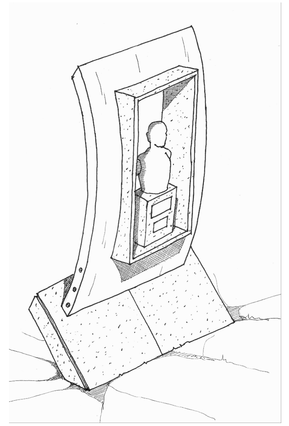

VISTA
sin escala

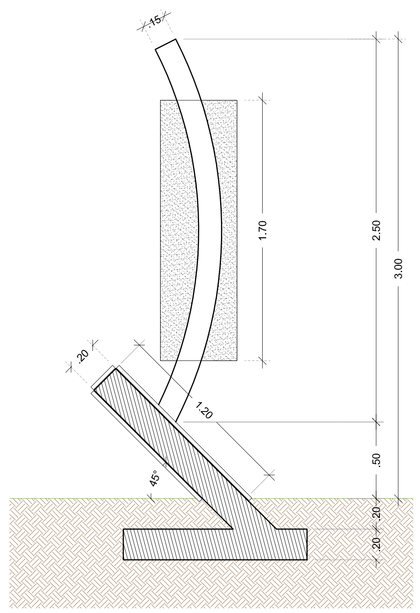

CORTE AA'
escala: 1.20

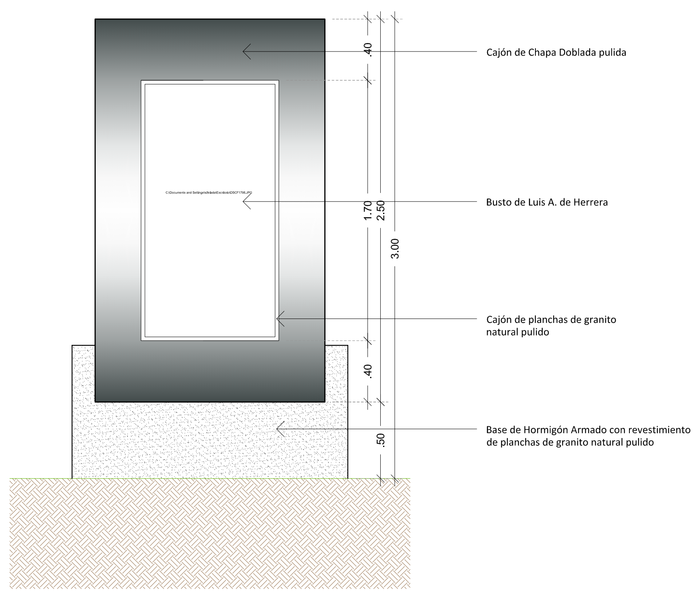

VISTA FRONTAL
escala: 1.20

INSTITUTO DE PREVISION SOCIAL

INSTITUTO DE PREVISION SOCIAL
DIRECCION DE INFRAESTRUCTURA
ASUNCIÓN - PARAGUAY

REACONDICIONAMIENTO MANZANA - EDIFICIOS CAJA CENTRAL Y FACUNDO INSFRÁN
COMISIÓN BICENTENARIO

DETALLE MONUMENTO LUIS A. DE HERRERA
Proyecto

ESCALA : 1/50
ESCALA : 1/20

DIRECCION DE INFRAESTRUCTURA

DEPARTAMENTO DE PROYECTO Y FISCALIZACION DE OBRAS			SECCION PROYECTOS
DIRECTOR DE INFRAESTRUCTURA: Ing. Juan Cirilo Acuña Carballo	JEFE DE DEPARTAMENTO PROYECTO Y FISCALIZACIÓN DE OBRAS:	Ing. Arnaldo Ruben Gonzáles Galeán	Fecha: MARZO 2010
JEFE DE SECCION PROYECTOS: Arq. Derlys Alfredo Ovando Andrade	ASESOR DEL PROYECTO, DISEÑADOR/DW:	Arq. Víctor López Moreira Arq. Dorde A. Zabala Guzmán	PLANO N°: A 08