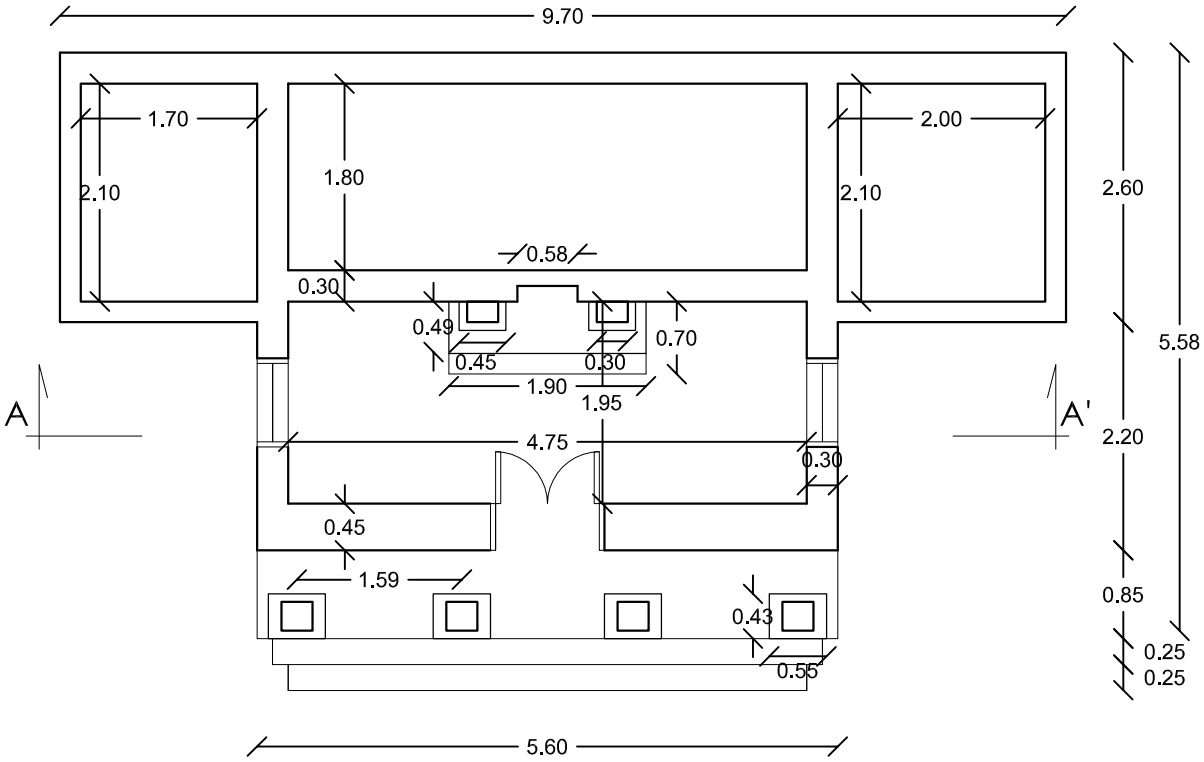

PLANTA

ESC- 1/50

RESTAURACION- PANTEON DE LOS HEROES

FACHADA FRONTAL

ESC- 1/50