Miguel Almada
Arquitecto
Director de Obras
Municipalidad Cnel. Bogado

BADEN DE Hº Aº 1.50 DE ANCHO Y 0.15 DE ESPESOR	8.02 m3
CORDON CUNETA	136.20 m
CANAL DE DESAGUE PLUVIAL	108.20 ml
ALCANTARILLA 1.50 de ancho	9.45 ml
EMPEDRADO	2066.79 m2
DADO DE PROTECCION DE CANAL	83.00 ml
CORDON ESCONDIDO	24.45ml
ENTRADA VEHICULAR Y PEATONAL	2.45 m3
RELLENO DE VALO 60 X 0.90 X 0.40 compactado	30.00 m3

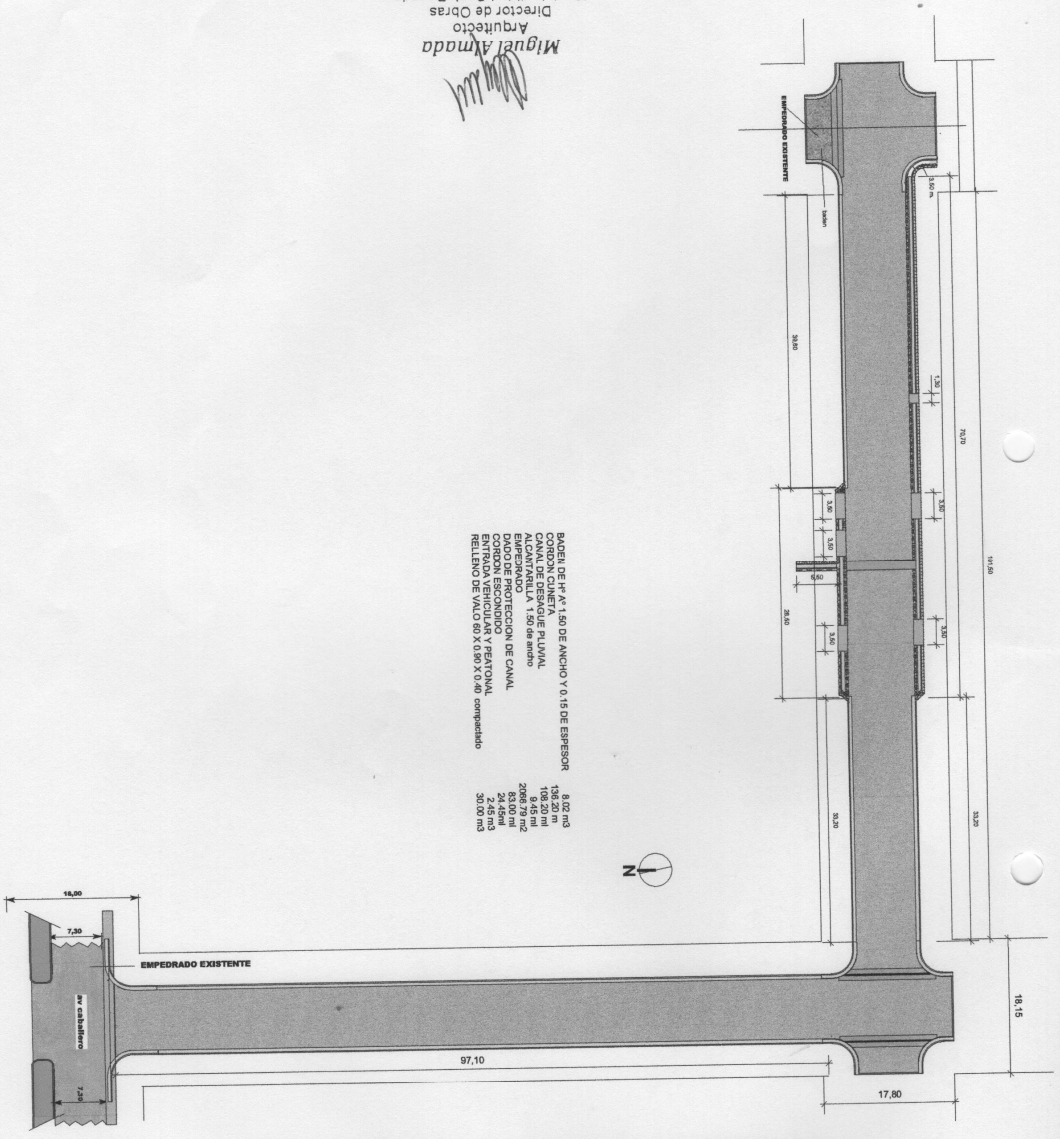

PROYECTO DE EMPEDRADO CALLE Mcal ESTIGARRIBIA
ENTRE Av PEDRO J. CABLLERO Y DEL INMIGRANTE
CALLE DEL INMIGRANTE ENTRE Mcal ESTIGARRIBIA Y PADRE MAURICIO

2 CUADRAS

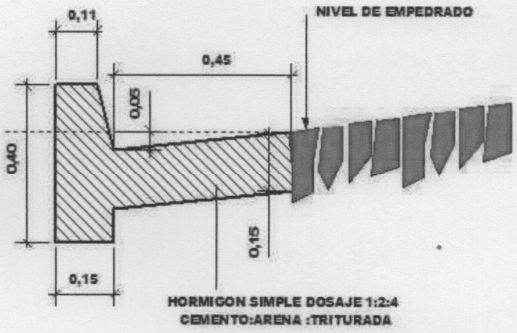

DETALLE DE CORDON CUNETA

ESCALA 1 / 10

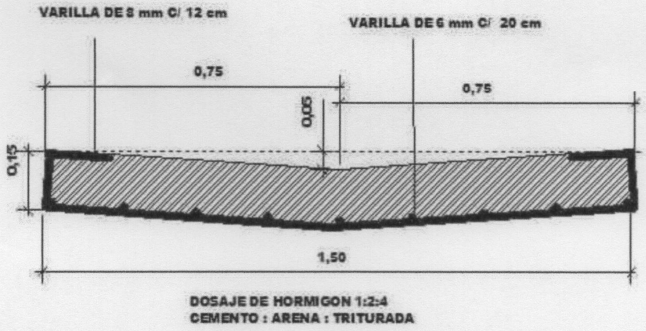

DETALLE DE BADEN

ESCALA 1 / 10

Miguel Almada
Arquitecto
Director de Obras
Municipalidad Cnel. Bogado

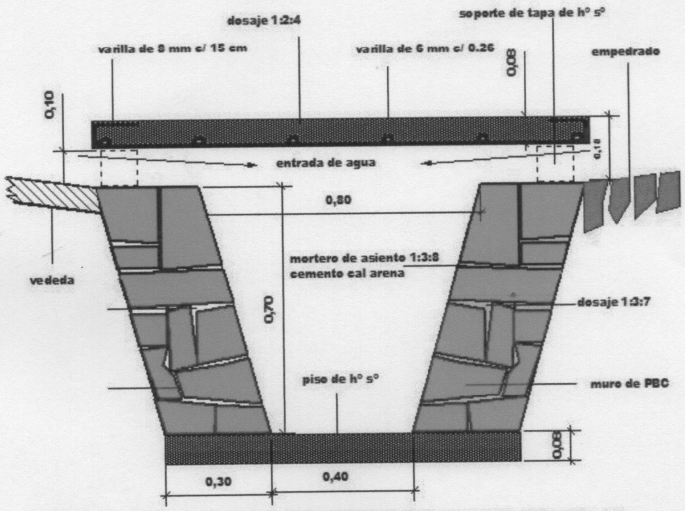

DETALLE DE CANAL DE PBC CON TAPA DE Hº Aº

ESCALA 1/10

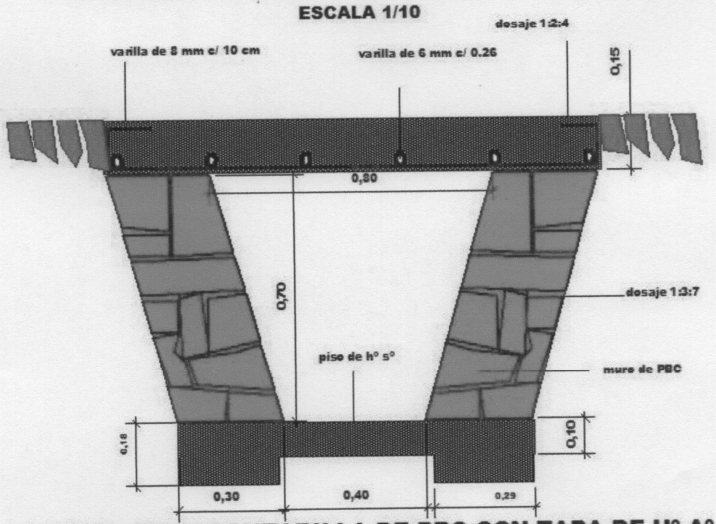

DETALLE DE ALCANTARILLA DE PBC CON TAPA DE Hº Aº

ESCALA 1/10

Miguel Almada
Arquitecto
Director de Obras
Municipalidad Cnel. Bogado