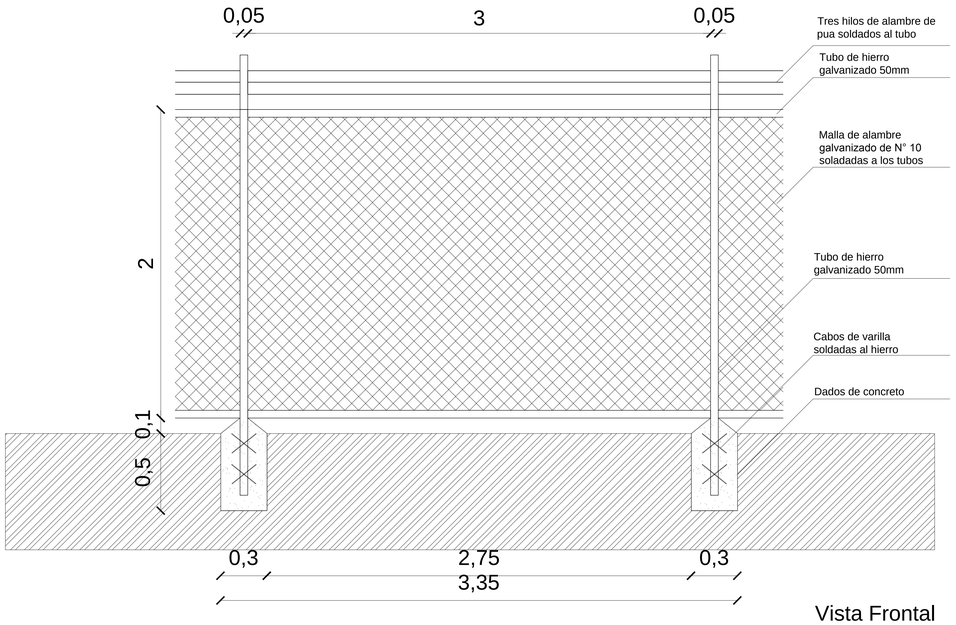

Vista Frontal
esc____1:20

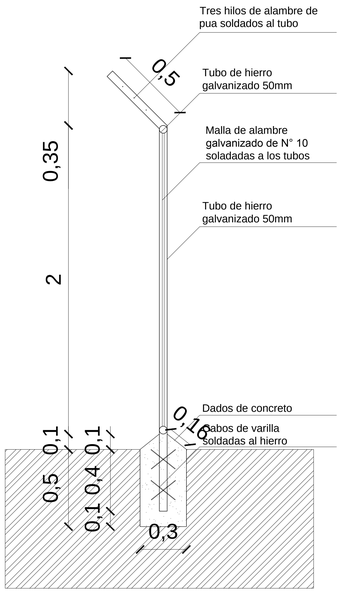

Vista Lateral
esc____1:20

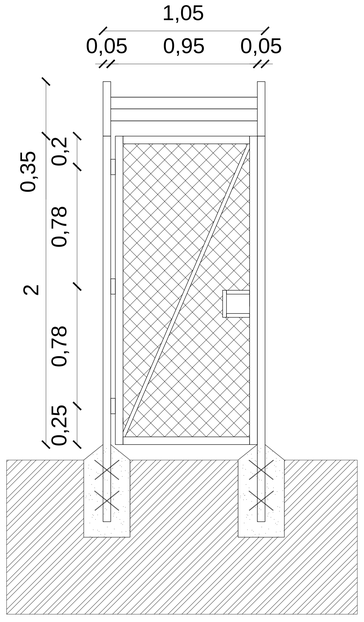

Vista Puerta
esc____1:20

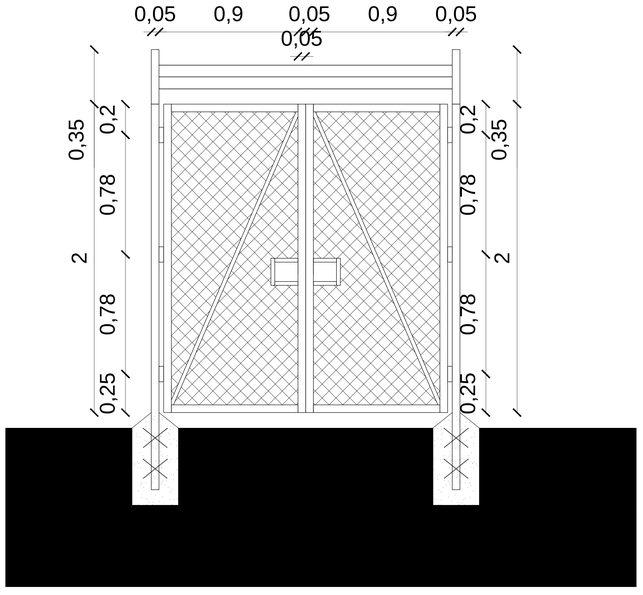

Vista puerta doble hoja
esc_____1:20

SECRETARIA NACIONAL DE DEPORTES

DISEÑO FINAL DE ARQUITECTURA

OBS: LOS NIVELES, UBICACIONES Y COTAS INDICADOS EN PLANOS SERAN VERIFICADOS EN OBRA, CON AUTORIZACION DE LA FISCALIZACION.

REPÚBLICA DEL PARAGUAY

SECRETARIA NACIONAL DE DEPORTES

CONSTRUCCIÓN DEL CENTRO DE ALTO RENDIMIENTO DEL SUR
MODULO PISTA OLÍMPICA

PISTA DE ATLETISMO

DETALLE - CERCO PERIMETRAL

ESCALA : 1/20

FECHA: SET 2014

LÁMINA: ARQ-31