PUESTO DE ENTREGA
COLUMNA EN LINEA DE ANDE

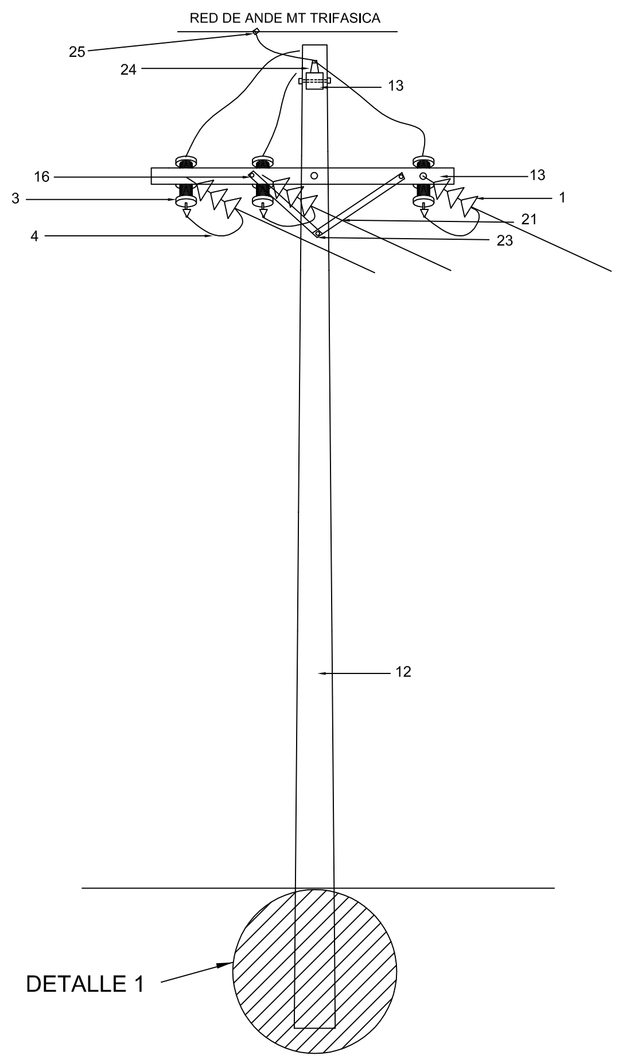

DETALLE 1

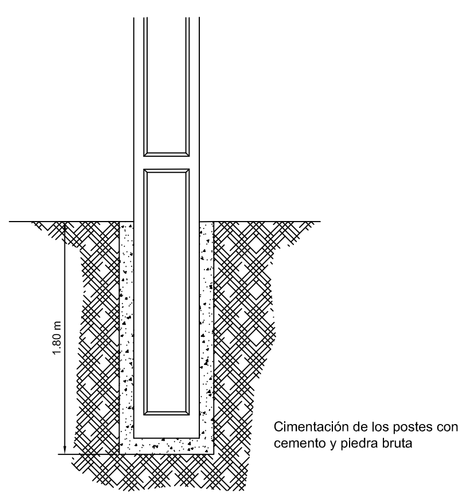

S/E

PUESTO DE DISTRIBUCION
VISTA LATERAL

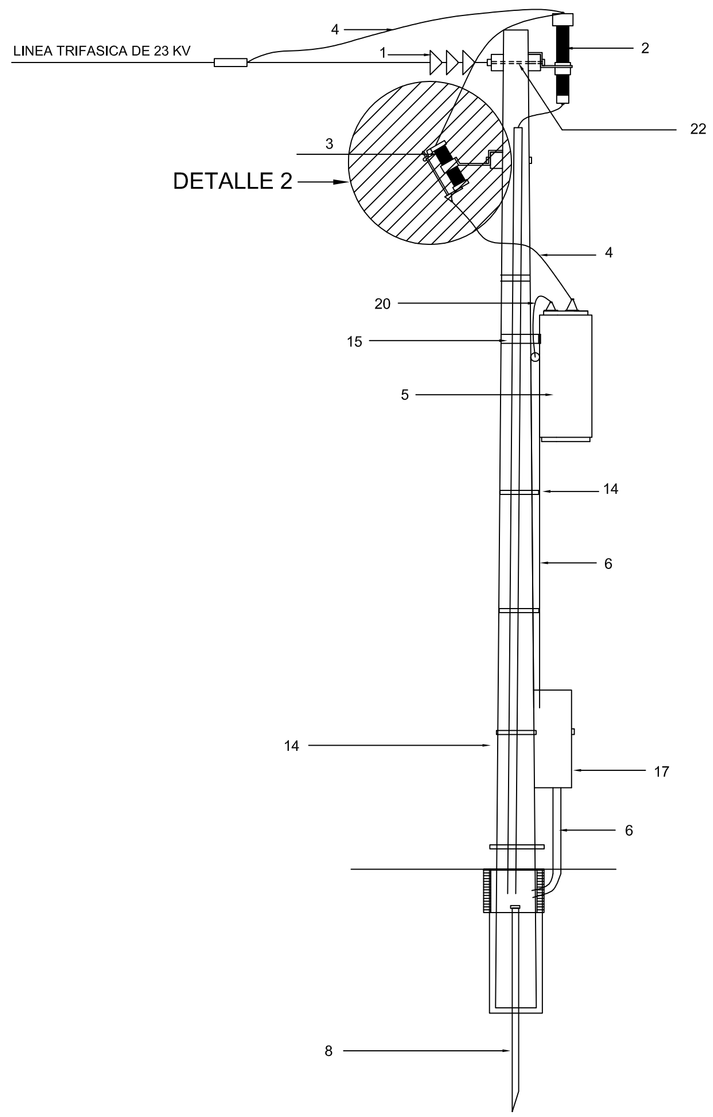

DETALLE 2

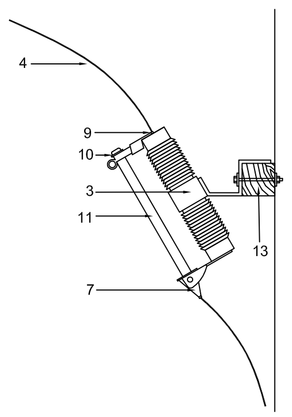

S/E

VISTA FRONTAL

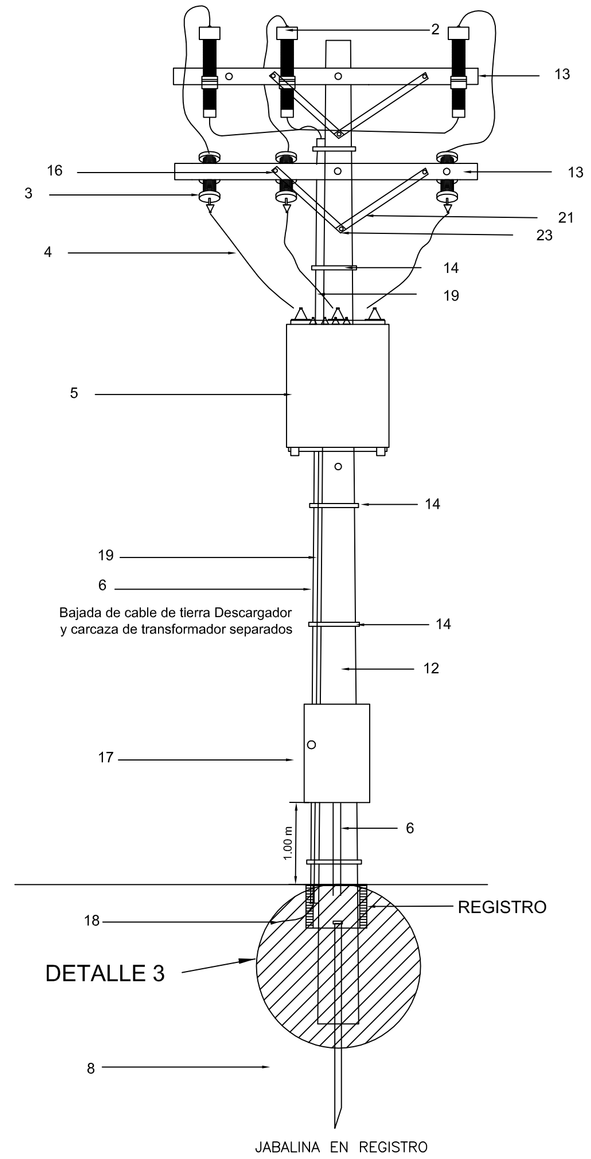

REGISTRO ELECTRICO - DETALLE 3

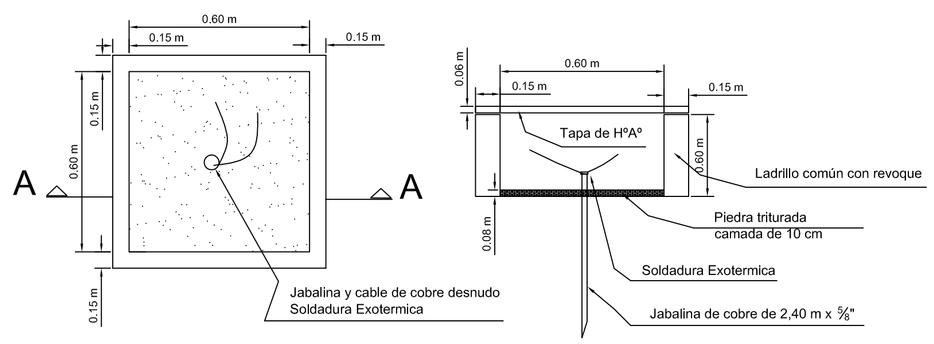

PLANTA

CORTE AA

S/E

MUNICIPALIDAD DE BELLA VISTA SUR
FACULTAD DE INGENIERIA
PROYECTO DE UNA OBRA IMPORTANTE

SISTEMA DE ABASTECIMIENTO DE AGUA POTABLE
DE LA CIUDAD DE BELLA VISTA
ITAPÚA

INTEGRANTES:	Transforamadora 45 KVA		
Haydée Centurión			
Herminia González R.	ESC: S/E	Plano	Nº 17.1