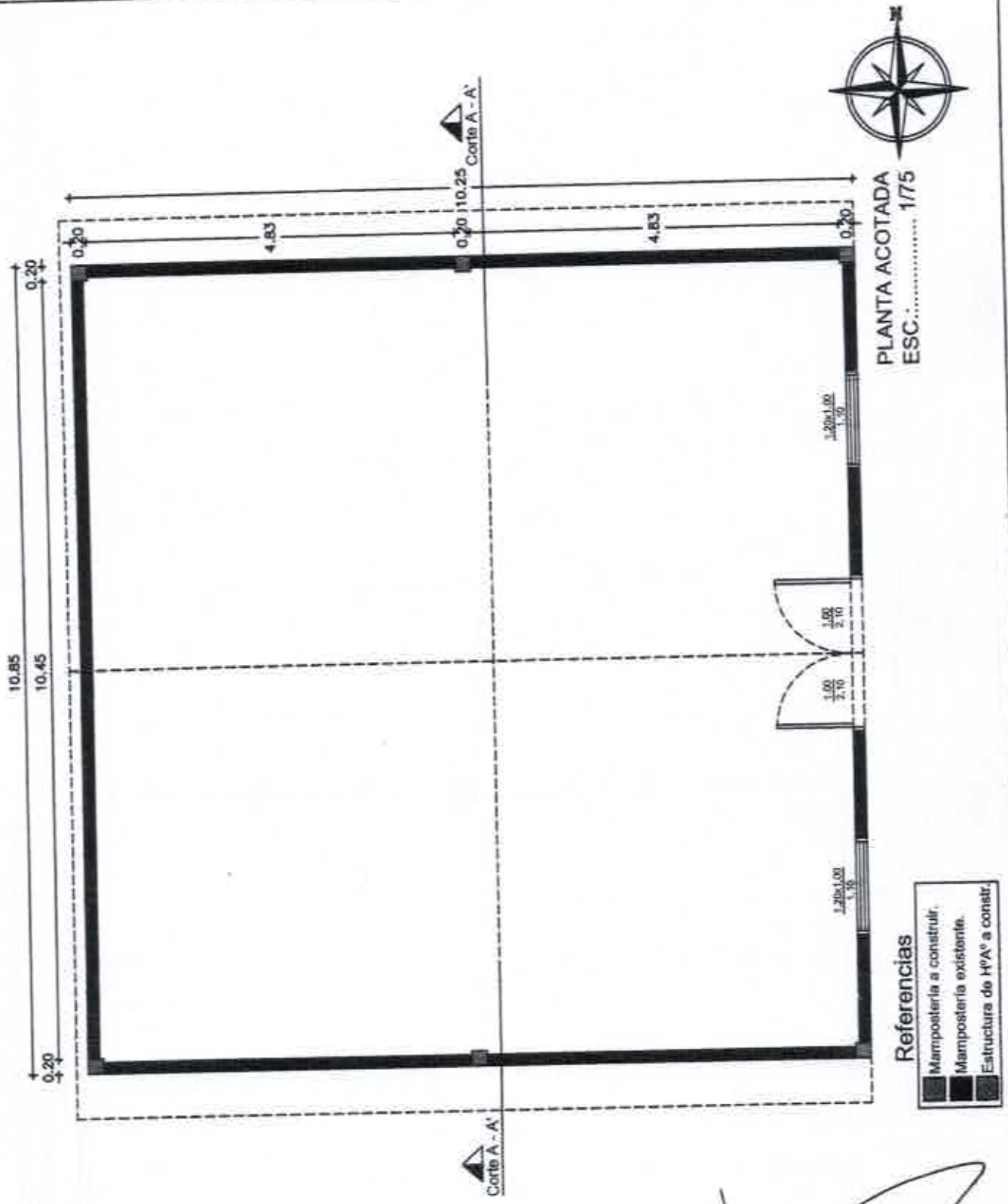

Municipalidad de Capiíbary

Dto. de San Pedro - Py.

PROYECTO: Refacción del Oratorio San José Obrero

UBICACIÓN: Oratorio San José Obrero

Compañía Añaretangue

Distrito de Capiíbary.

Municipalidad de Capiíbary
Dto. de San Pedro - Py.
PROYECTO: Refacción del Oratorio San José Obrero
UBICACIÓN: Oratorio San José Obrero
Compañía Añaretangue
Distrito de Capiíbary.

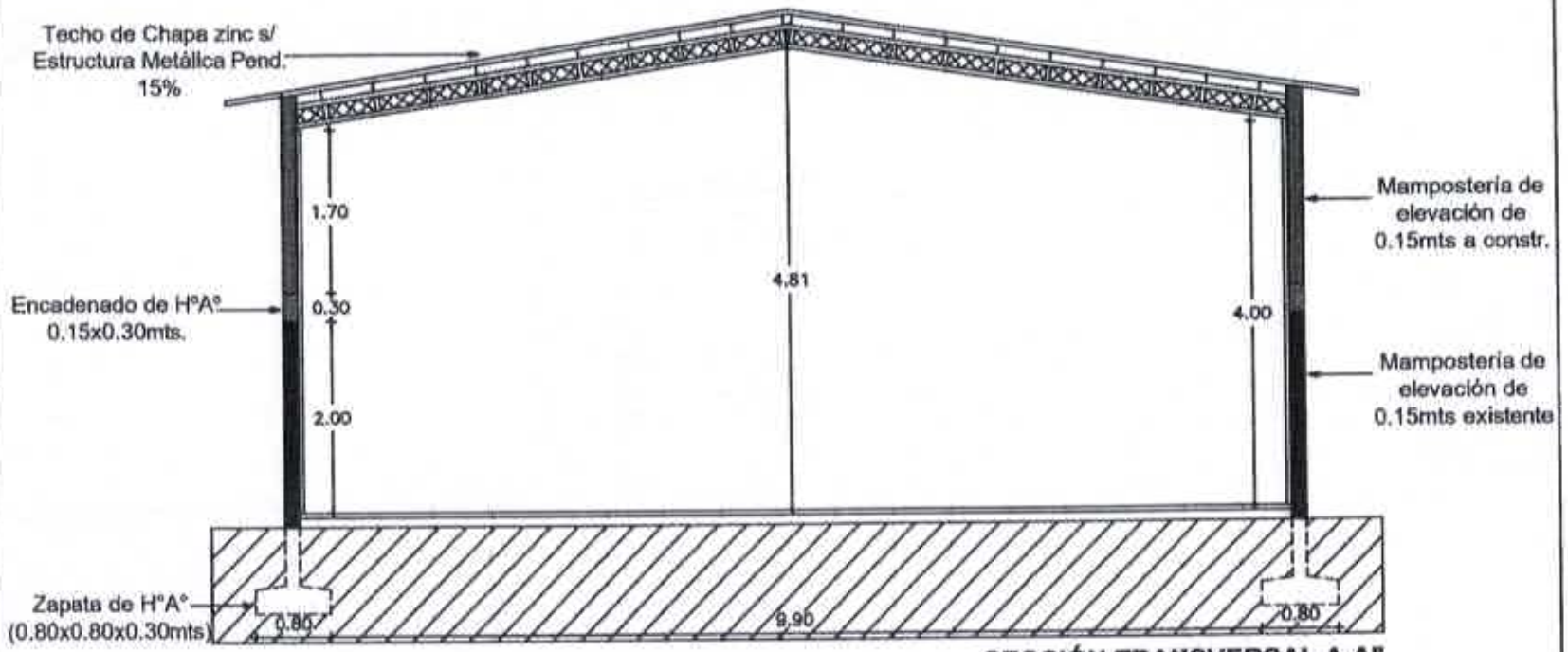

SECCIÓN TRANSVERSAL A-A"
ESC.:..... 1/75

Referencias

- Mampostería a construir.
- Mampostería existente.
- Estructura de HºAº a constr.

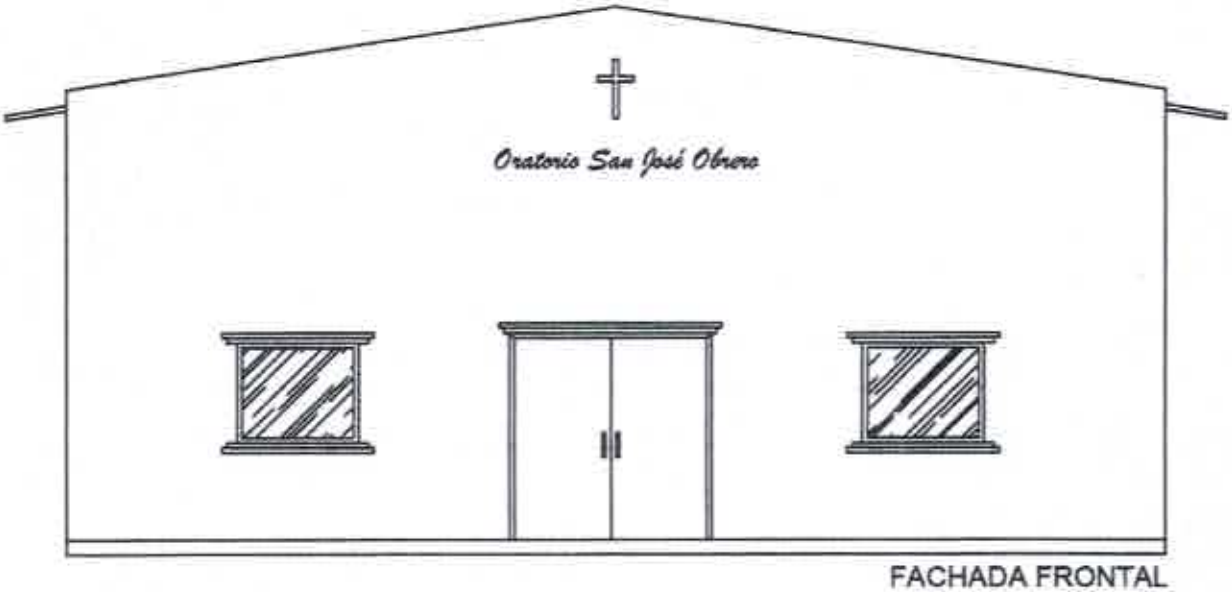

FACHADA FRONTAL
ESC.:.....1/75

Municipalidad de Capiíbary
Dto. de San Pedro - Py.
PROYECTO: Refacción del Oratorio San José Obrero
UBICACIÓN: Oratorio San José Obrero
Compañía Añaretangue
Distrito de Capiíbary.

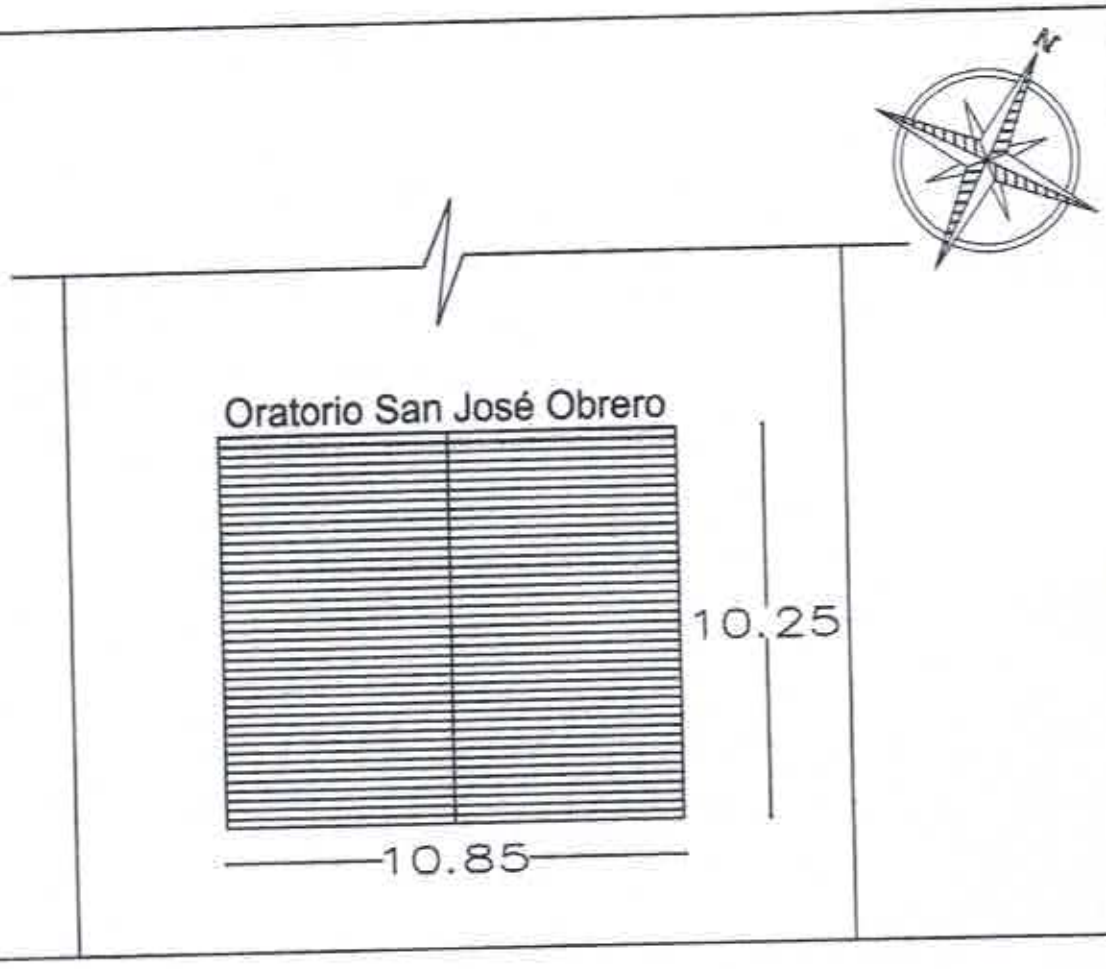

Ruta Nº X Las Residentas

PLANTA DE UBICACIÓN
ESC.:.....1/200

Municipalidad de Capiíbary
Dto. de San Pedro - Py.

PROYECTO: Refacción del Oratorio San José Obrero

UBICACIÓN: Oratorio San José Obrero
Compañía Añaretangue
Distrito de Capiíbary.

DISTRITO DE CAPIIBARY
COMPAÑIA 20 DE JULIO

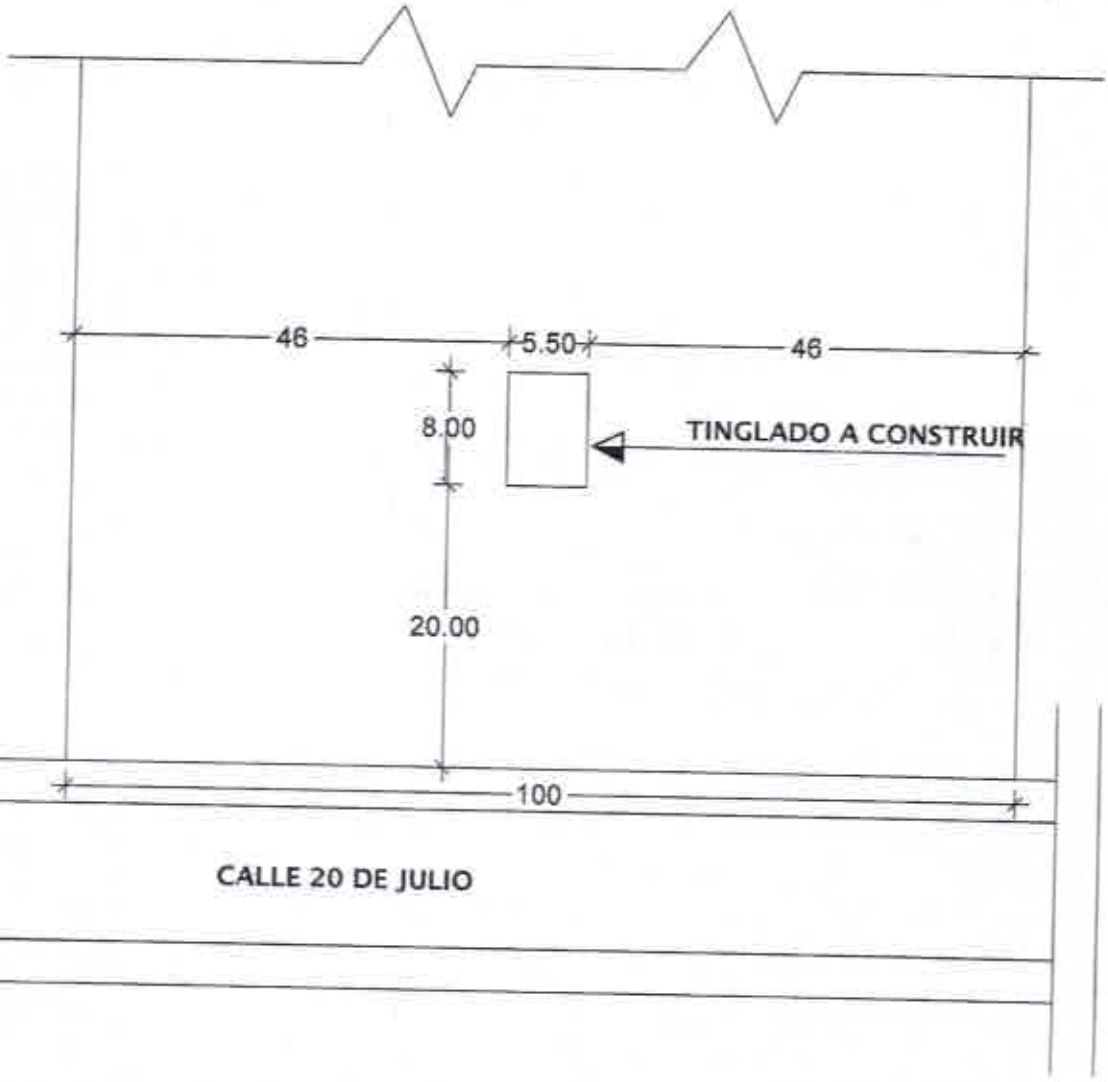

PLANTA UBICACIÓN
ESC. : 1:500

MUNICIPALIDAD DE CAPIIBARY
SAN PEDRO-PARAGUAY

PROYECTO DE CONSTRUCCIÓN DE TINGLADO EN EL CEMENTERIO.
UBICACIÓN: COMPAÑIA 20 DE JULIO - DISTRITO DE CAPIIBARY.

Luis Alberto Fernández Portillo
Arquitecto
Reg. M.O.P.C. Nº 3.193

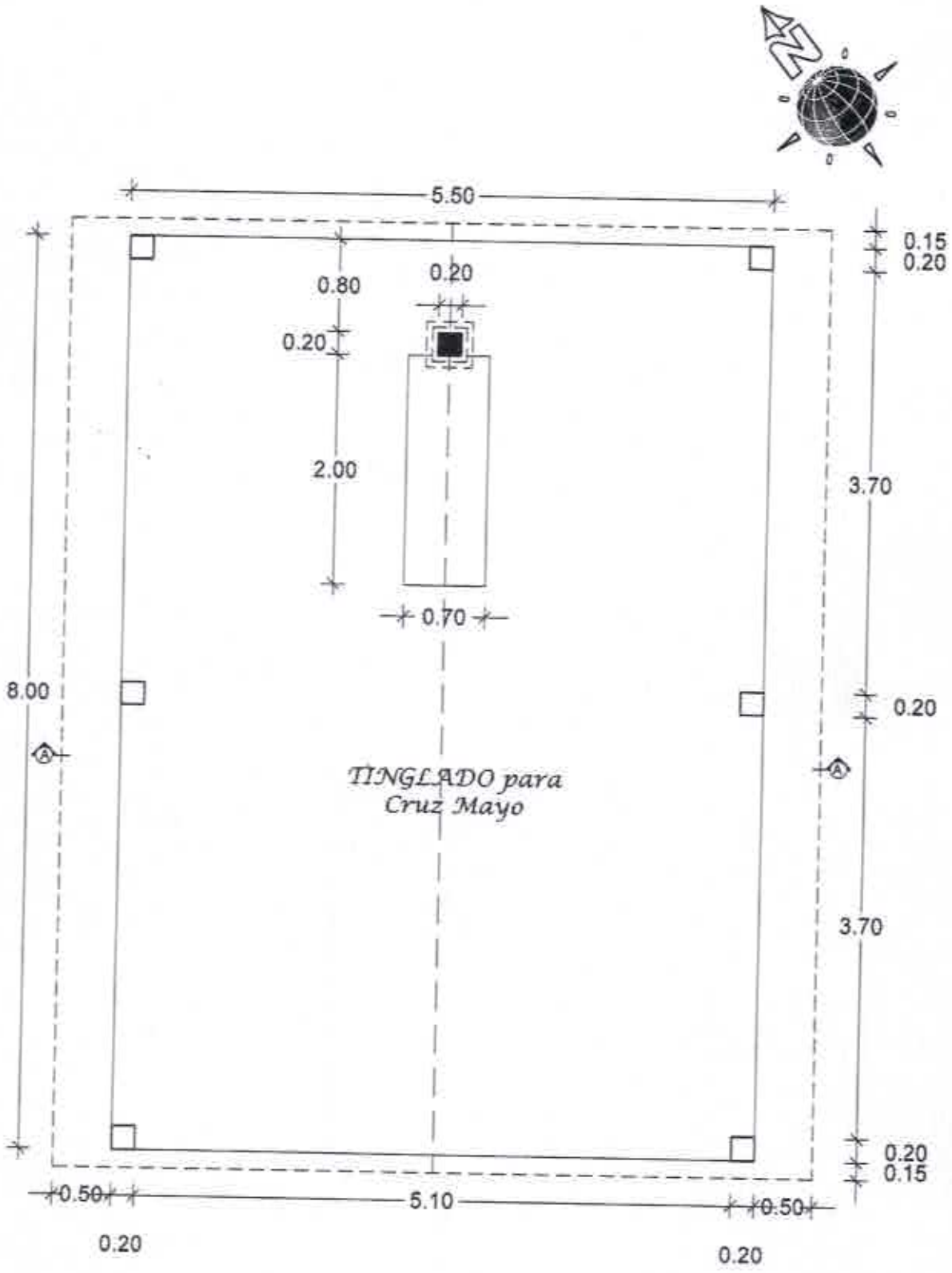

PLANTA ACOTADA
ESC. : 1:50

MUNICIPALIDAD DE CAPIIBARY
SAN PEDRO-PARAGUAY

PROYECTO DE CONSTRUCCIÓN DE TINGLADO EN EL CEMENTERIO.
UBICACIÓN: COMPAÑIA 20 DE JULIO - DISTRITO DE CAPIIBARY.

Luis Alberto Fernández Portillo

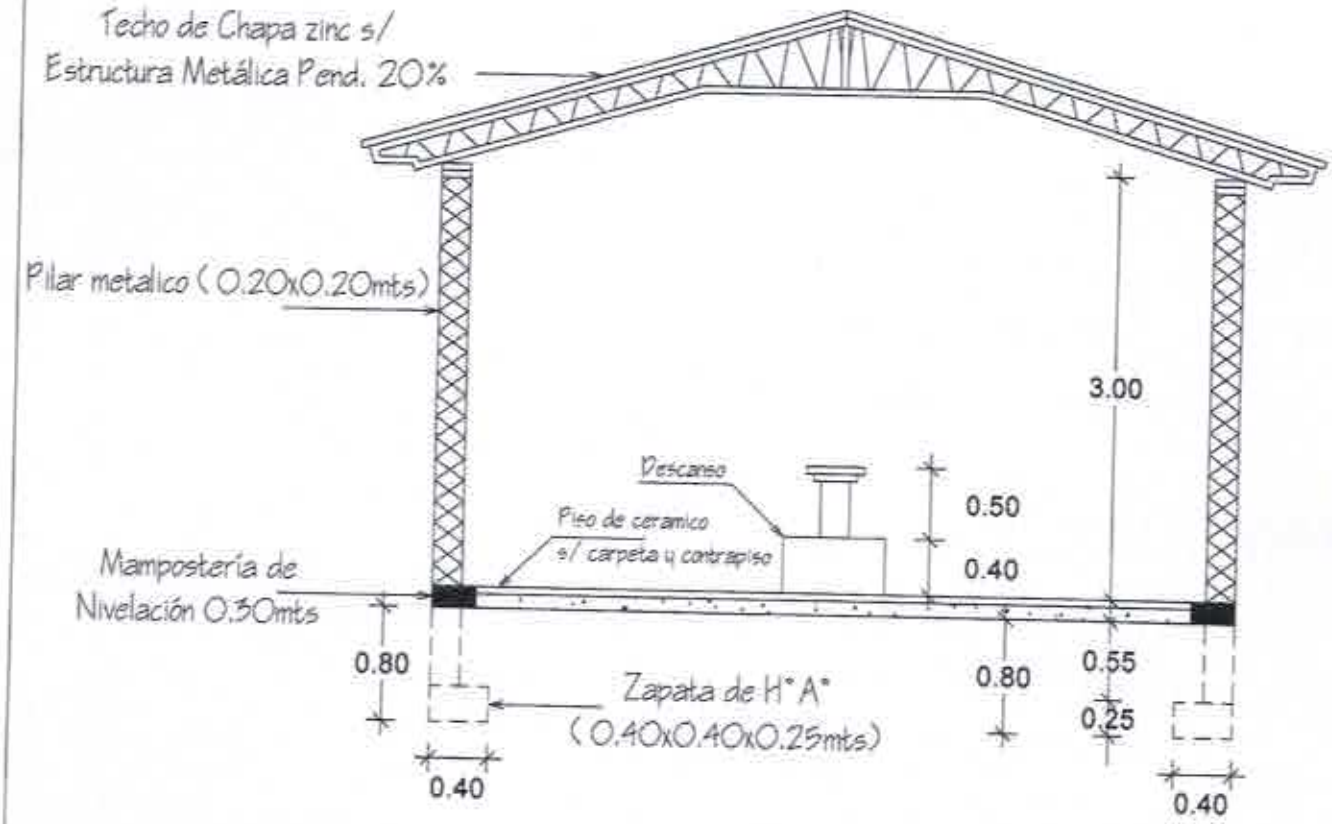

CORTE A-A
ESC. : 1:50

MUNICIPALIDAD DE CAPIIBARY
SAN PEDRO-PARAGUAY

PROYECTO DE CONSTRUCCIÓN DE TINGLADO EN EL CEMENTERIO.
UBICACIÓN: COMPAÑIA 20 DE JULIO - DISTRITO DE CAPIIBARY.

Luis Alberto Fernández Portillo
Arquitecto

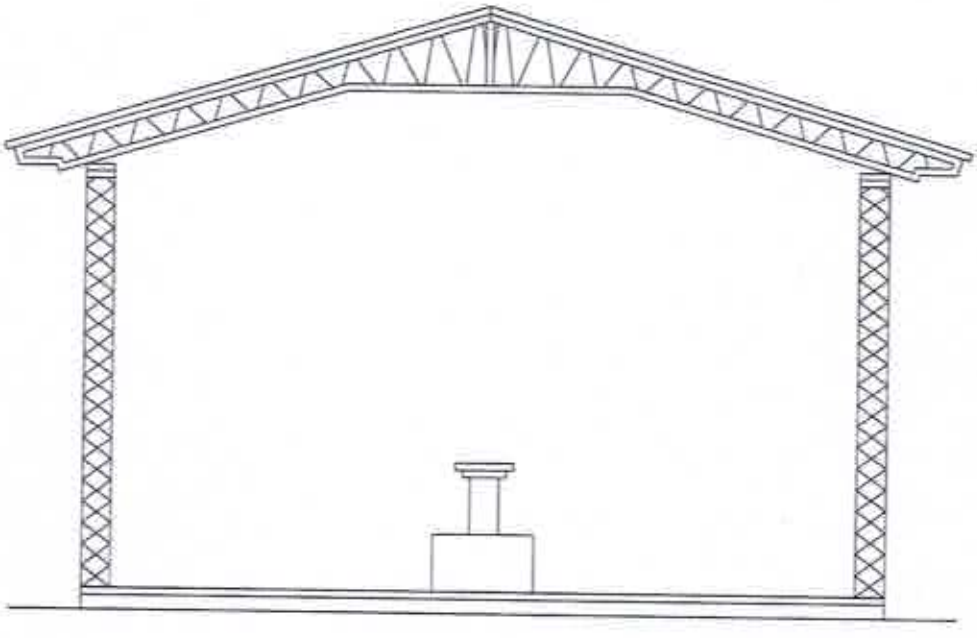

FACHADA FRONTAL
ESC. : 1:50

MUNICIPALIDAD DE CAPIIBARY
SAN PEDRO-PARAGUAY

PROYECTO DE CONSTRUCCIÓN DE TINGLADO EN EL CEMENTERIO.
UBICACIÓN: COMPAÑIA 20 DE JULIO - DISTRITO DE CAPIIBARY.

Luis Alberto Fernández Portillo
Arquitecto
Reg. M.O.P.C. Nº 3.193

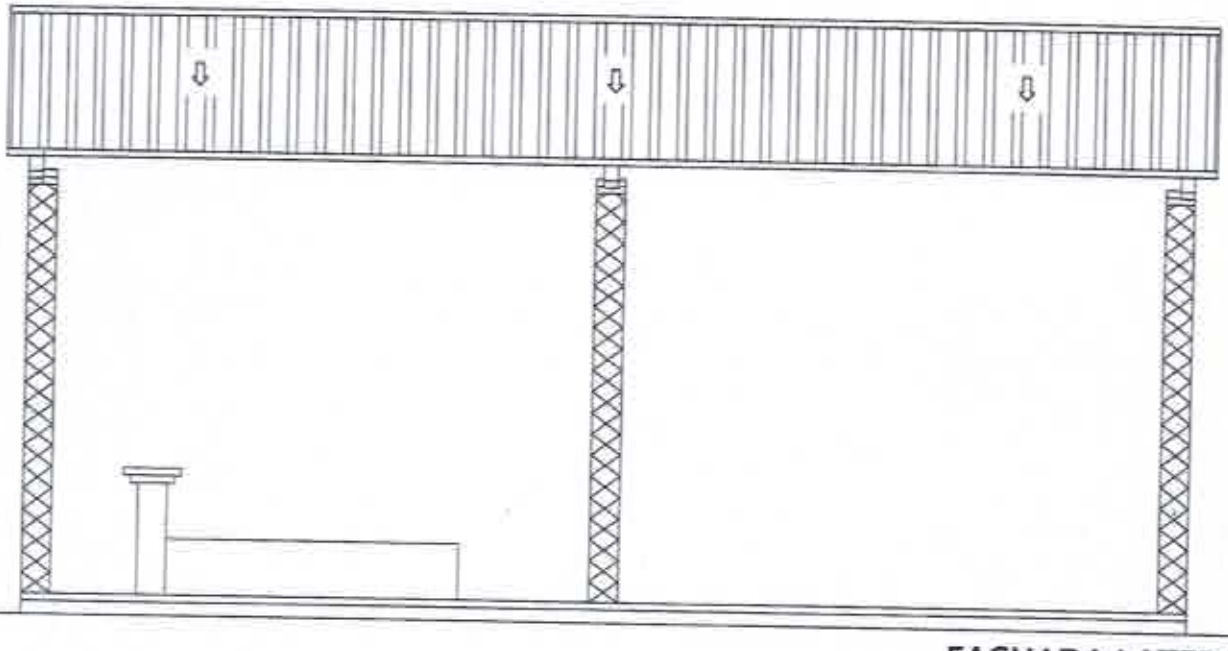

FACHADA LATERAL
ESC. : 1:50

MUNICIPALIDAD DE CAPIIBARY
SAN PEDRO-PARAGUAY

PROYECTO DE CONSTRUCCIÓN DE TINGLADO EN EL CEMENTERIO.
UBICACIÓN: COMPAÑIA 20 DE JULIO - DISTRITO DE CAPIIBARY.

Luis Alberto Fernández Portillo
Arquitecto
M.O.P.C. Nº 3.193

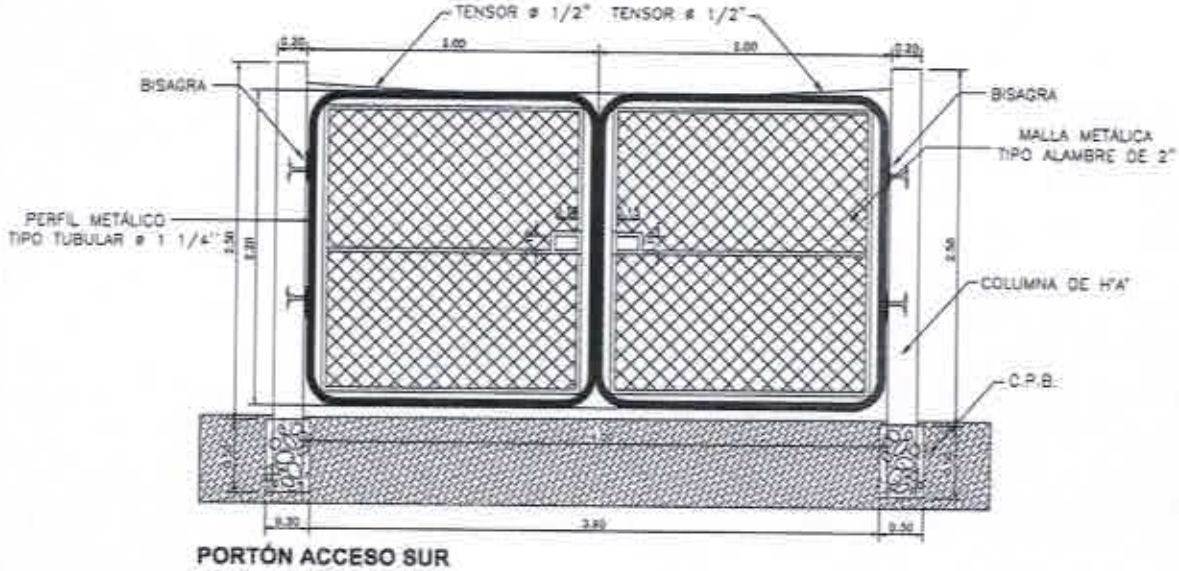

PORTÓN ACCESO SUR
ESC.:..... 1/50

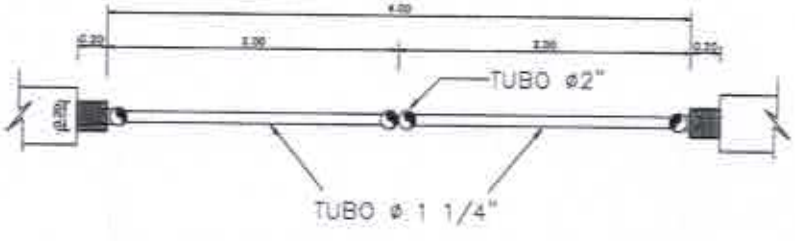

PLANTA ACOTADA PORTÓN ACCESO ESTE
ESC.:..... 1/50

MUNICIPALIDAD DE CAPIIBARY
SAN PEDRO-PARAGUAY

PROYECTO DE CONSTRUCCIÓN DE TINGLADO EN EL CEMENTERIO.
UBICACIÓN: COMPAÑIA 20 DE JULIO - DISTRITO DE CAPIIBARY.

Luis Alberto Fernández Portillo
Arquitecto
M.O.P.C. Nº 3.193

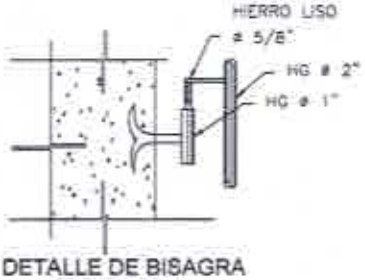

DETALLE DE BISAGRA
SIN ESCALA

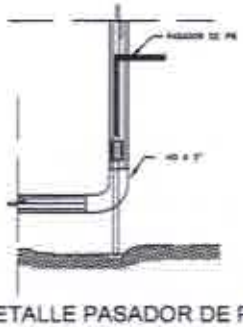

DETALLE PASADOR DE PIE
SIN ESCALA

DETALLE DE AMARRE DE MALLA
ESC.:..... 1/25

MUNICIPALIDAD DE CAPIIBARY
SAN PEDRO-PARAGUAY

PROYECTO DE CONSTRUCCIÓN DE TINGLADO EN EL CEMENTERIO.
UBICACIÓN: COMPAÑIA 20 DE JULIO - DISTRITO DE CAPIIBARY.

Luis Alberto Fernández Portillo
Arquitecto
Reg. M.O.P.C. Nº 3.193

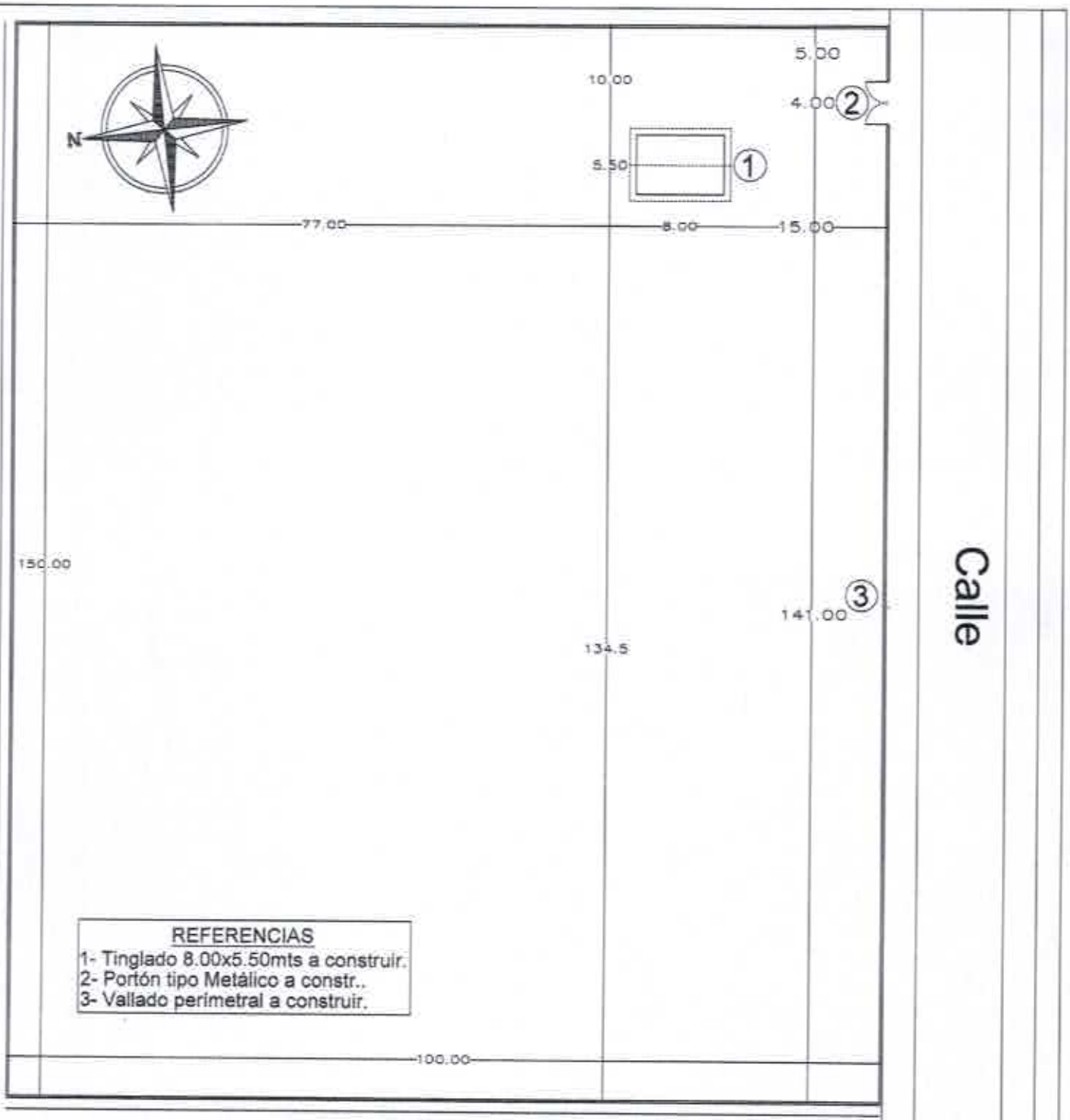

PLANTA DE UBICACIÓN
ESC.:..... 1/500

Municipalidad de Capiíbary
Dto. de San Pedro - Py.

PROYECTO:

Construcción de 1 tinglado 8.00x5.50mts.
vallado perímetral y portón de acceso

UBICACIÓN:

Cementerio Ara Pyahu - Ara Pyahu
Distrito de Capiíbary

Luis Alberto Fernández Portillo
Arquitecto
Reg. M.O.P.C. Nº 3.193

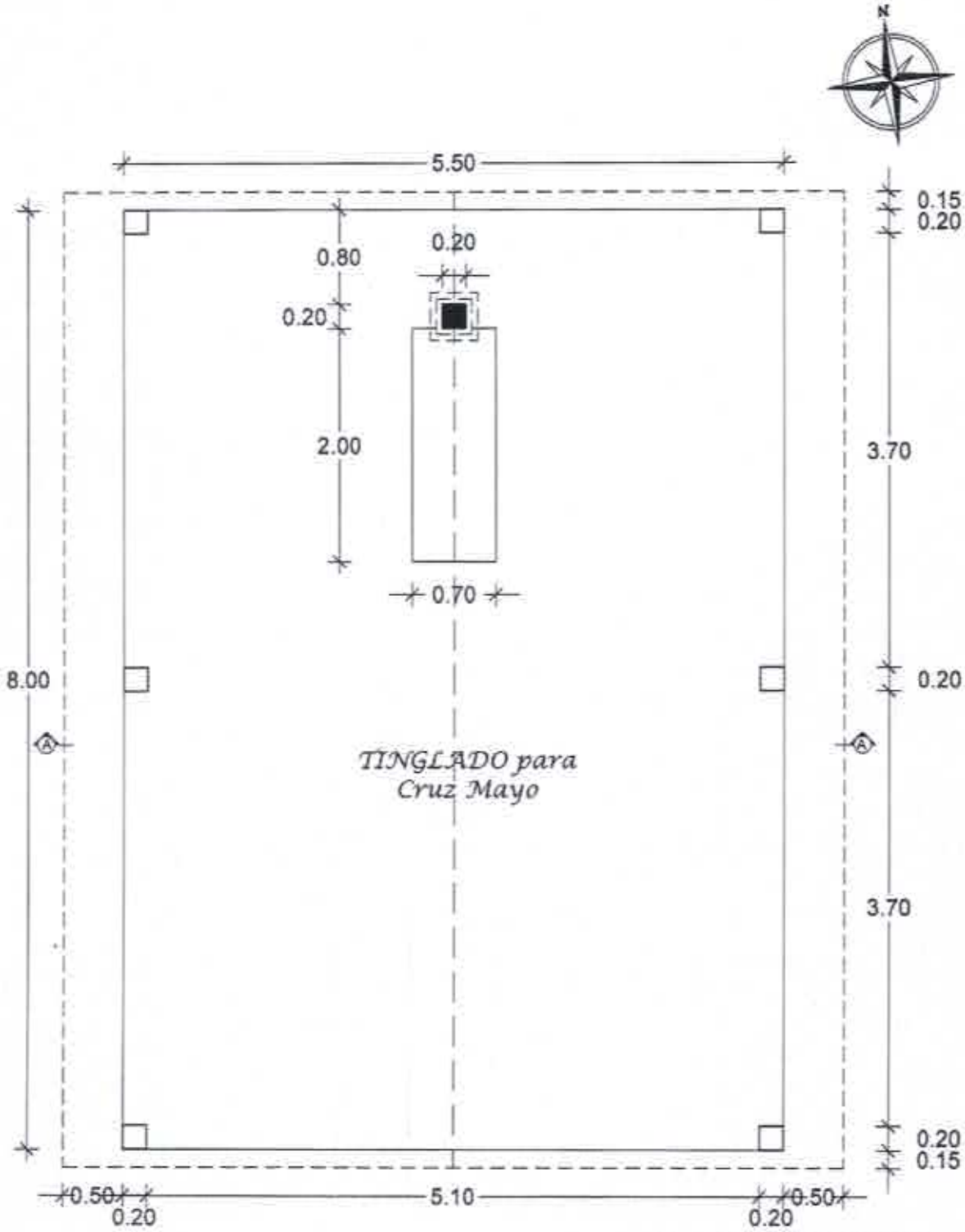

PLANTA ACOTADA
ESC.:..... 1/50

Municipalidad de Capiíbary
Dto. de San Pedro - Py.

PROYECTO: Construcción de 1 tinglado 8.00x5.50mts.

UBICACIÓN: Cementerio Ara Pyahu - Ara Pyahu
Distrito de Capiíbary

Luis Alberto Fernández Portillo
Arquitecto

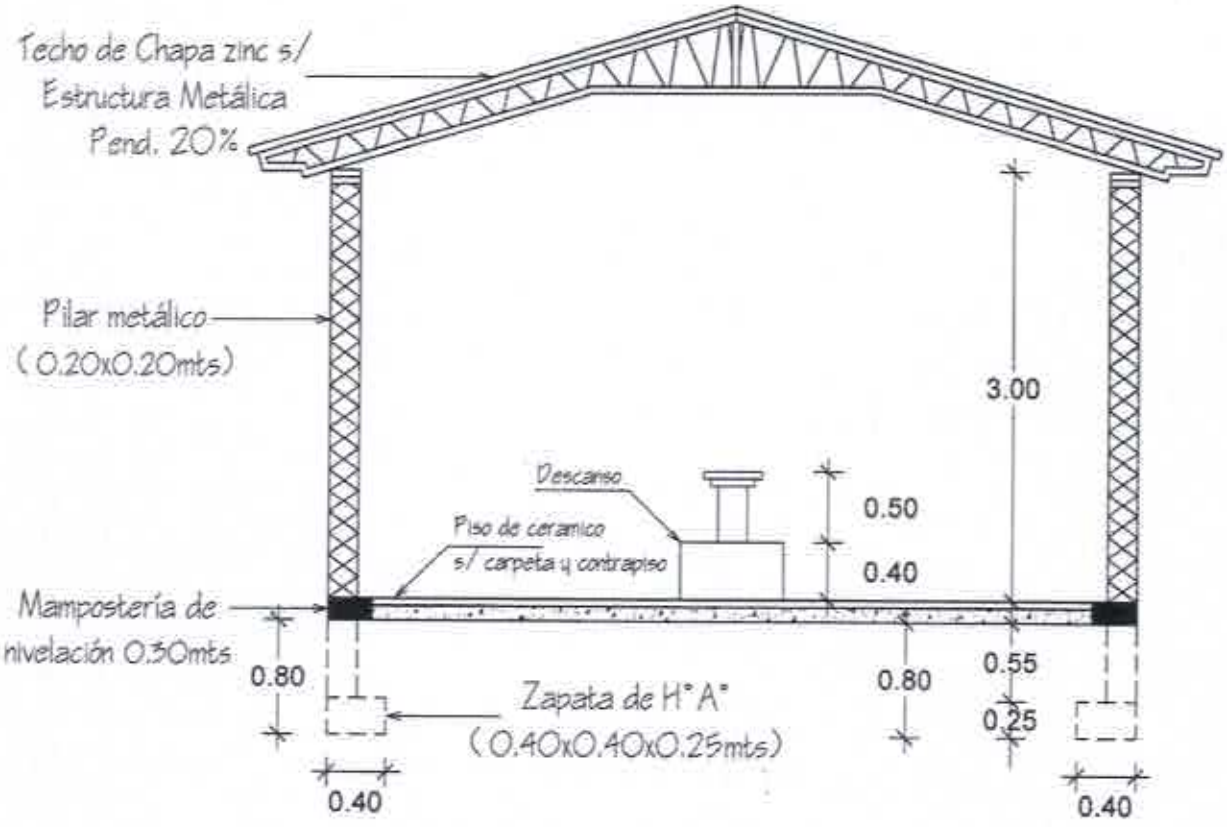

SECCIÓN TRANSVERSAL A-A"
ESC.:..... 1/50

Municipalidad de Capiíbary
Dto. de San Pedro - Py.

PROYECTO: Construcción de 1 tinglado 8.00x5.50mts.

UBICACIÓN: Cementerio Ara Pyahu - Ara Pyahu
Distrito de Capiíbary

Luis Alberto Fernández Portillo
Arquitecto
Reg. M.O.P.C. Nº 3.193

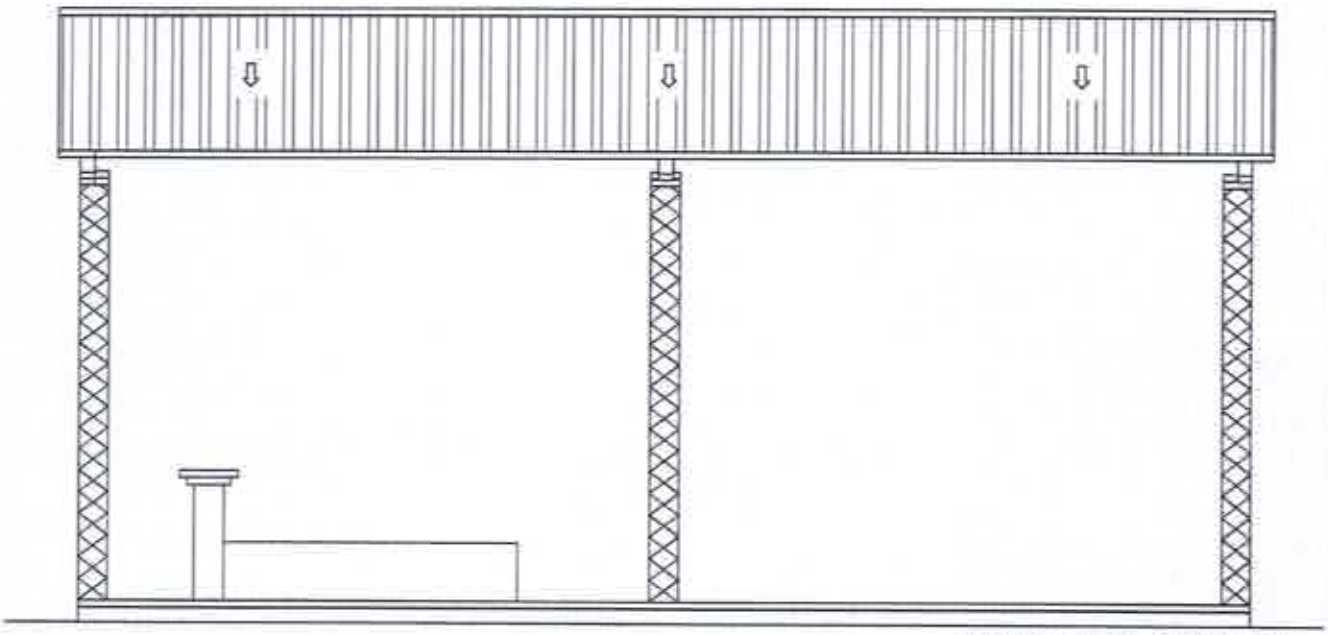

FACHADA LATERAL
ESC.:..... 1/50

Municipalidad de Capiíbary
Dto. de San Pedro - Py.

PROYECTO: Construcción de 1 tinglado 8.00x5.50mts.

UBICACIÓN: Cementerio Ara Pyahu - Ara Pyahu
Distrito de Capiíbary

Luis Alberto Fernández Portillo
Arquitecto
Reg. M.O.P.C. Nº 3.193

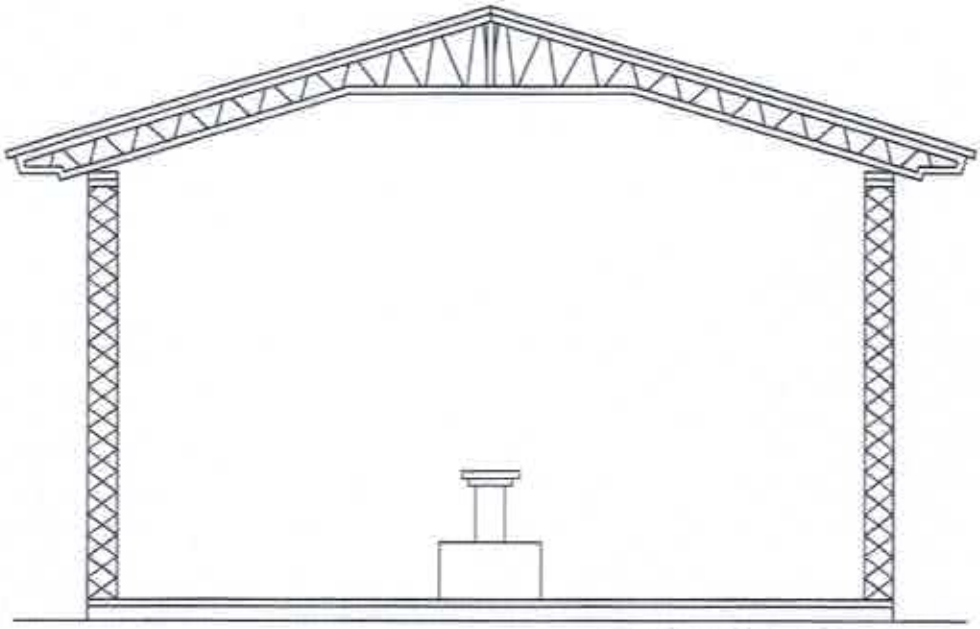

FACHADA FRONTAL
ESC.:..... 1/50

Municipalidad de Capiíbary
Dto. de San Pedro - Py.

PROYECTO: Construcción de 1 tinglado 8.00x5.50mts.

UBICACIÓN: Cementerio Ara Pyahu - Ara Pyahu
Distrito de Capiíbary

Luis Alberto Fernández Portillo
Arquitecto
Reg. M.O.P.C. Nº 3.193

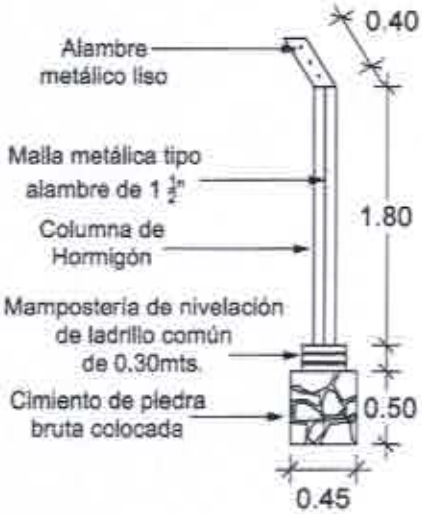

SECCIÓN TRANSVERSAL DE VALLADO
ESC.:..... 1:50

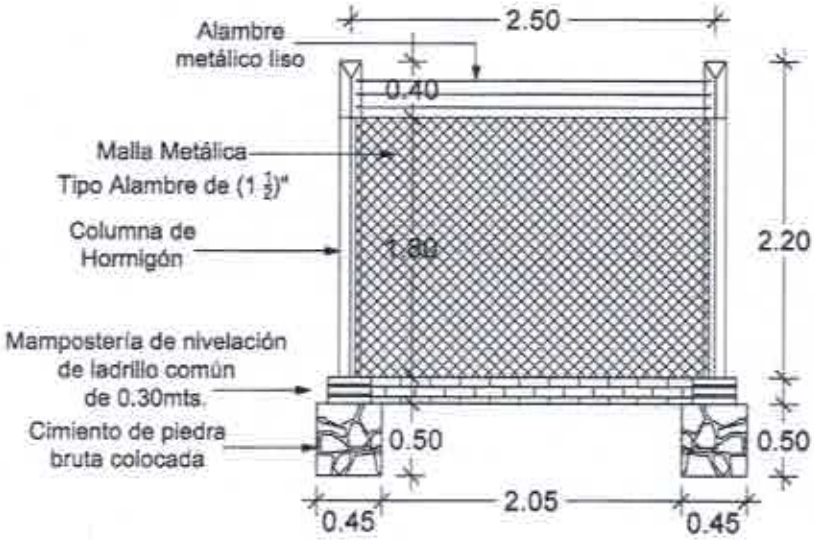

SECCIÓN LONGITUDINAL DE VALLADO
ESC.:..... 1:50

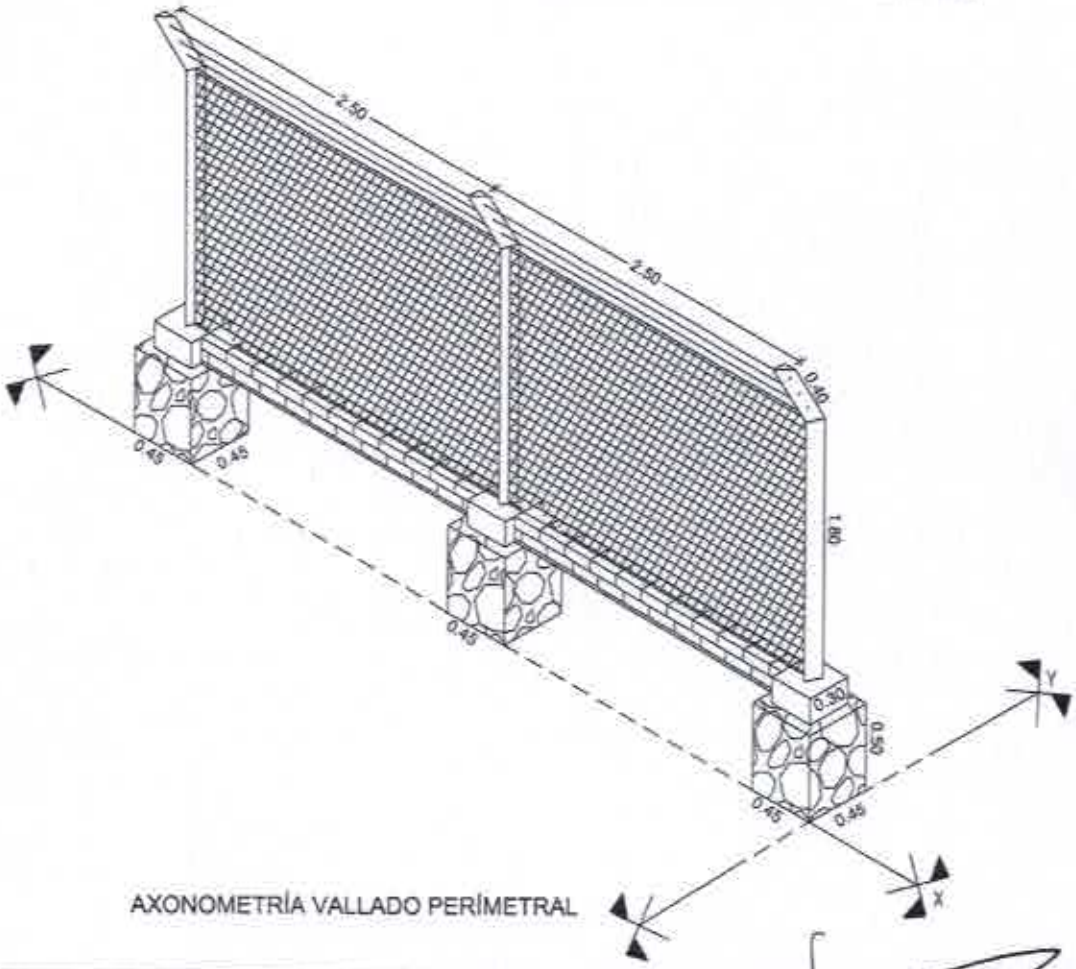

AXONOMETRÍA VALLADO PERÍMETRAL

Municipalidad de Capiíbary
Dto. de San Pedro - Py.

PROYECTO: Construcción Vallado perímetral.

UBICACIÓN: Cementerio Ara Pyahu - Ara Pyahu
Distrito de Capiíbary

Luis Alberto Fernández Portillo
Arquitecto
Reg. M.O.P.C. Nº 3.195

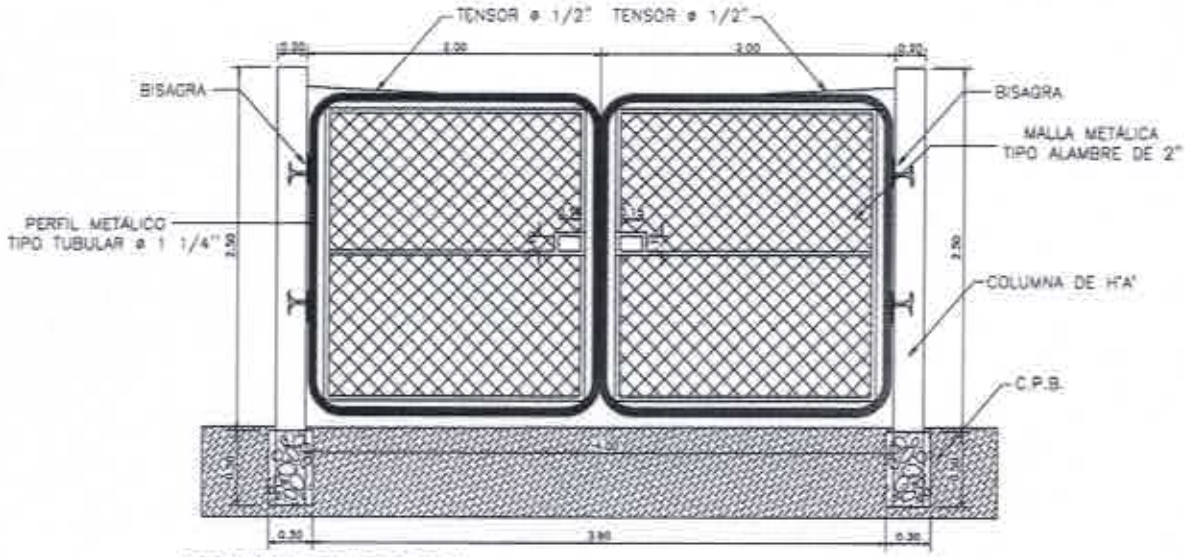

PORTÓN ACCESO OESTE
ESC.:..... 1/50

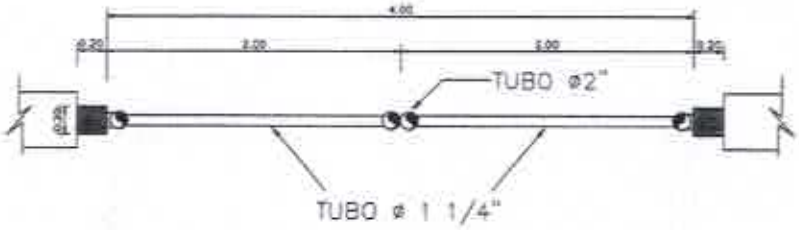

PLANTA ACOTADA PORTÓN ACCESO OESTE
ESC.:..... 1/50

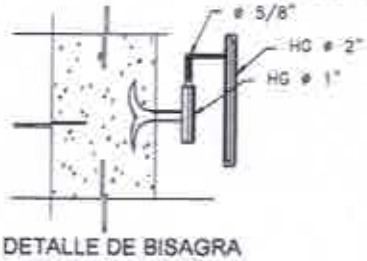

DETALLE DE BISAGRA
SIN ESCALA

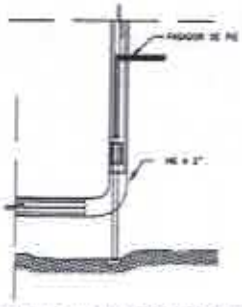

DETALLE PASADOR DE PIE
SIN ESCALA

DETALLE DE AMARRE DE MALLA
ESC.:..... 1/50

Municipalidad de Capiíbary
Dto. de San Pedro - Py.

PROYECTO: Construcción de Portón Metálico.

UBICACIÓN: Cementerio Ara Pyahu - Ara Pyahu
Distrito de Capiíbary

Luis Alberto Fernández Portillo
Arquitecto
Reg. M.O.P.C. Nº 3.193

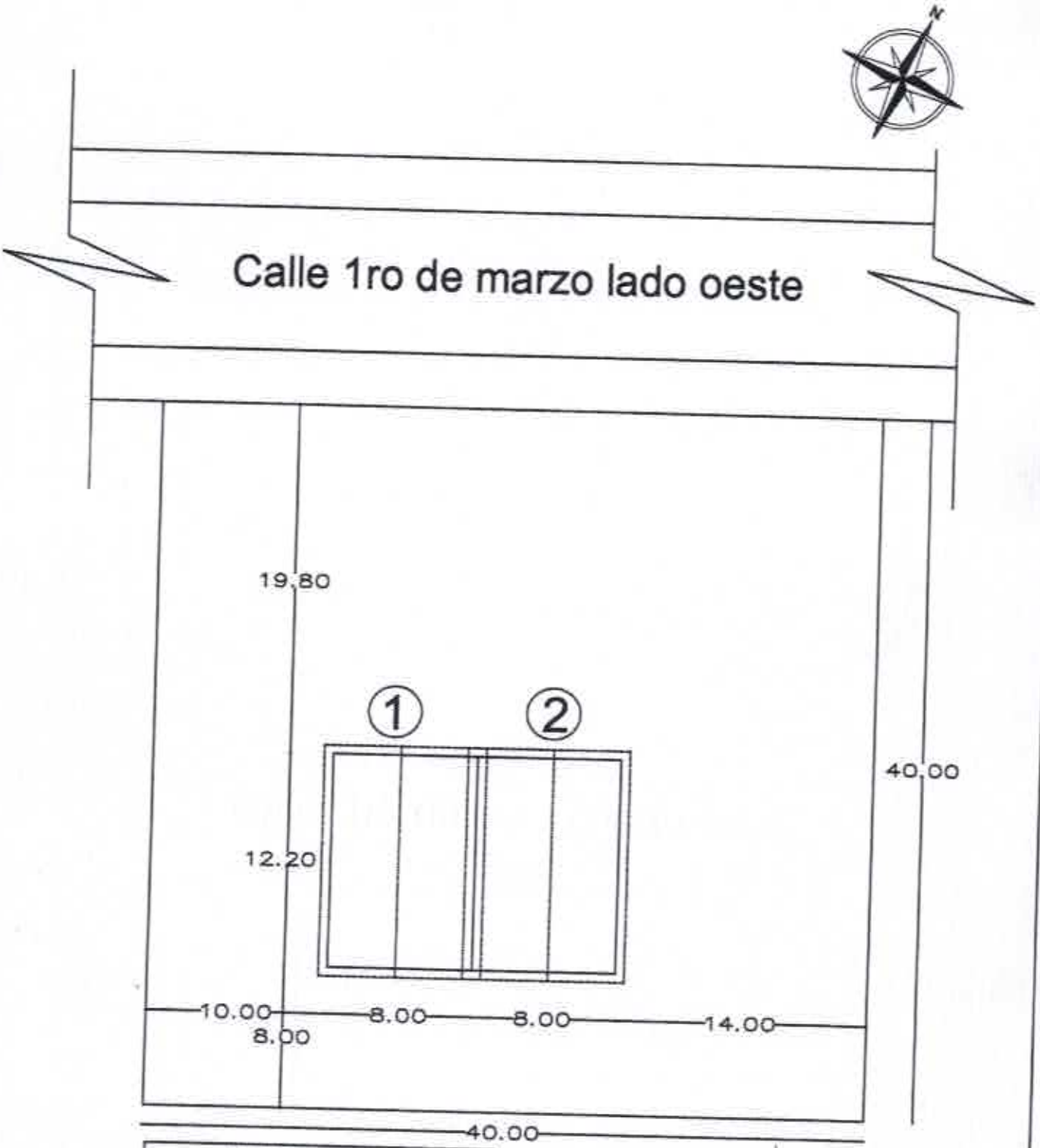

REFERENCIAS

1- Tinglado 8x12.20mts a construir.
2- Construcción existente.

PLANTA DE UBICACIÓN
ESC.:..... 1/300

Municipalidad de Capiíbary
Dto. de San Pedro - Py.

PROYECTO:

Construcción de 1 tinglado 8x12.20mts.

UBICACIÓN:Capilla San Vicente.

Luis Alberto Fernández Portillo
Arquitecto
Reg. M.O.P.C. Nº 3.193

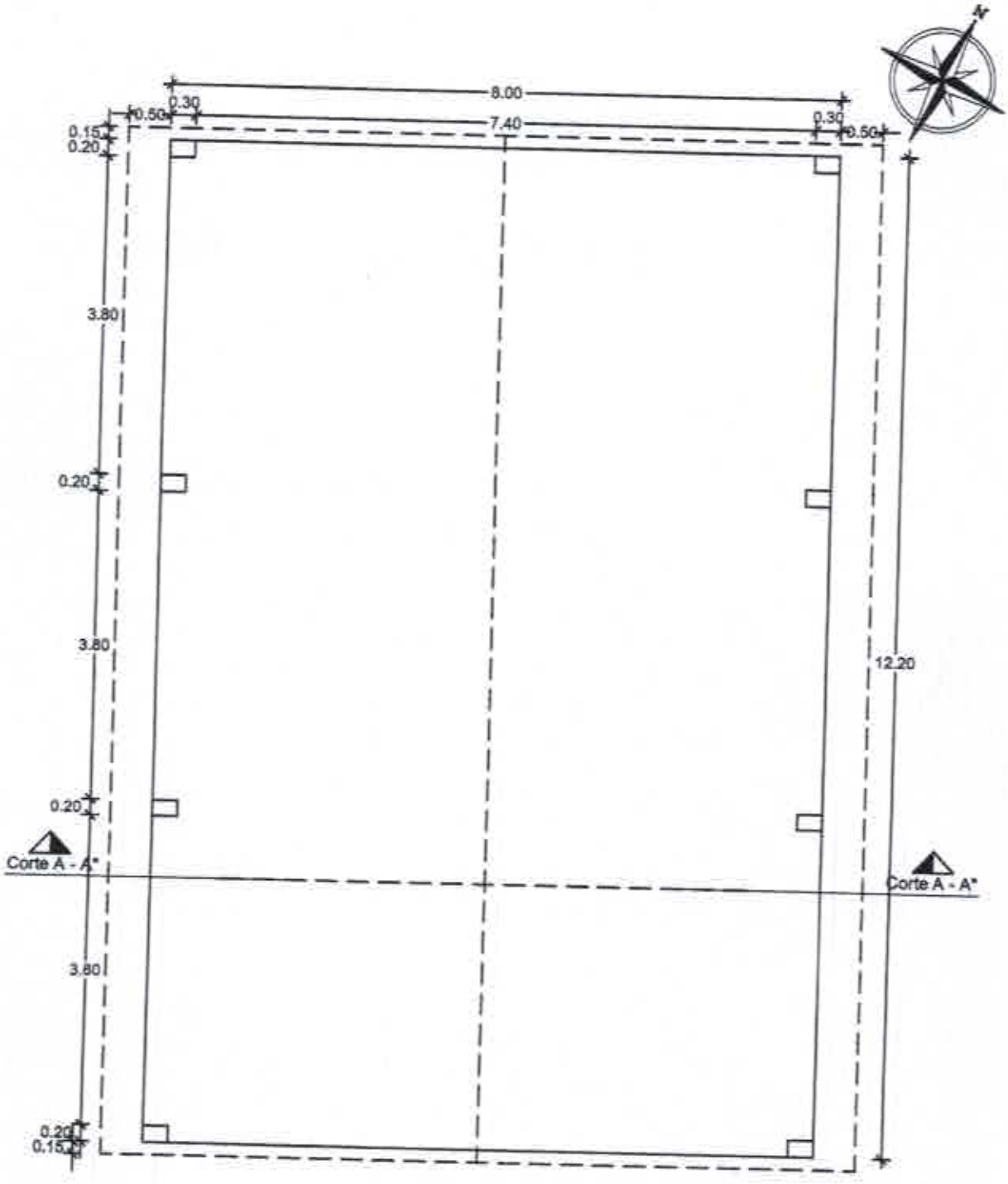

PLANTA ACOTADA
ESC.:..... 1/75

Municipalidad de Capiíbary
Dto. de San Pedro - Py.

PROYECTO: Construcción de 1 tinglado 8x12.20mts.

UBICACIÓN:

Capilla San Vicente comunidad San Vicente
Distrito de Capiíbary.

Luis Alberto Fernández Portillo
Arquitecto
Reg. M.O.P.C. Nº 3.193

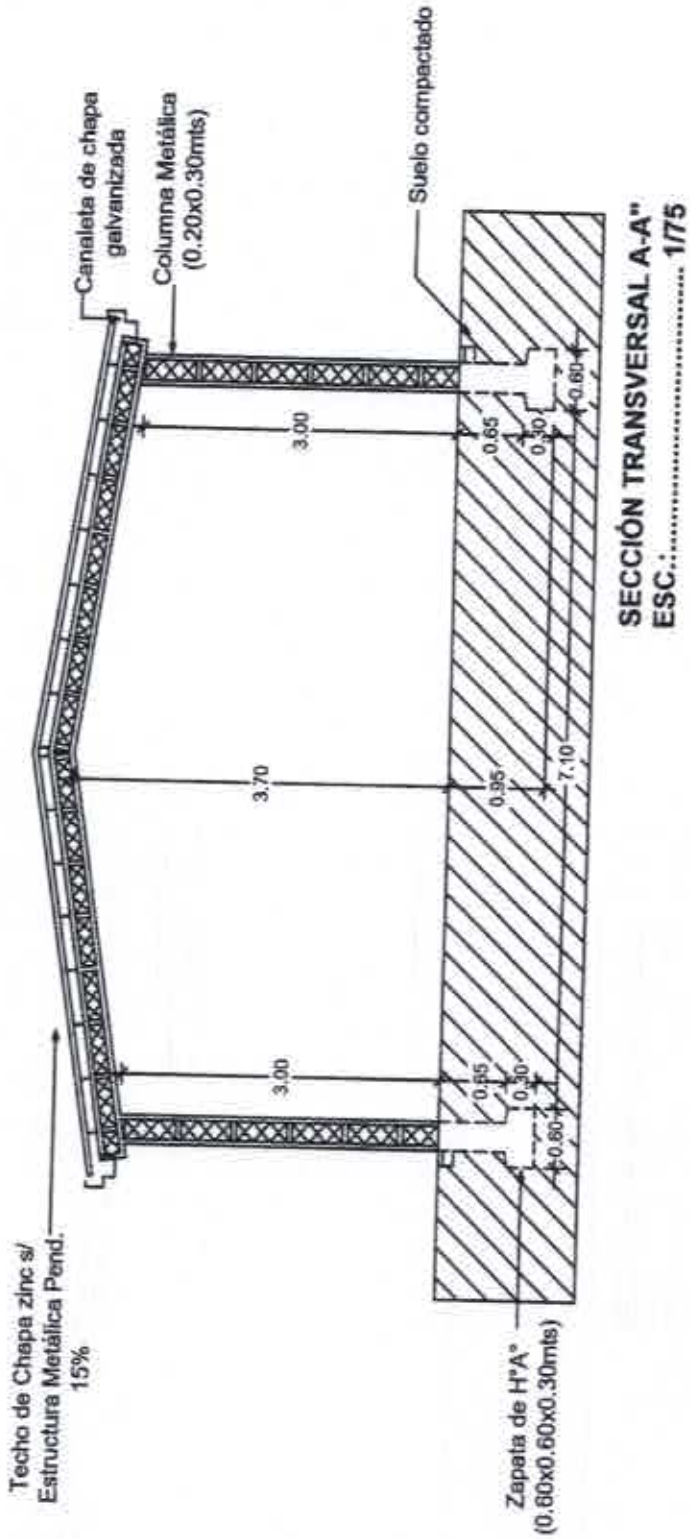

SECCIÓN TRANSVERSAL A-A"
ESC.: 1/75

Municipalidad de Capiíbary
Dto. de San Pedro - Py.

PROYECTO: Construcción de 1 tinglado 8x12.20mts.

UBICACIÓN:

Capilla San Vicente comunidad San Vicente
Distrito de Capiíbary.

Luis Alberto Fernández Portillo
Arquitecto
Reg. M.O.P.C. Nº 3.193

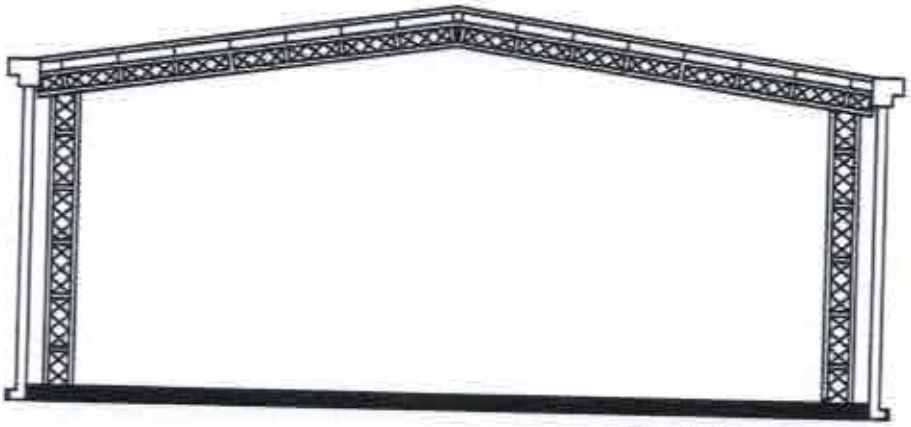

FACHADA FRONTAL
ESC.:.....1/75

Municipalidad de Capiíbary
Dto. de San Pedro - Py.

PROYECTO: Construcción de 1 tinglado 8x12.20mts.

UBICACIÓN:

Capilla San Vicente comunidad San Vicente
Distrito de Capiíbary.

Luis Alberto Fernández Portillo
Arquitecto
Reg. M.O.P.C. Nº 3.193

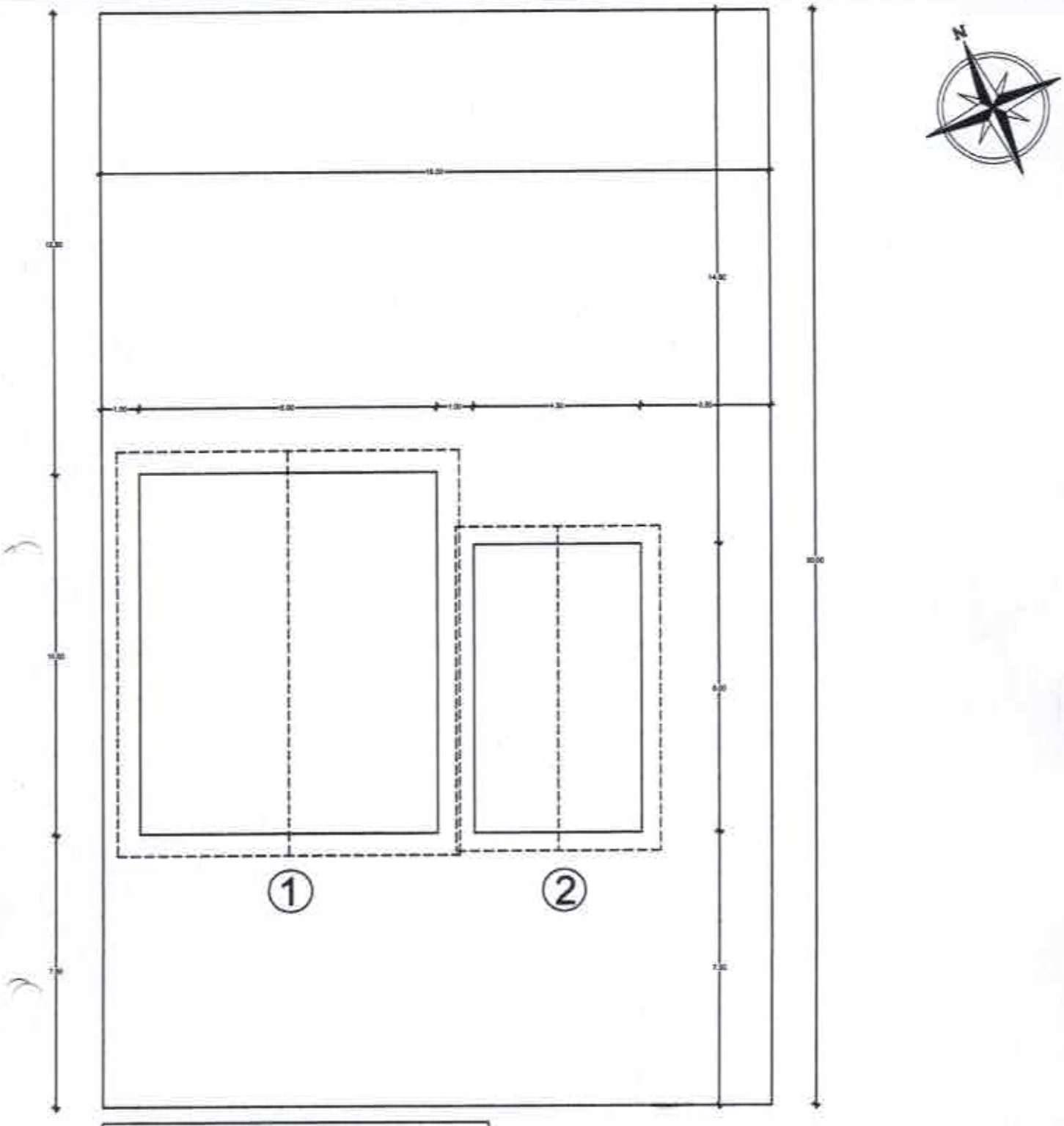

REFERENCIAS

1- Tinglado 8x10mts a construir.
2- Construcción existente.

PLANTA DE UBICACIÓN
ESC.:..... 1/150

Municipalidad de Capiíbary
Dto. de San Pedro - Py.

PROYECTO:

Construcción de 1 tinglado 8x10mts.

UBICACIÓN:Capilla Virgen del Carmen.

Luis Alberto Fernández Portillo
Arquitecto
Reg. M.O.P.C. Nº 3.193

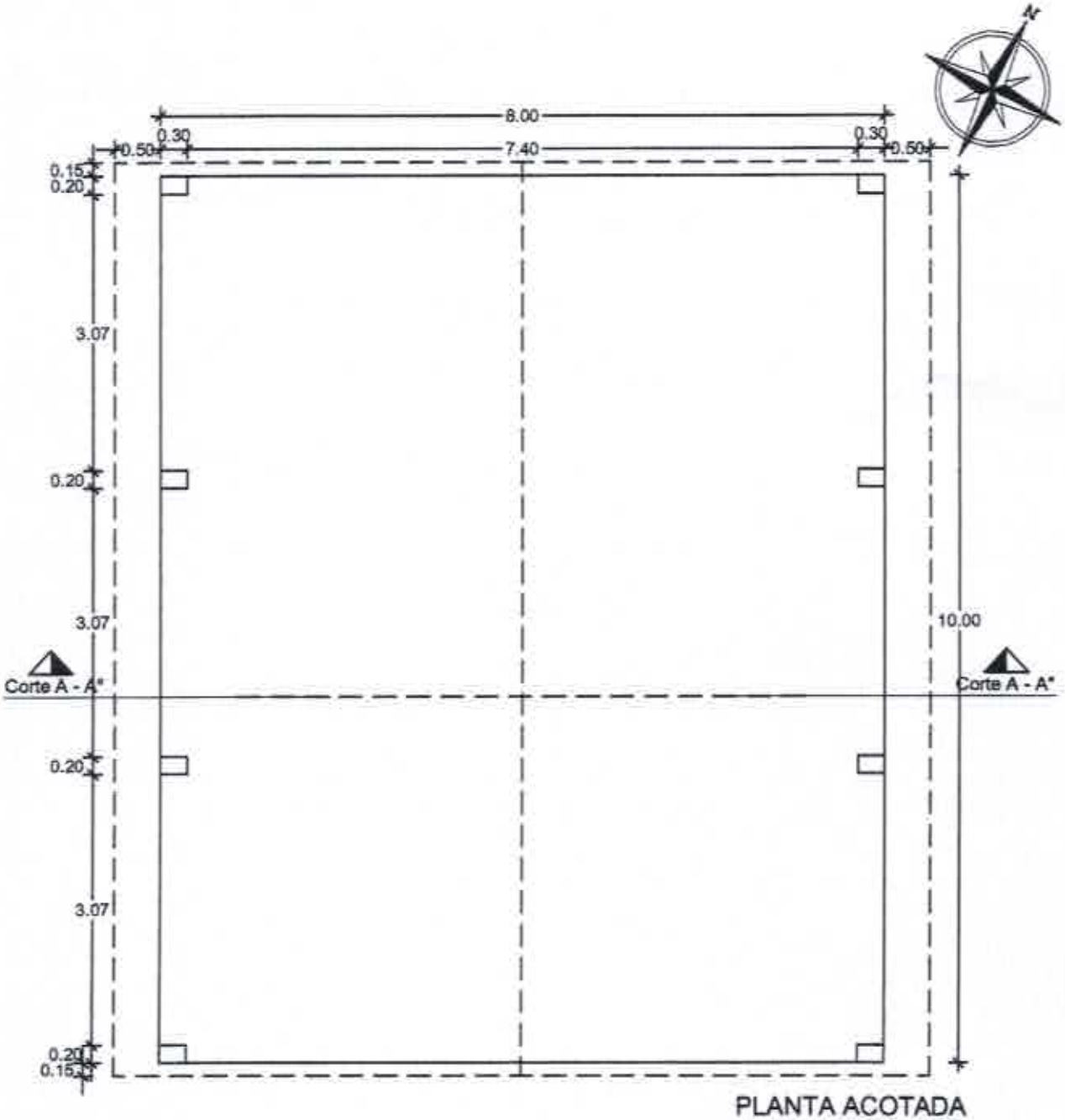

PLANTA ACOTADA
ESC.:..... 1/75

Municipalidad de Capiíbary
Dto. de San Pedro - Py.

PROYECTO: Construcción de 1 tinglado 8x10mts.

UBICACIÓN:

Capilla Virgen del Carmen de la comunidad

Luis Alberto Fernández Portillo
Arquitecto
Reg. M.O.P.C. Nº 3.193

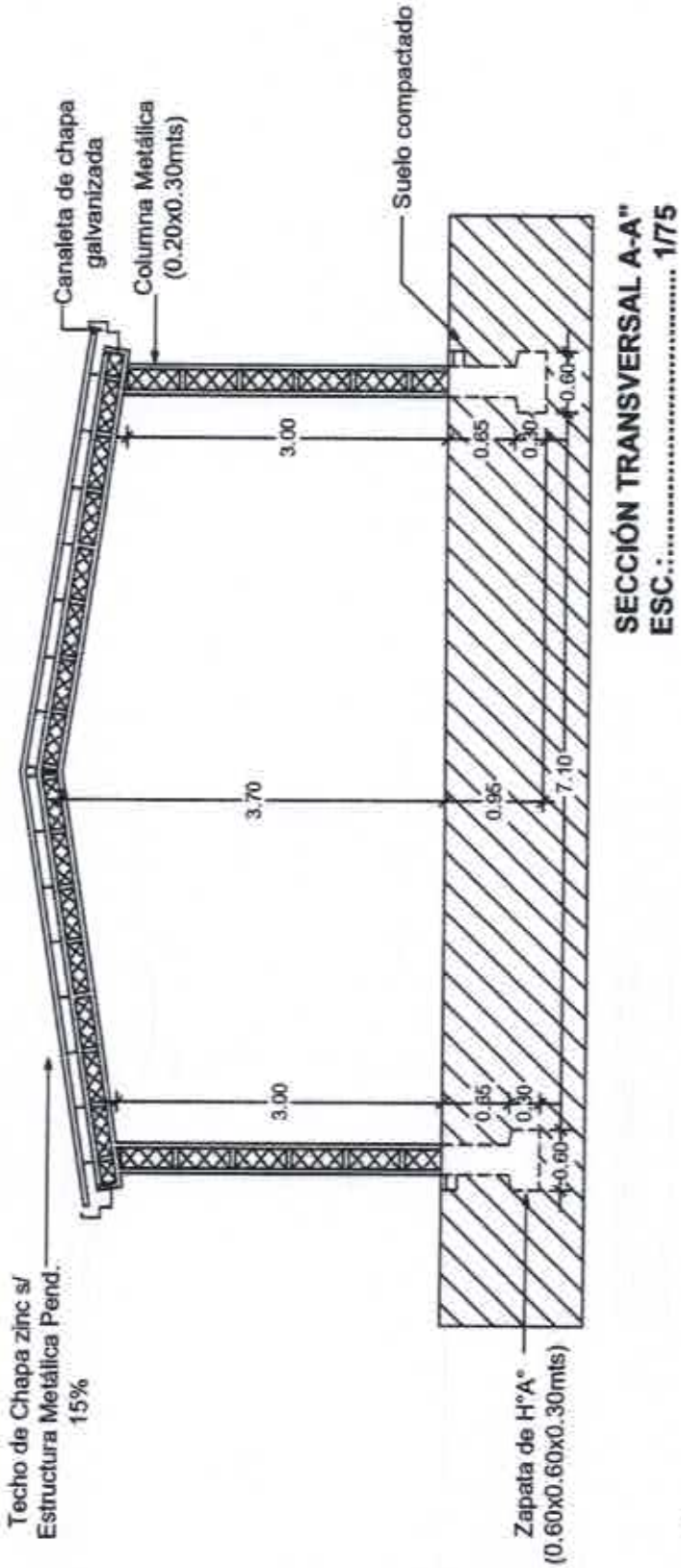

SECCIÓN TRANSVERSAL A-A"
ESC.:..... 1/75

Municipalidad de Capiíbary
Dto. de San Pedro - Py.

PROYECTO: Construcción de 1 tinglado 8x10mts.

UBICACIÓN:

Capilla Virgen del Carmen de la comunidad Kasguy Poty Distrito de Capiíbary

Luis Alberto Fernández Portillo
Arquitecto
Reg. M.O.P.C. Nº 3.193

FACHADA FRONTAL
ESC.:.....1/75

Municipalidad de Capiíbary
Dto. de San Pedro - Py.
PROYECTO: Construcción de 1 tinglado 8x10mts.
UBICACIÓN:
Capilla Virgen del Carmen de la comunidad
Kaaguy Poty Distrito de Capiíbary.

Luis Alberto Fernández Portillo
Arquitecto
Reg. M.O.P.C. Nº 3.193

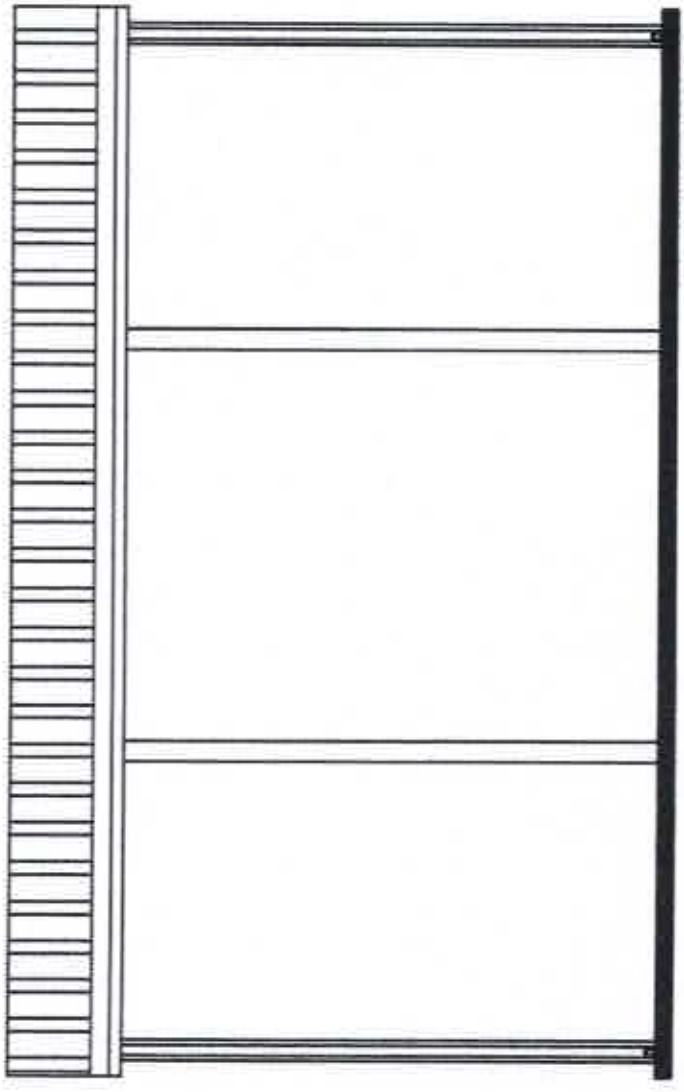

FACHADA LATERAL
ESC.:..... 1/75

Municipalidad de Capiíbary
Dto. de San Pedro - Py.

PROYECTO: Construcción de 1 tinglado 8x10mts.

UBICACIÓN:

Capilla Virgen del Carmen de la comunidad
Kaaguy Poty Distrito de Capiíbary

Luis Alberto Fernández Portillo
Arquitecto
Reg. M.O.P.C. Nº 3.193