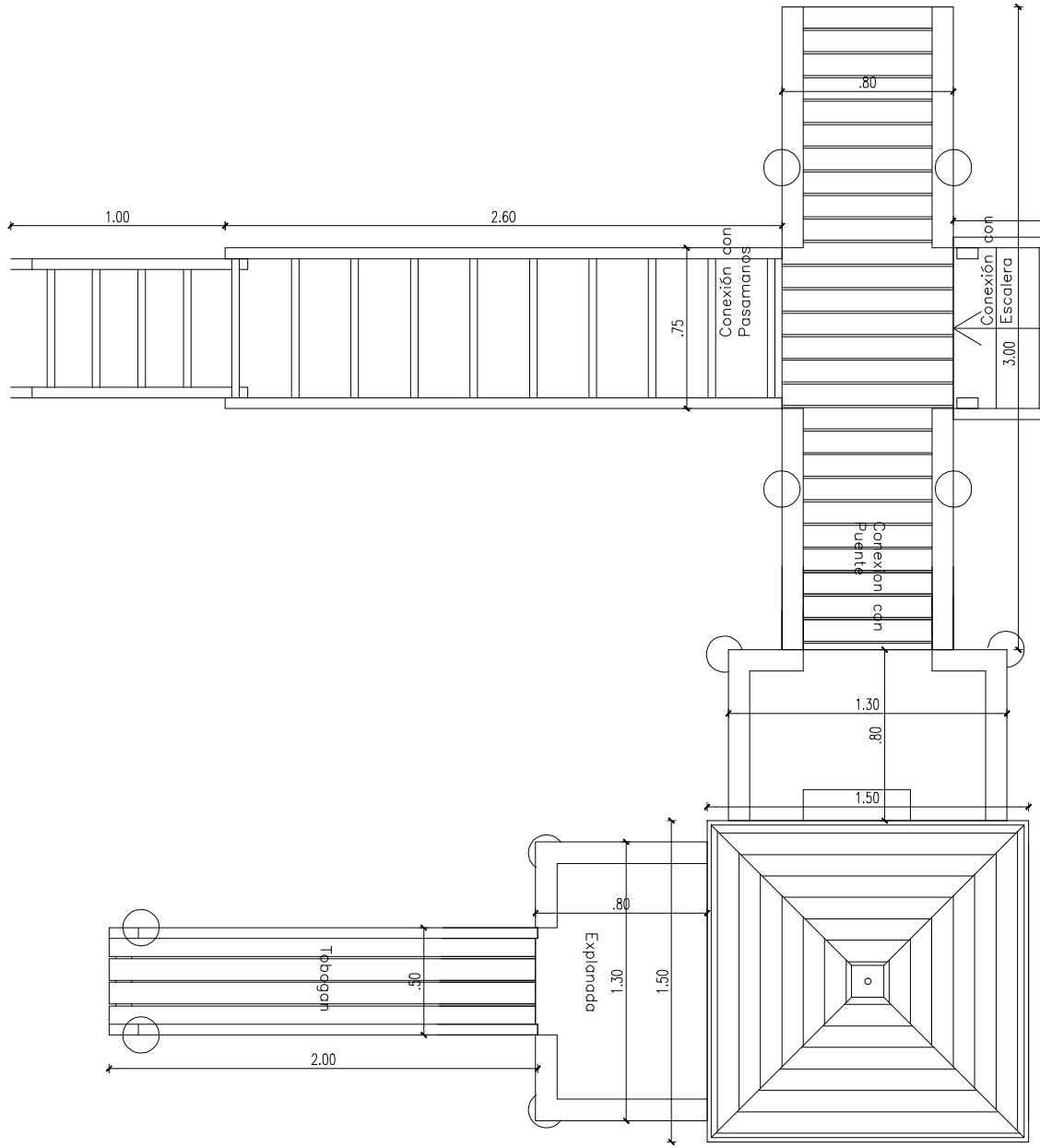

PLANTA GENERAL

BANCO

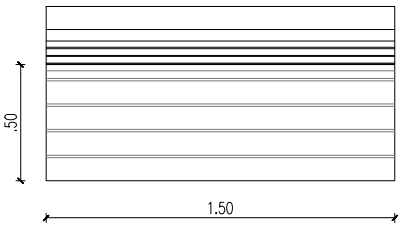

PLANTA

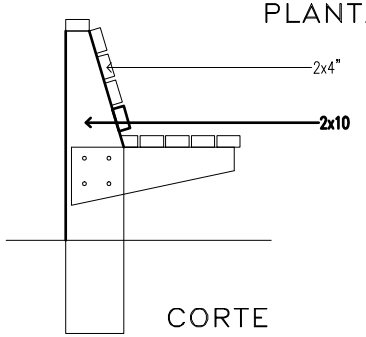

CORTE

Casa Torre con Entrepiso

FECHA	Nro.	MODIFICACION	VERIFICADO	APROBADO

PODER JUDICIAL
CORTE SUPREMA DE JUSTICIA
DIRECCION DE INFRAESTRUCTURA FISICA

OBRA: JUZGADO DE PAZ – PILAR
UBICACION: CIRCUNSCRIPCIÓN DE ÑEEMBUCU
PLANO: DETALLE DE PARQUE

PLANO N° 39

PROYECTO	ESCALA	DIBUJO	FECHA
DEPARTAMENTO DE OBRAS Y PROYECTOS	1/25	A.B.C.R	AGOSTO 2014