PLANTA de DESAGUE CLOACAL

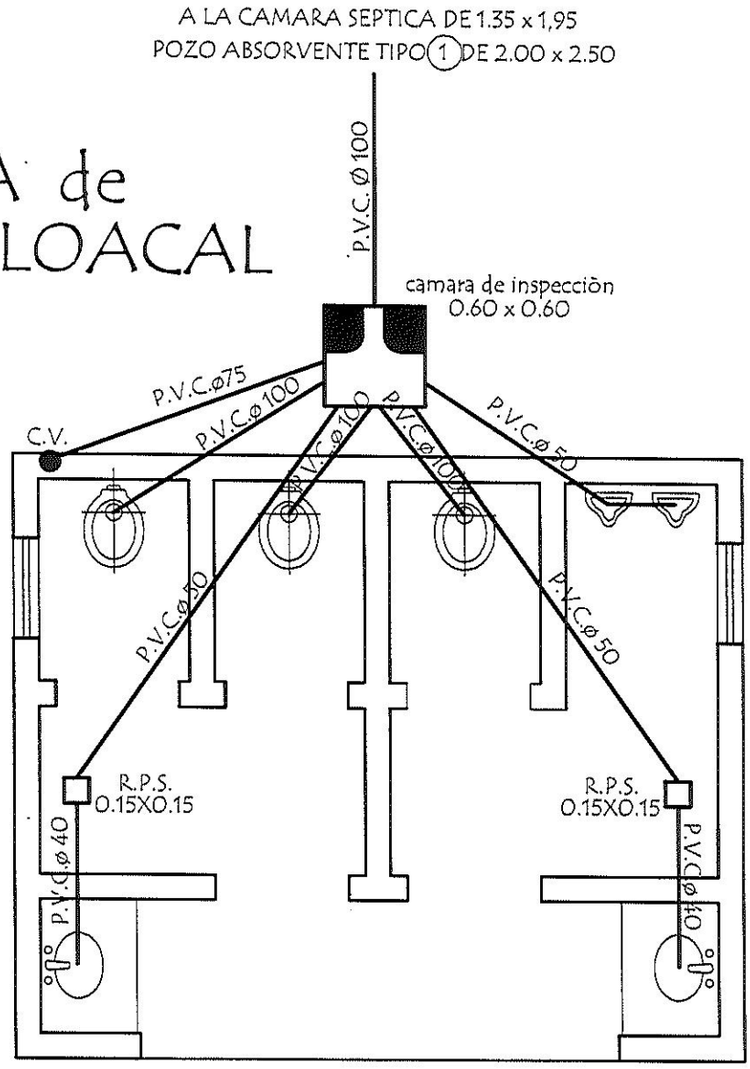

Observaciònes :

1 .- Las pendientes de las cañerias deberan ser del 0,5 %

PLANTA de AGUA CORRIENTE

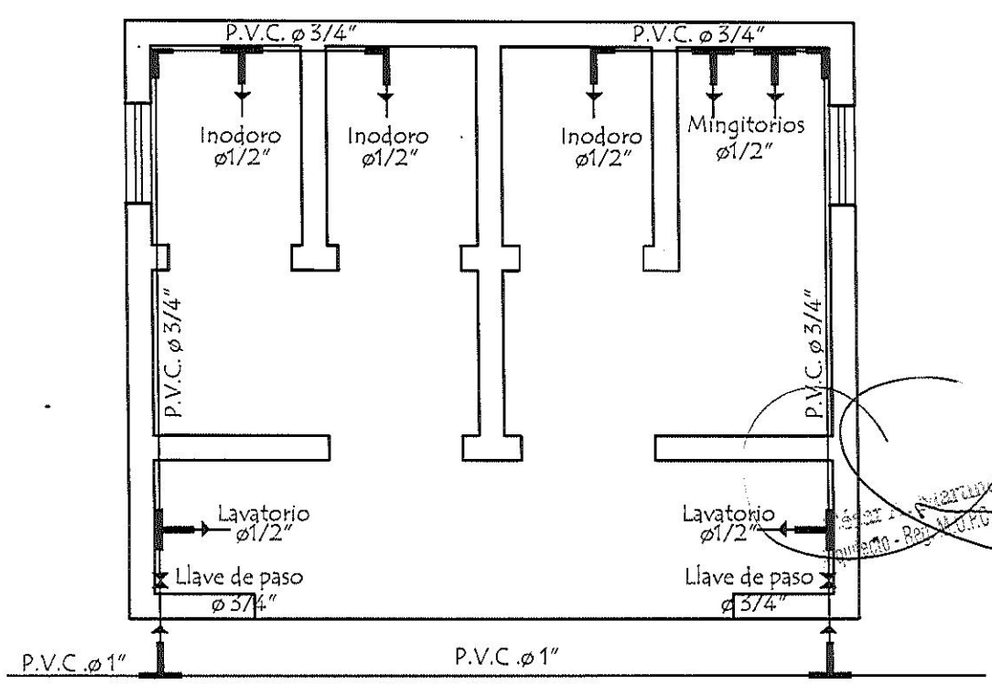

Puerta Tablero de 0,70 x 2,10

Alzado
Vista exterior

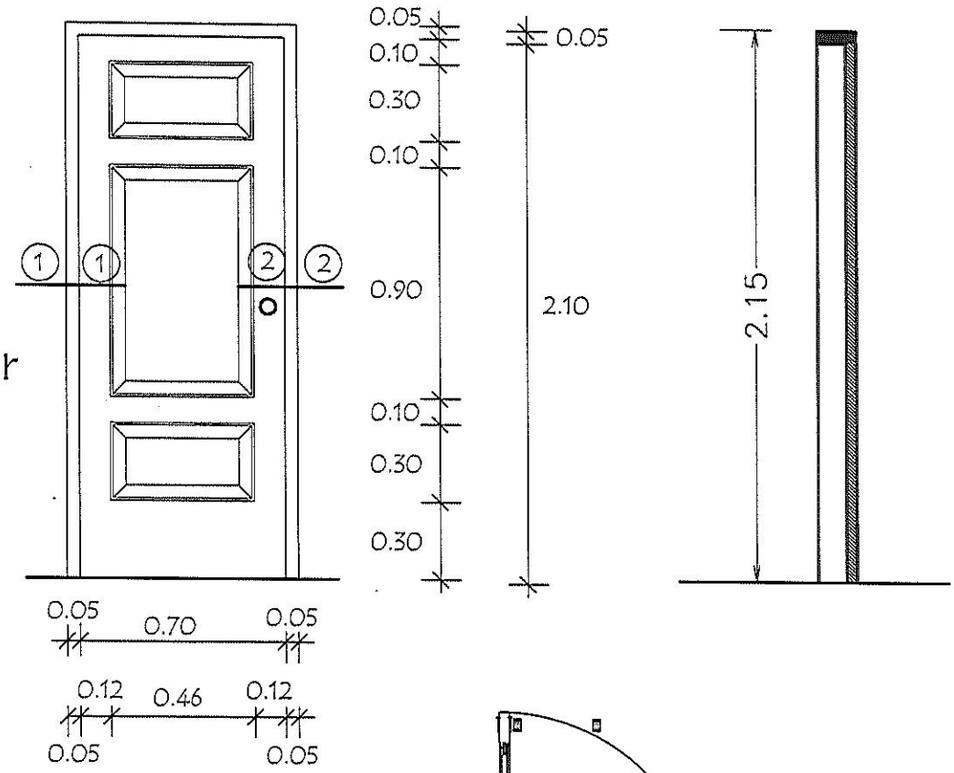

Planta

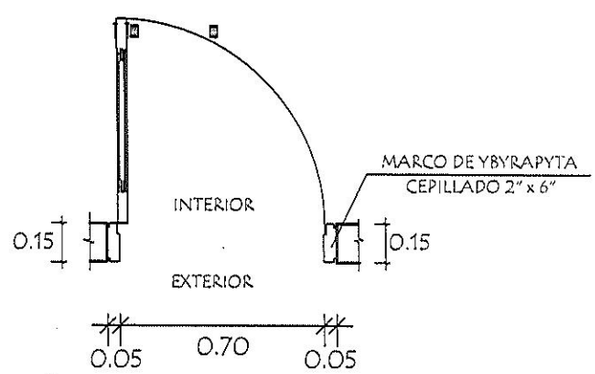

Detalle de Corte - Planta

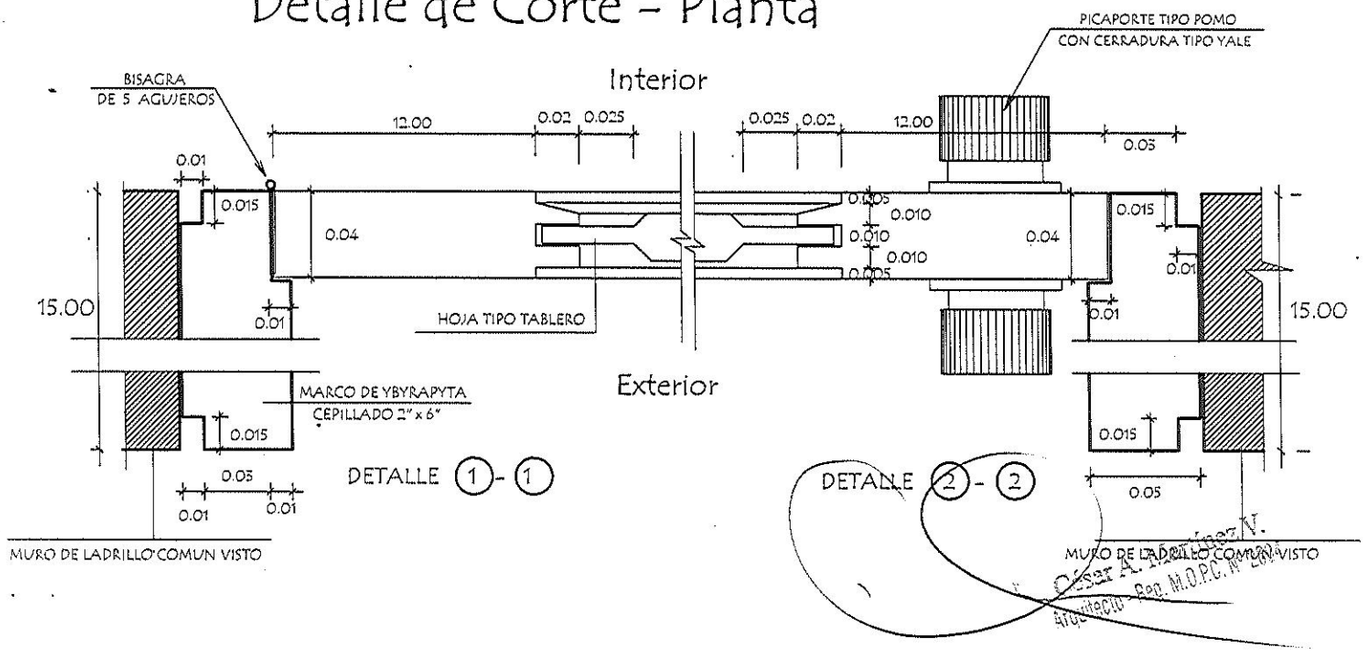

César A. Martínez V.
Arquitecto - Reg. M.O.P.C. N° 2.0

Puerta Placa de 0,60 x 1,50
Tipo Vaiven (boxes en baño)

Alzado
Vista exterior

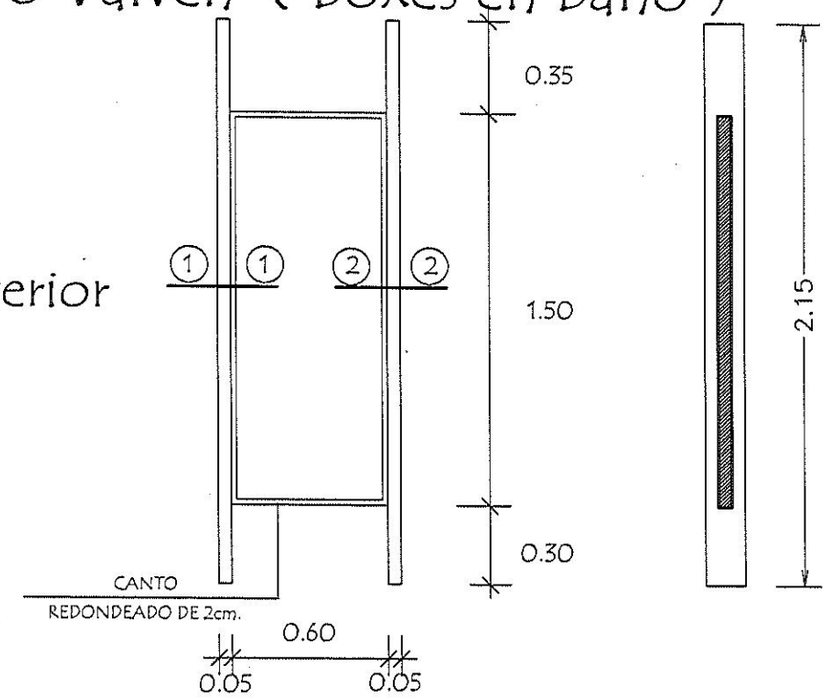

Planta

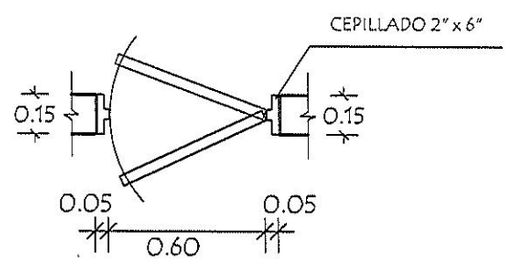

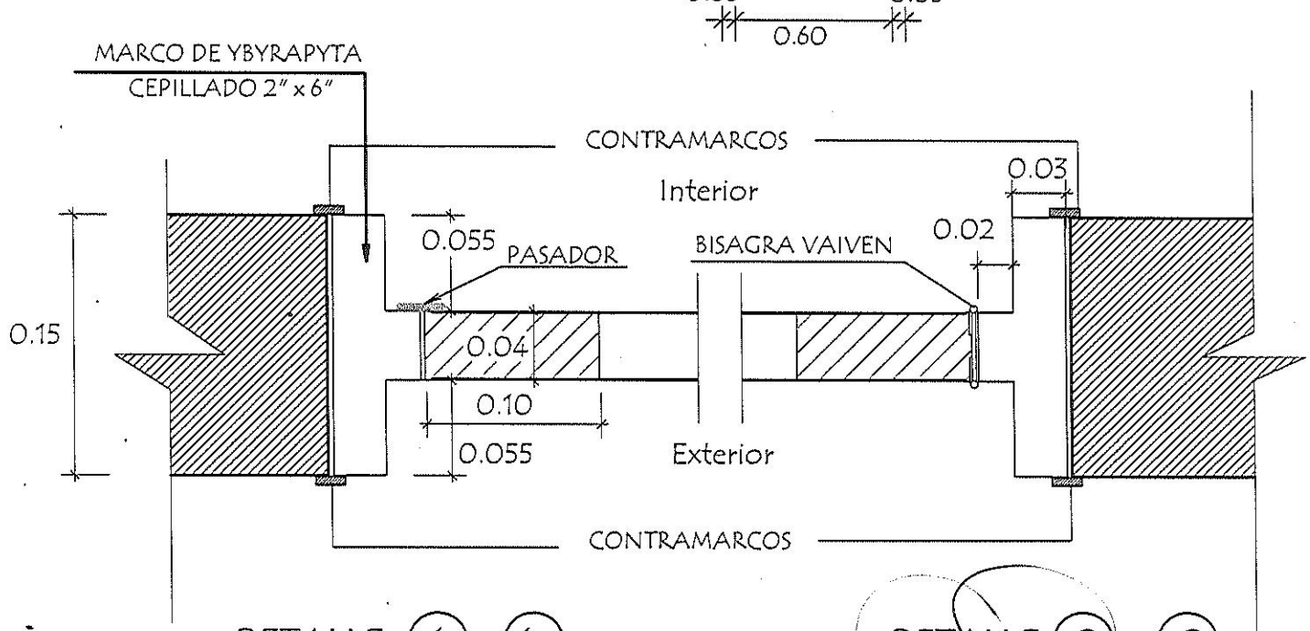

DETALLE 1 - 1

DETALLE 2 - 2

PLANTA DE CIMENTACION

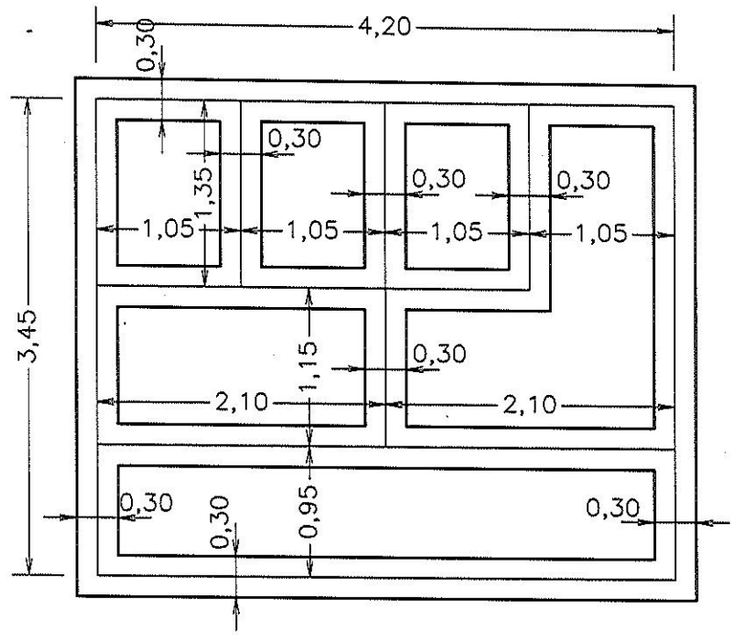

NIVEL DE TERRENO + 0.00
NIVEL INFERIOR DE FUNDACION EN PAREDES EXTERNAS Y CUMBRERA - 1.00 m.
NIVEL INFERIOR DE FUNDACION EN PAREDES INTERNAS - 0.50 m.-

PLANTA DE TECHO

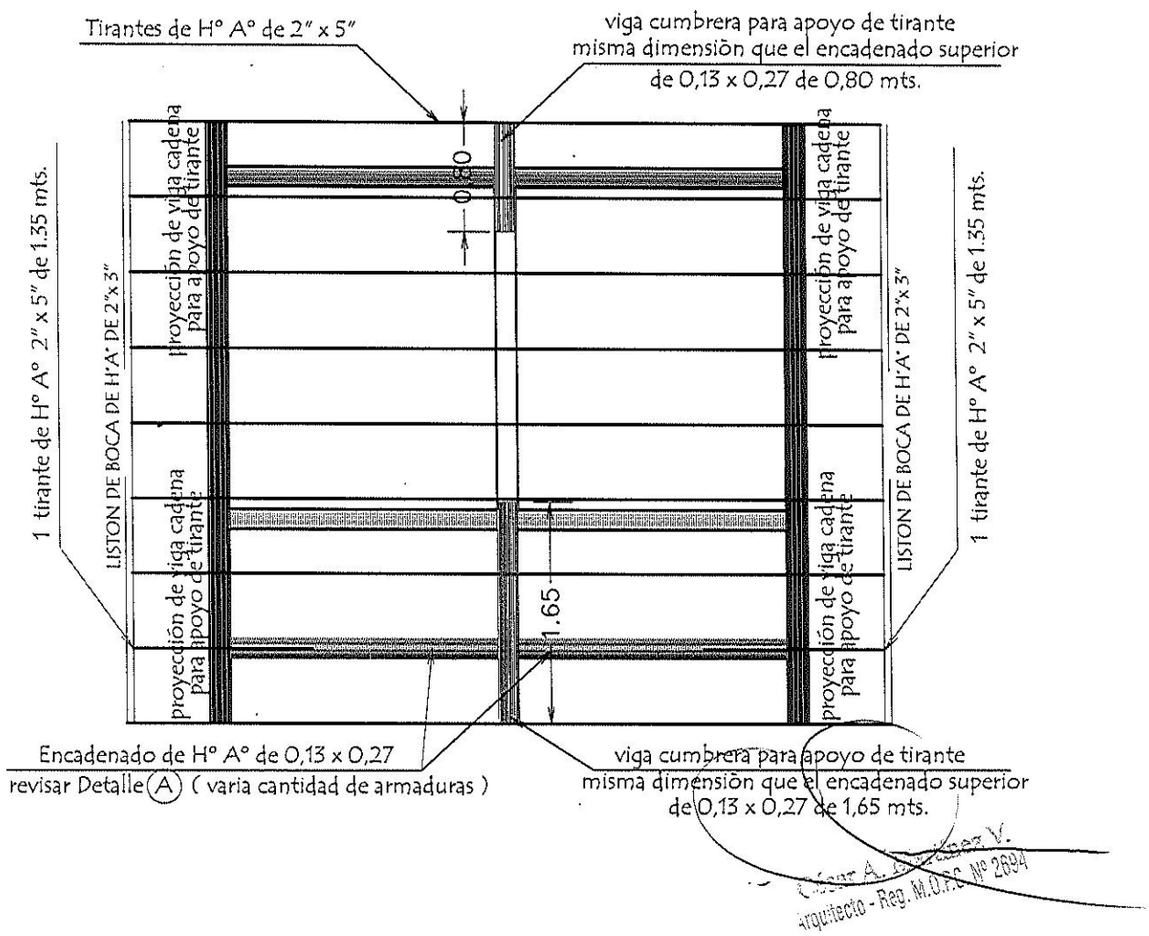

Arquitecto - Reg. M.O.P.C. Nº 2694

Instalaciòn Electrica

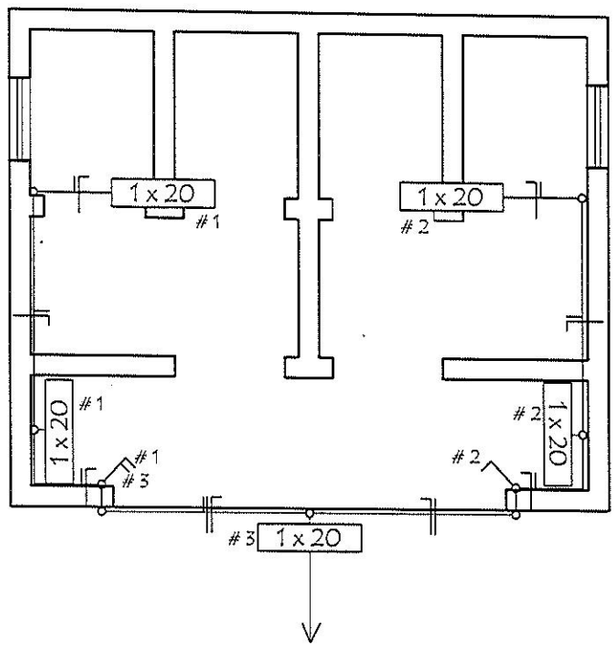

Detalle de Ventana Balancin

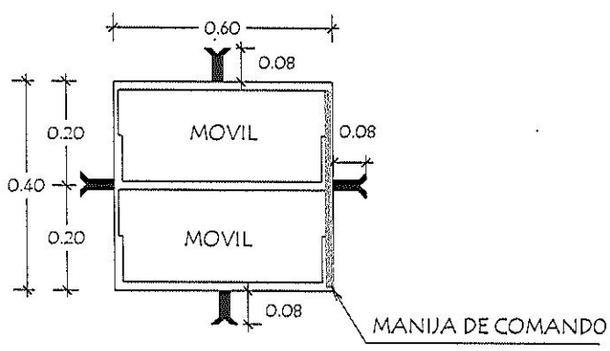

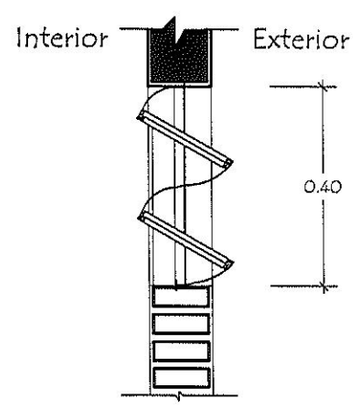

OBSERVACION :

NO DEBE TENER TERMINACIONES
EN PUNTAS O CORTANTES

Detalle de Tirante de H° A° de 2" x 5"

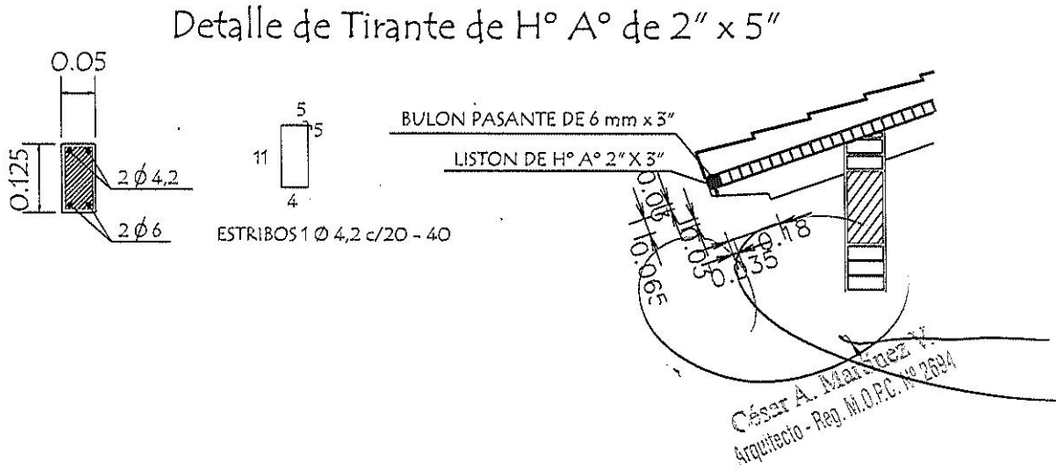

César A. Martínez V.
Arquitecto - Reg. M.O.P.C. Nº 2694

Detalle de Corte de Cimentaciòn

OBSERVACIONES :

1.- LA ALTURA DEL MURO DE NIVELACIÓN SERA VARIABLE EN TODOS LOS CASOS DEPENDIENDO DE LA SITUACION DEL TERRENO

2.- CIMENTACIÓN A = 1,00 o 0,50 mts. DEPENDIENDO DE LA UBICACIÒN

B = 0,50 o 0,30 mts. DEPENDIENDO DE LA UBICACIÒN

Para paredes de 0,15

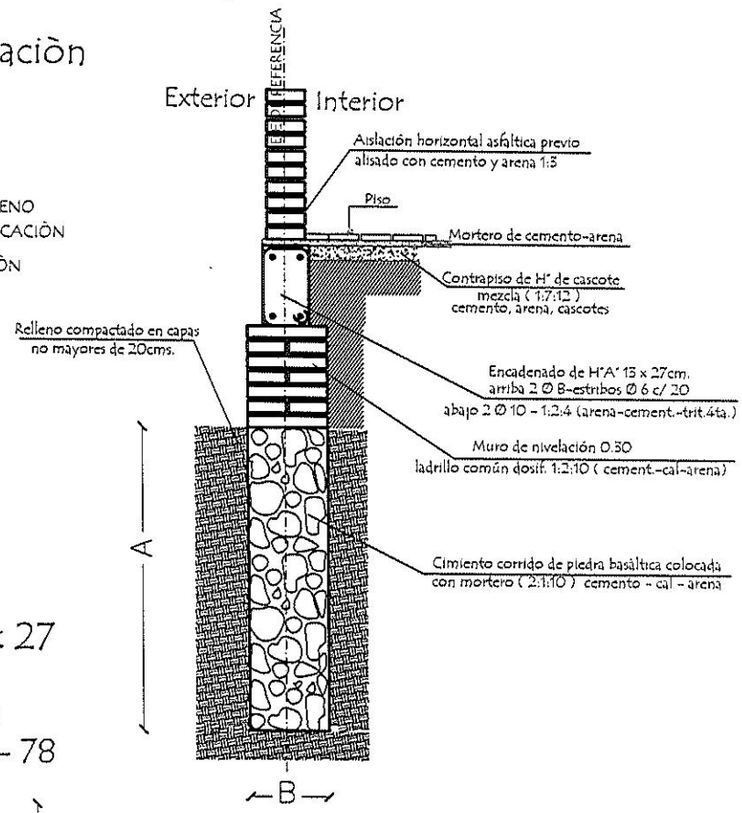

Detalle (A)
Encadenado de H° A° de 13 x 27

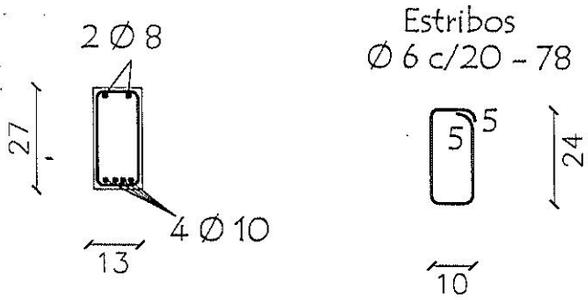

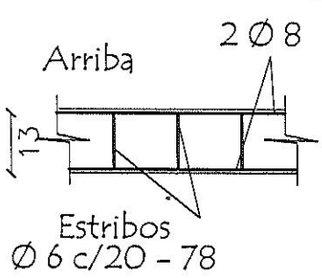

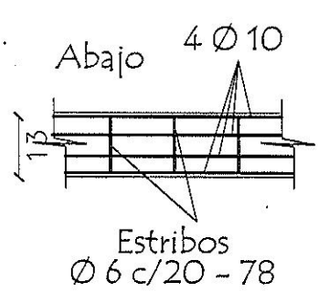

Detalle Encadenado de H° A° de 13 x 27

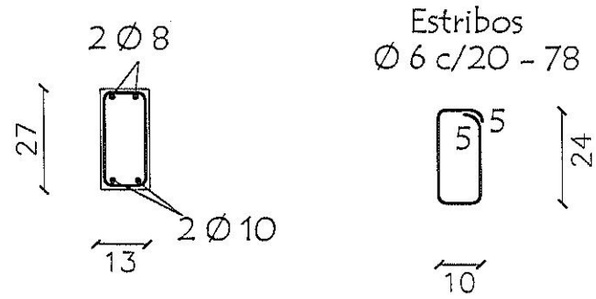

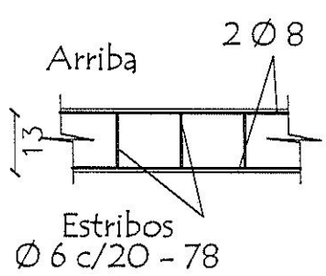

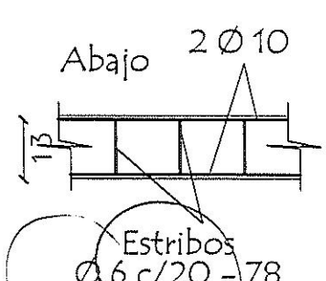

César A. Martínez V.
Arquitecto - Reg. N° C.P.C. Nº 2694

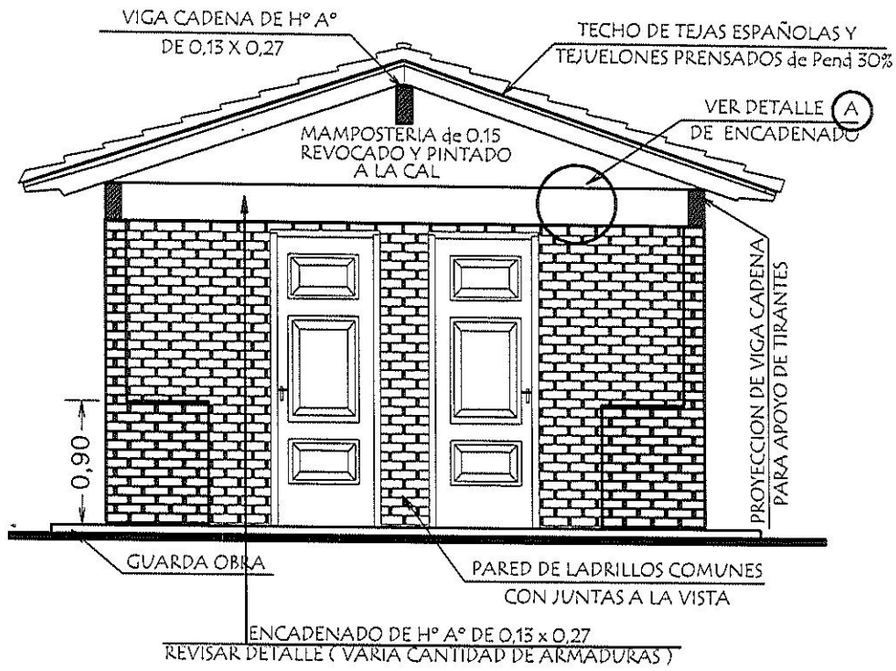

FACHADA FRONTAL

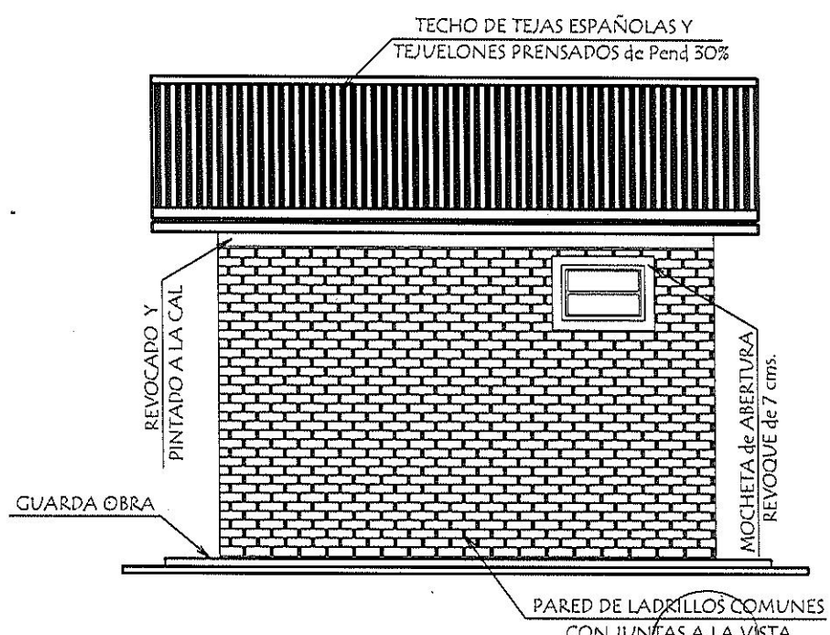

FACHADA LATERAL

Cesar A. Martínez V.
Arquitecto - Reg. M.O.P.C. Nº 2694

Planta

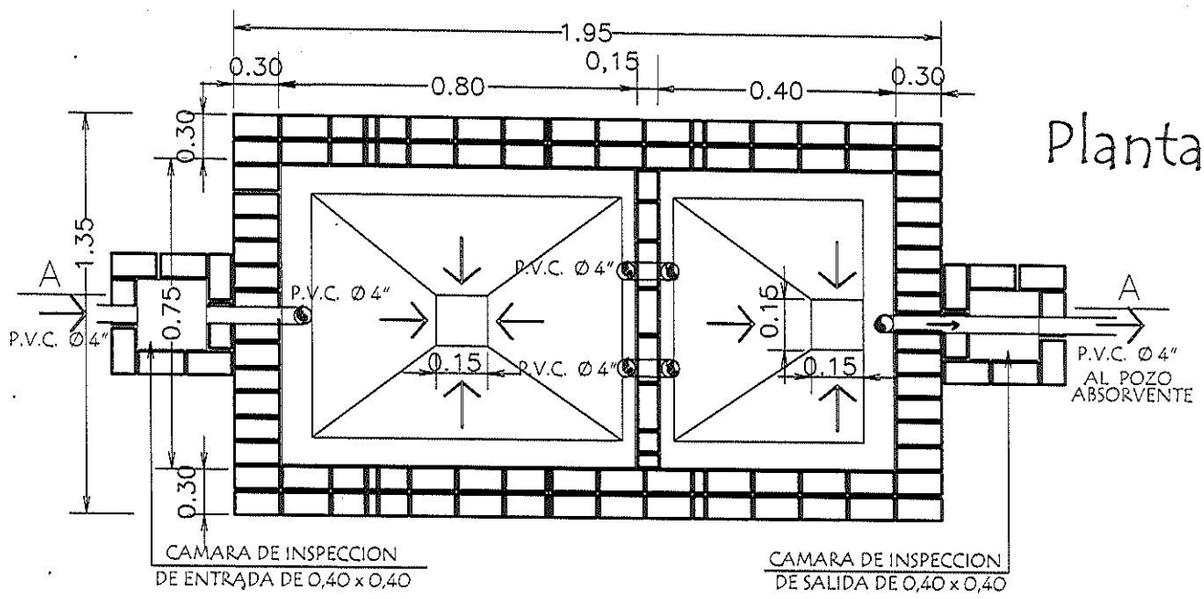

Corte AA

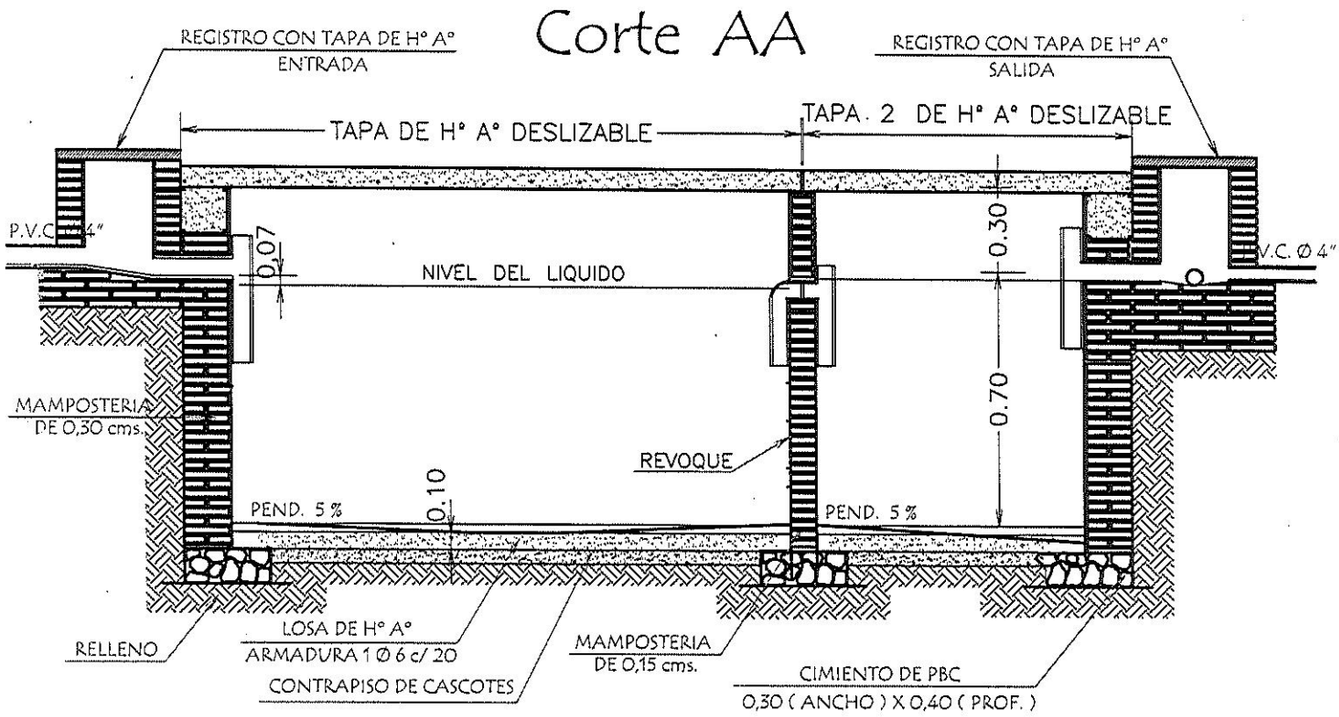

Detalle de losa tapa

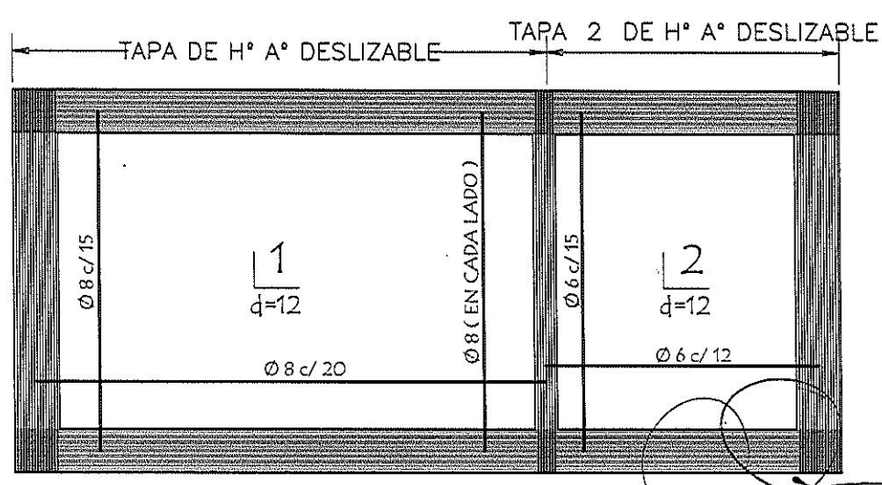

Arquitecto - Reg. M.O.P.C. N° 2694

Detalle de losa tapa del pozo absorbente

detalle (A)

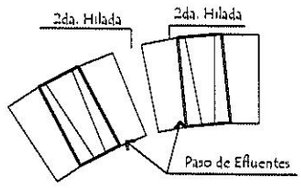

detalle (A)

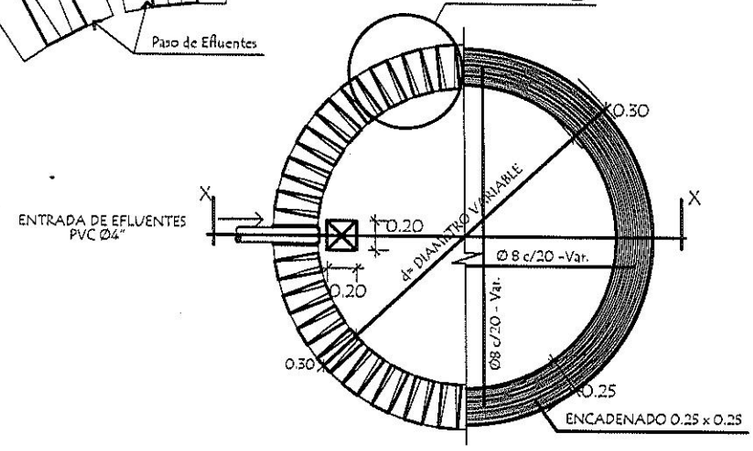

corte xx

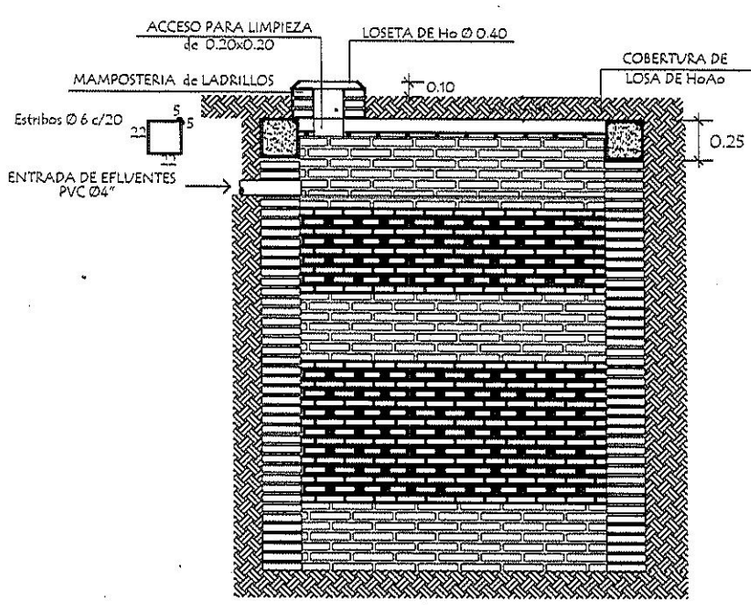

POZO ABSORBENTE MEDIDAS		
TIPO	d	h
1	2.00mts.	2.50mts.
2	2.50mts.	3.00mts.
3	3.00mts.	3.00mts.

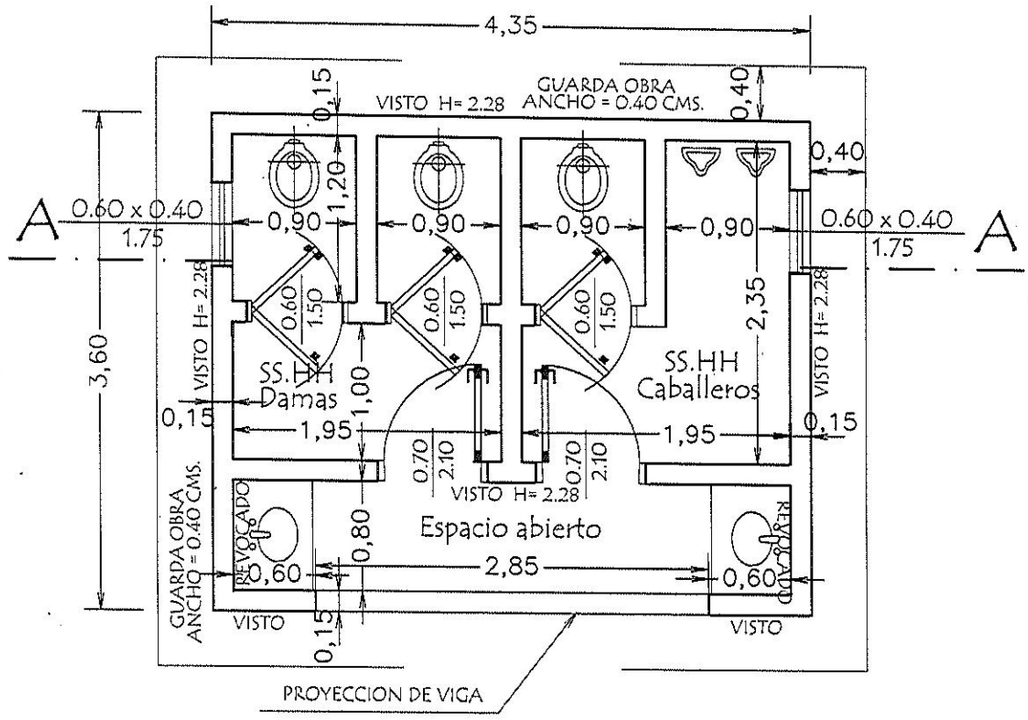

PLANTA CONSTRUCTIVA

escala 1/50

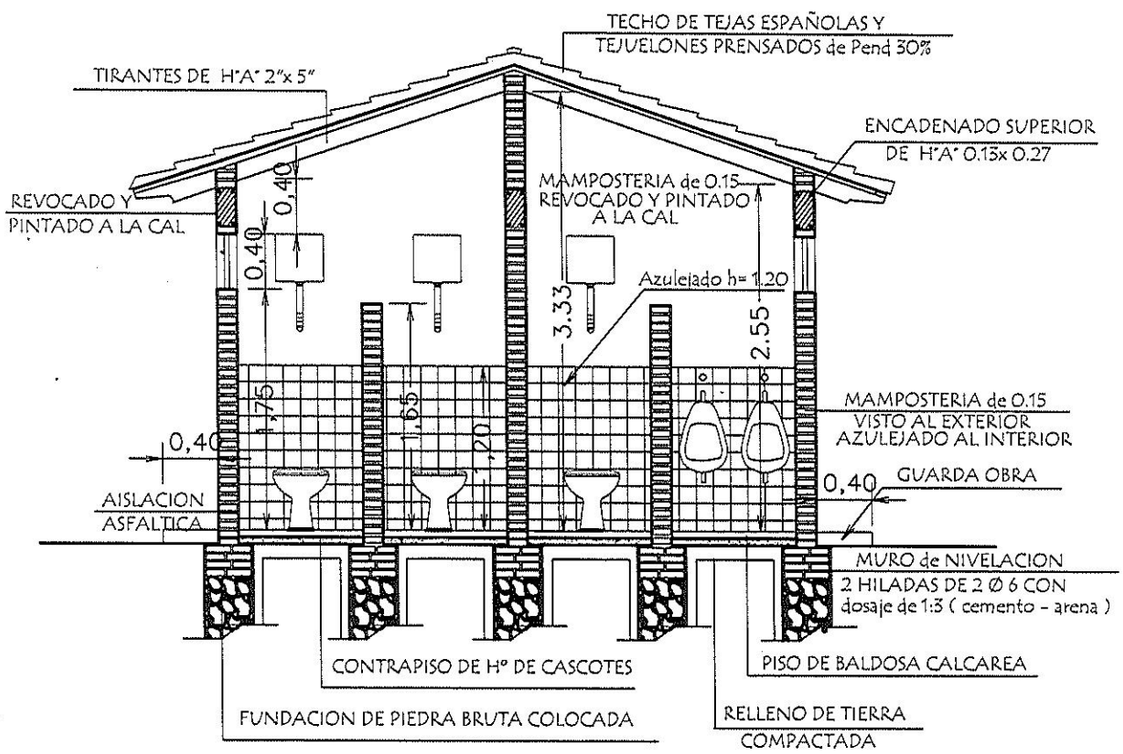

CORTE A A

escala 1/50

Arquitecto - Reg. M.O.P.C. Nº 2694

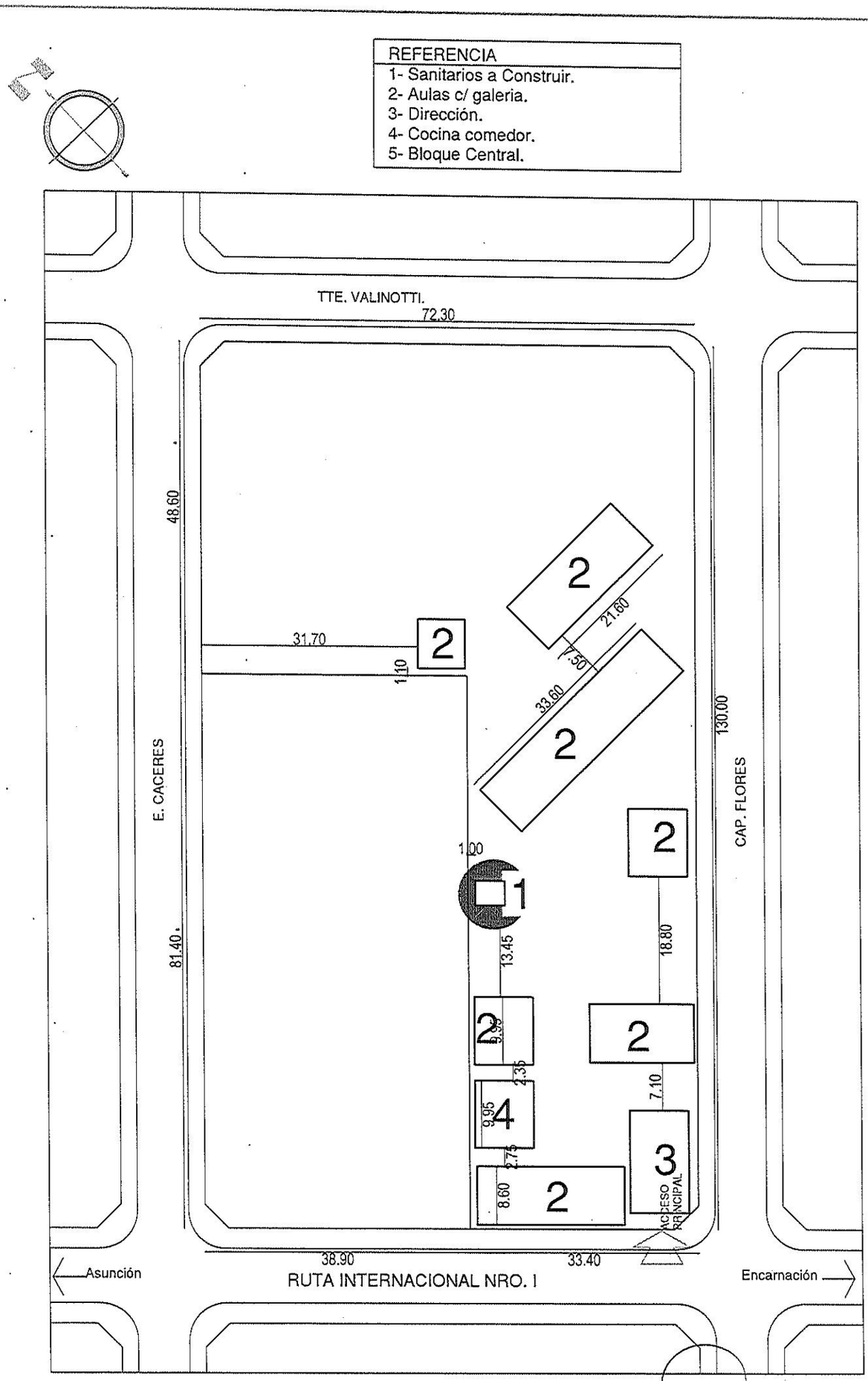

Arquitecto - Reg. M.O.P.C. Nº 2694

PLANTA DE UBICACION

escala 1/750