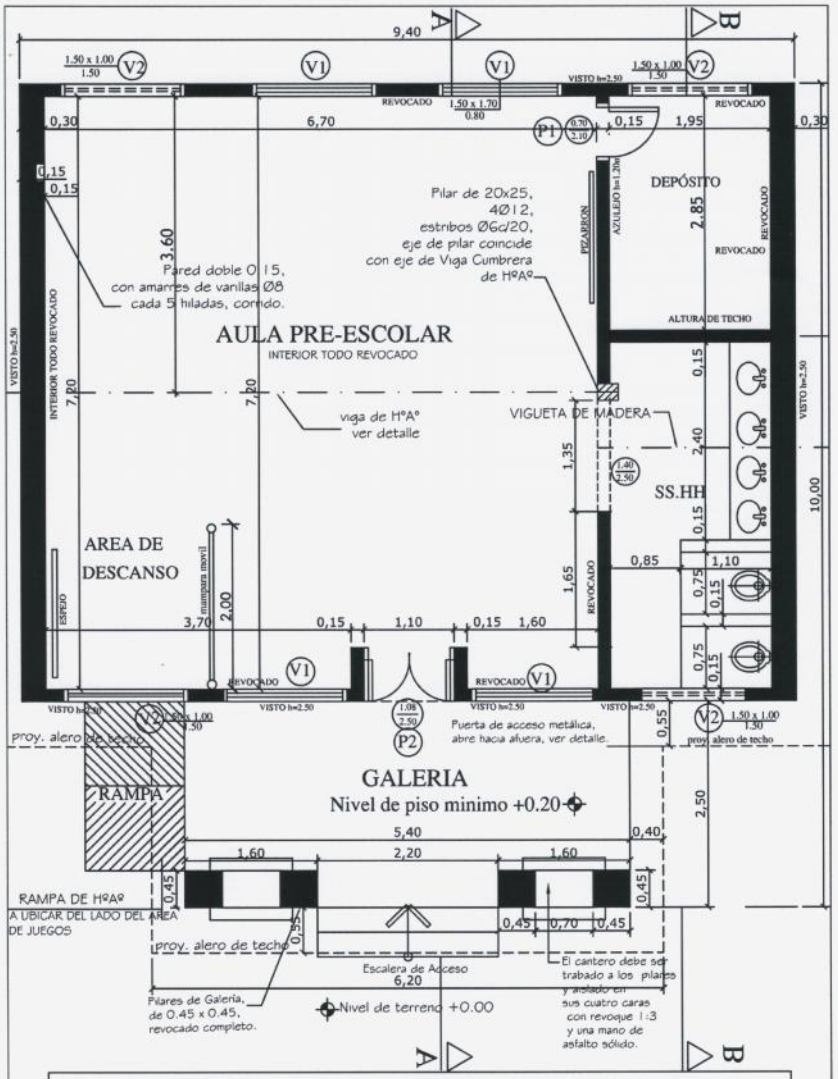

MINISTERIO DE EDUCACION Y CULTURA

COORDINACIÓN DE INFRAESTRUCTURA
EQUIPO TÉCNICO DE INFRAESTRUCTURA MEC/BID

Proyecto	Aula Tipo - Pre-Escolar 7.20 x 7.20 con S.S.H.H.	01
PLANTA CONSTRUCTIVA Esc. 1/50.-		

MUNICIPALIDAD DE YUTY
Dirección de Planeamiento Territorial

Dirección de Planeamiento Territorial
Aprobado

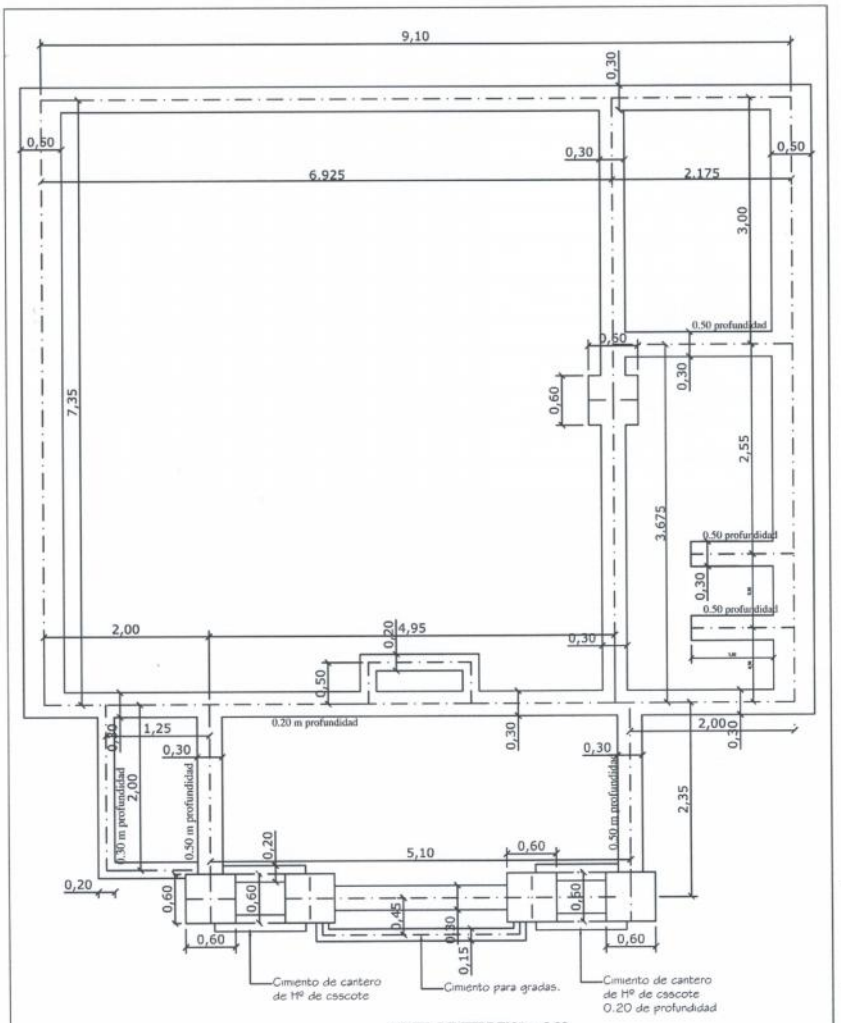

NIVEL DE TERRENO +-0.00
NIVEL INFERIOR FUNDACIÓN
MÍNIMO -0.80 (Ver detalle)

MINISTERIO DE EDUCACION Y CULTURA

COORDINACIÓN DE INFRAESTRUCTURA
EQUIPO TÉCNICO DE INFRAESTRUCTURA MEC/BID

Proyecto	Aula Tipo - Pre-Escolar 7.20 x 7.20 con S.S.H.H.	02
PLANTA DE FUNDACIÓN Esc. 1/50.-		

MUNICIPALIDAD DE YUTY
Dirección de Planeamiento Territorial

Dirección de Planeamiento Territorial
Aprobado

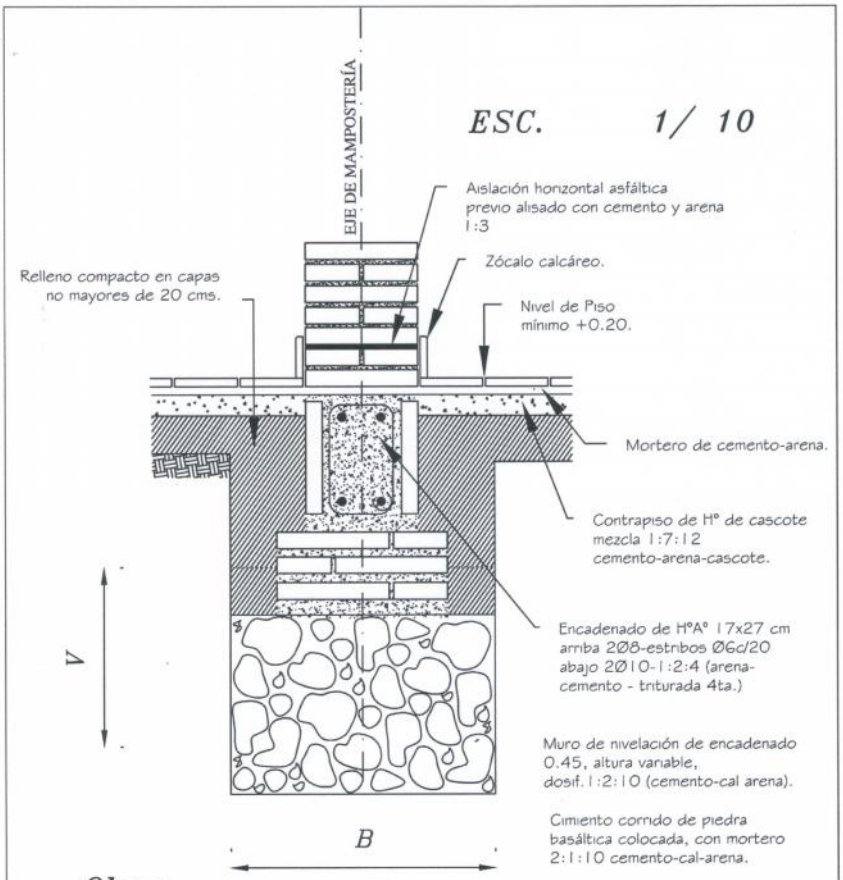

Obs.:

V = variable

B = ancho de cimentación

MINISTERIO DE EDUCACION Y CULTURA COORDINACIÓN DE INFRAESTRUCTURA EQUIPO TÉCNICO DE INFRAESTRUCTURA MEC/BID		
Proyecto	Aula Tipo - Pre-Escolar 7.20 x 7.20 con S.S.H.H.	03
DETALLE DE CIMENTACIÒN Esc. 1/10.		

Dirección de Planeamiento Territorial
Aprobado

MUNICIPALIDAD DE YUTAY
Dirección de Planeamiento Territorial

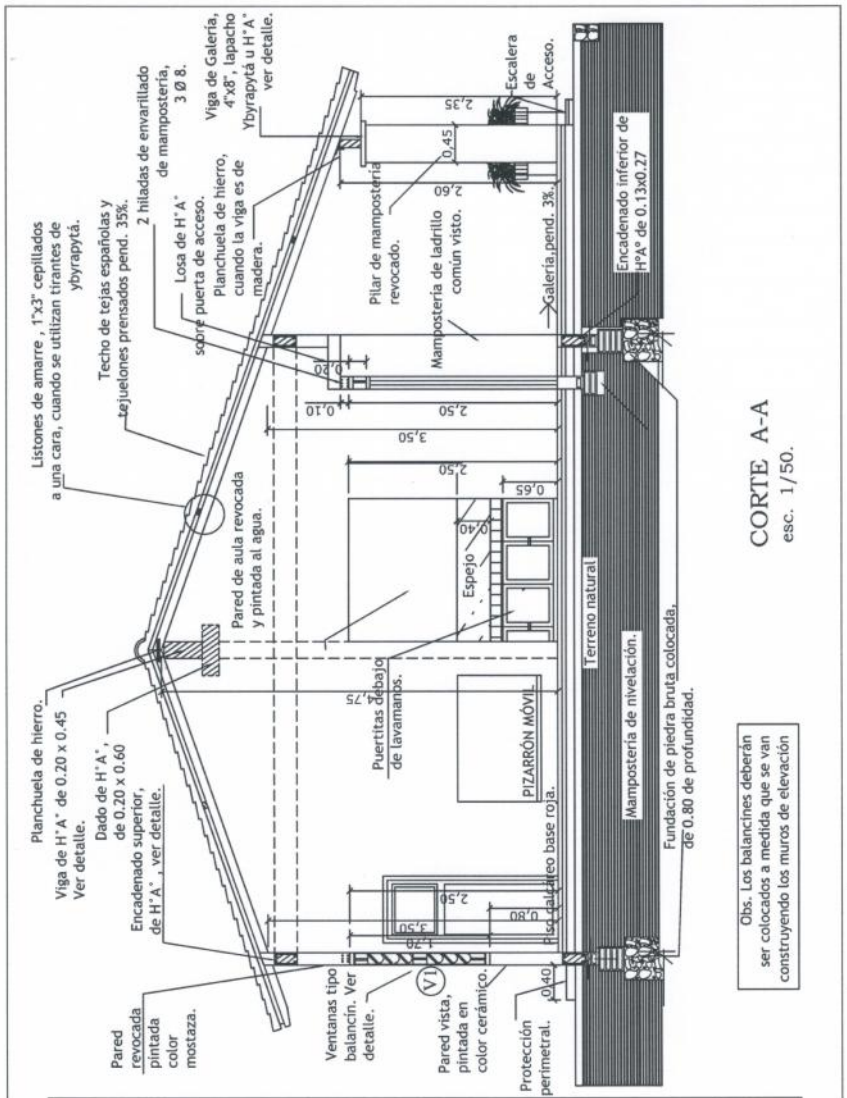

CORTE A-A
esc. 1/50.

Obs. Los balancines deberán ser colocados a medida que se van construyendo los muros de elevación

MINISTERIO DE EDUCACION Y CULTURA

COORDINACIÓN DE INFRAESTRUCTURA
EQUIPO TÉCNICO DE INFRAESTRUCTURA MEC/BID

Proyecto	Aula Tipo - Pre-Escolar 7.20 x 7.20 con S.S.H.H.	04
CORTE A-A	Esc. 1/50.-	

MUNICIPALIDAD DE YUTY
Dirección de Planeamiento Territorial

Dirección de Planeamiento Territorial
Aprobado

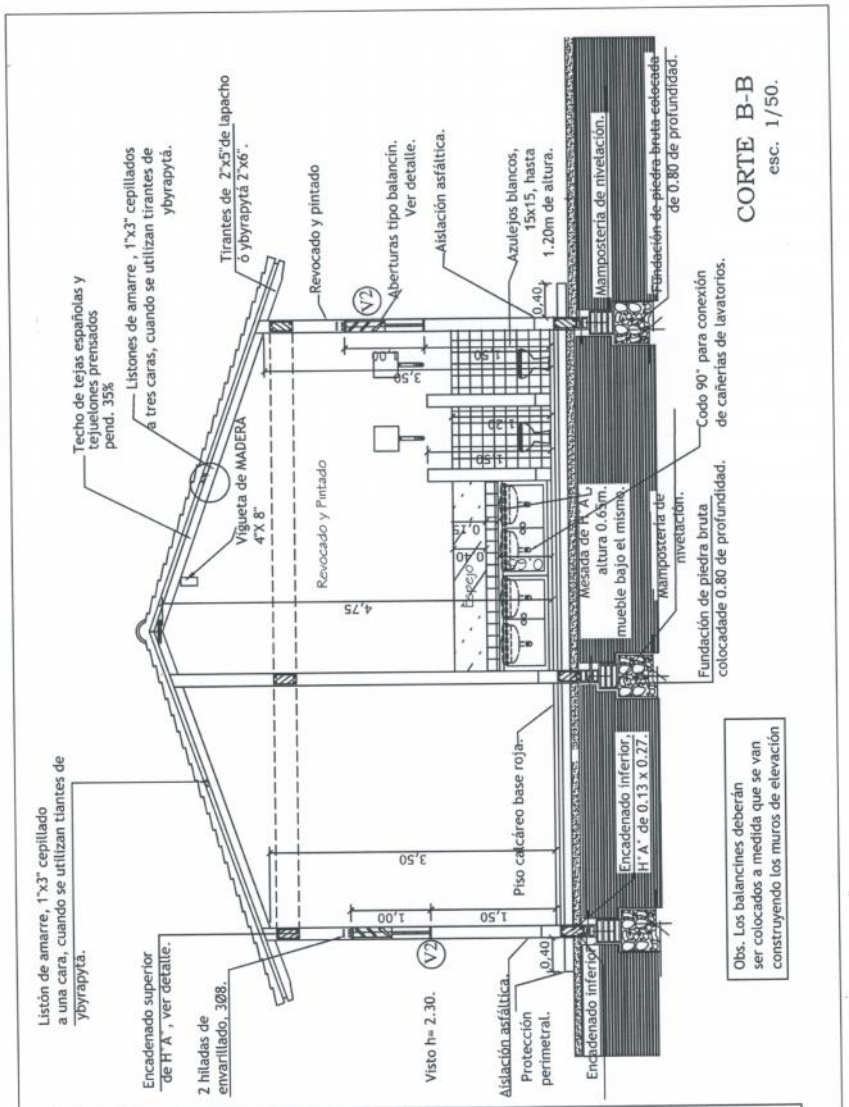

MINISTERIO DE EDUCACION Y CULTURA

COORDINACIÓN DE INFRAESTRUCTURA

EQUIPO TÉCNICO DE INFRAESTRUCTURA MEC/BID

Proyecto	Aula Tipo - Pre-Escolar 7.20 x 7.20 con S.S.H.H.	05
CORTE B-B Esc. 1/50.-		

MUNICIPALIDAD DE YUTY · Dirección de Planeamiento Territorial

Dirección de Planeamiento Territorial
Aprobado

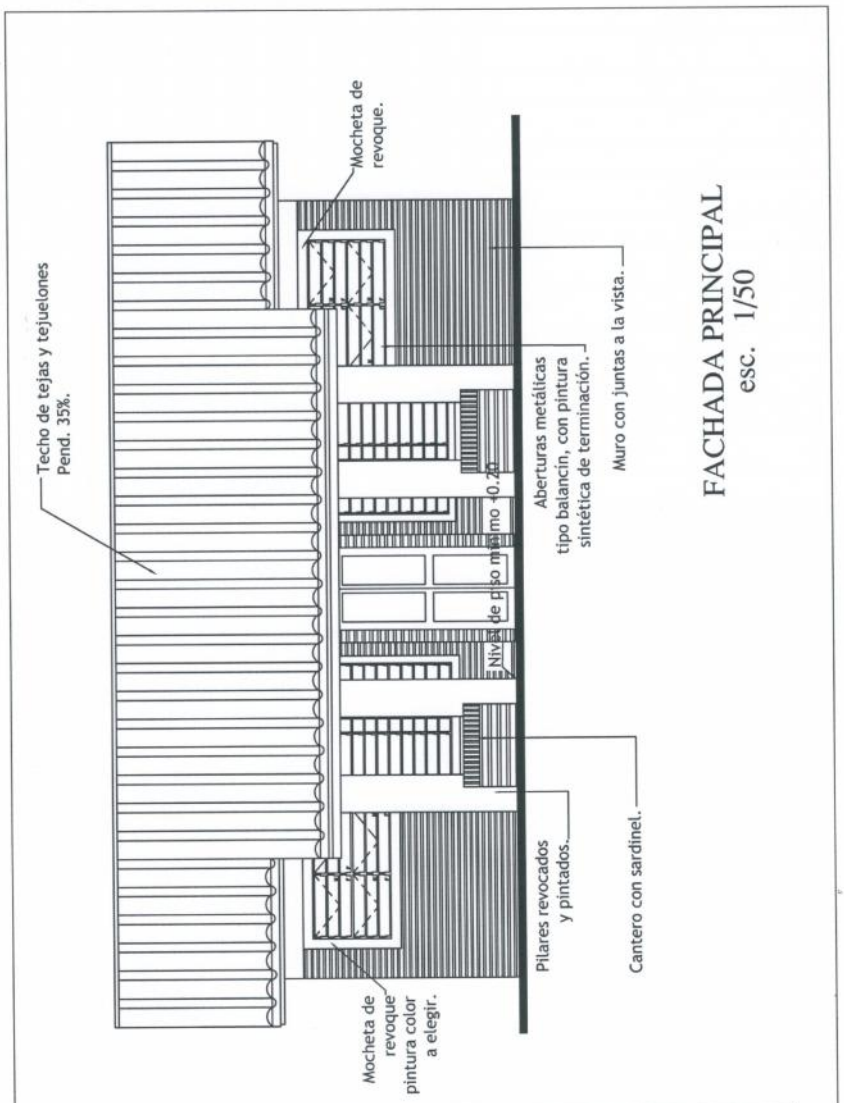

FACHADA PRINCIPAL
esc. 1/50

MINISTERIO DE EDUCACION Y CULTURA
COORDINACIÓN DE INFRAESTRUCTURA
EQUIPO TÉCNICO DE INFRAESTRUCTURA MEC/BID

Proyecto	Aula Tipo - Pre-Escolar 7.20 x 7.20 con S.S.H.H.	06
FACHADA PRINCIPAL	Esc. 1/50.-	

MUNICIPALIDAD DE YUTY
Dirección de Planeamiento Territorial

Dirección de Planeamiento Territorial
Aprobado

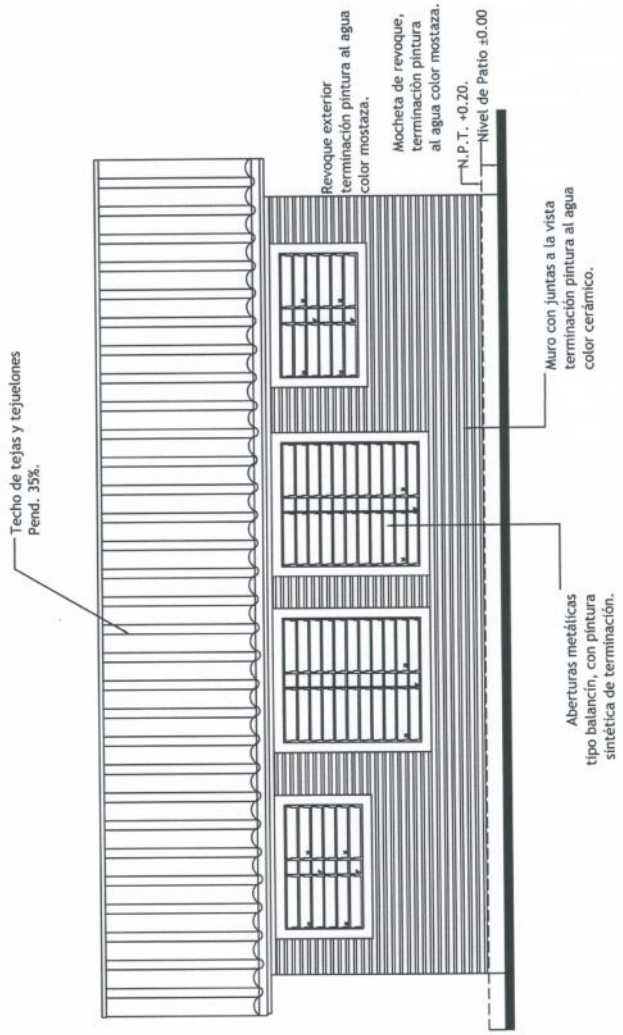

FACHADA POSTERIOR
esc. 1/50

MINISTERIO DE EDUCACION Y CULTURA COORDINACIÓN DE INFRAESTRUCTURA EQUIPO TÉCNICO DE INFRAESTRUCTURA MEC/BID		
Proyecto	Aula Tipo - Pre-Escolar 7.20 x 7.20 con S.S.H.H.	07
FACHADA POSTERIOR	Esc. 1/50.-	

MUNICIPALIDAD DE YUTY
Dirección de Planeamiento Territorial

Dirección de Planeamiento Territorial
Aprobado

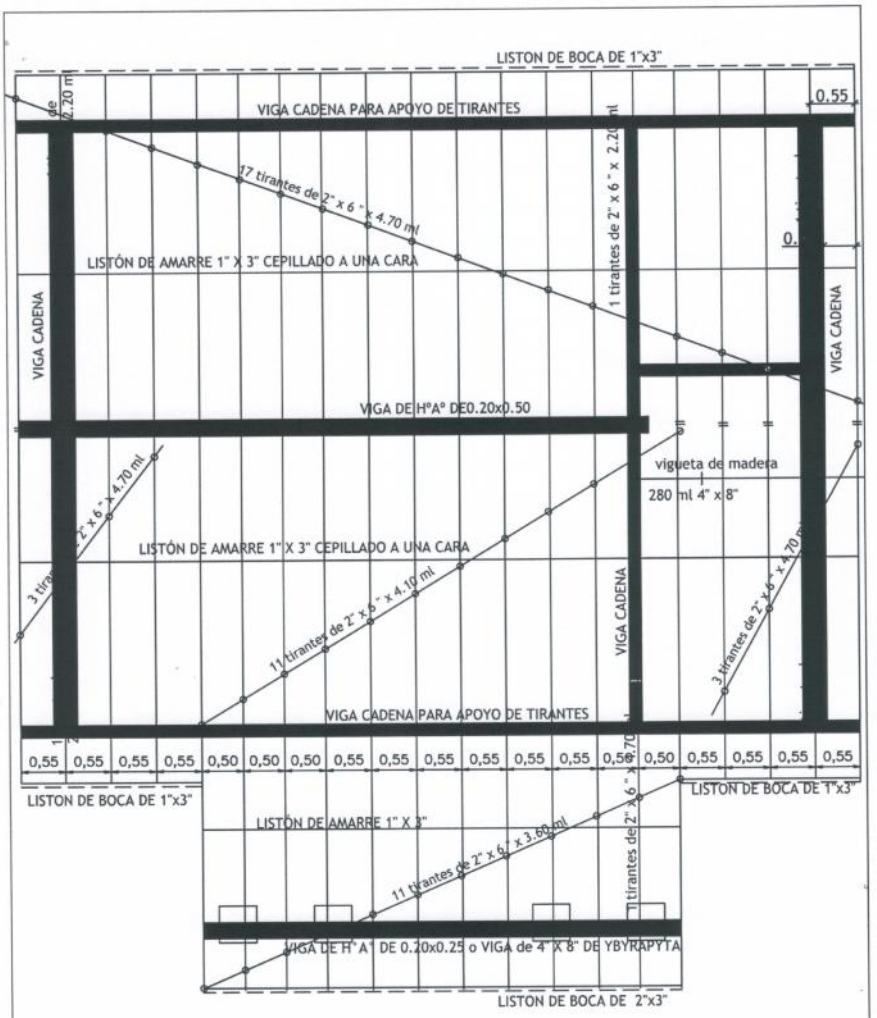

MINISTERIO DE EDUCACION Y CULTURA

COORDINACIÓN DE INFRAESTRUCTURA

EQUIPO TÉCNICO DE INFRAESTRUCTURA MEC/BID

Proyecto	Aula Tipo - Pre-Escolar 7.20 x 7.20 con S.S.H.H.	08
PLANTA DE TECHO	Esc. 1/50.-	

MUNICIPALIDAD DE YUTY
Dirección de Planeamiento Territorial

Dirección de Planeamiento Territorial
Aprobado

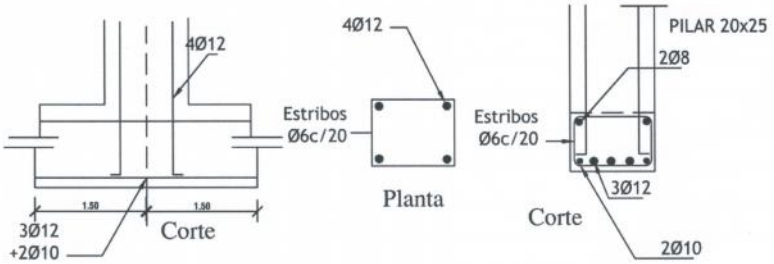

Detalle pilar de apoyo de viga principal Sin escala

PILAR DE Hº Aº DE 0.20 X 0.25

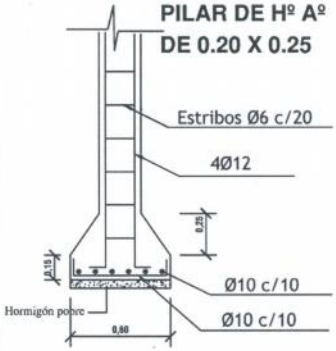

DADO DE Hº Aº DE 0.20 X 0.20 X 0.60

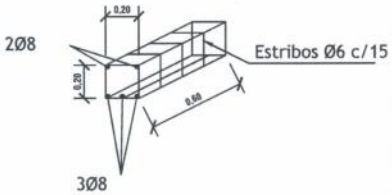

DETALLE DE ZAPATA CON ENCADENADO INFERIOR

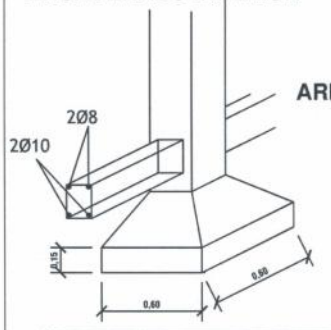

ARMADURA DE ZAPATA

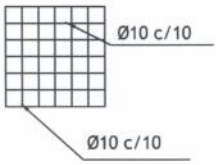

ZAPATA

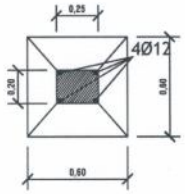

MINISTERIO DE EDUCACION Y CULTURA COORDINACIÓN DE INFRAESTRUCTURA EQUIPO TÉCNICO DE INFRAESTRUCTURA MEC/BID		
Proyecto	Aula Tipo - Pre-Escolar 7.20 x 7.20 con S.S.H.H.	09
DETALLE DE PILAR DE H°A° Y DADO DE HºAº Esc. 1/25		

MUNICIPALIDAD DE YUTY · Dirección de Planeamiento Territorial

Dirección de Planeamiento Territorial
Aprobado

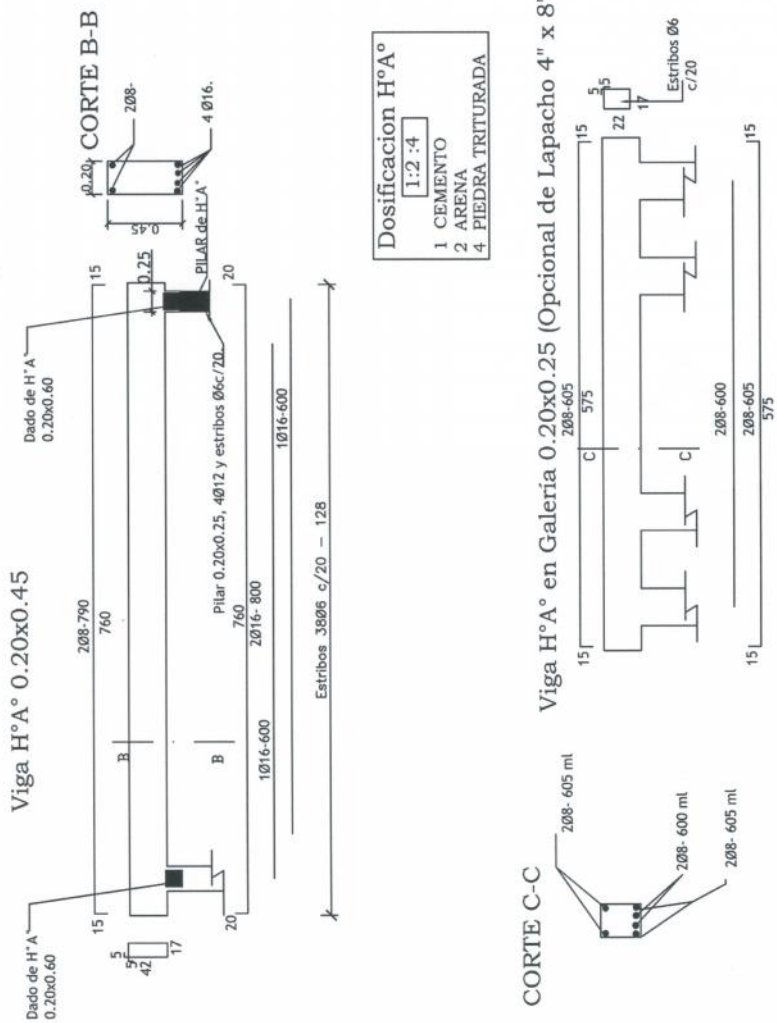

MINISTERIO DE EDUCACION Y CULTURA

COORDINACIÓN DE INFRAESTRUCTURA

EQUIPO TÉCNICO DE INFRAESTRUCTURA MEC/BID

Proyecto	Aula Tipo - Pre-Escolar 7.20 x 7.20 con S.S.H.H.	10
DETALLE VIGA CUMBRERA DE H°A° Esc. 1/50.-		

MUNICIPALIDAD DE YUTY · Dirección de Planeamiento Territorial

Dirección de Planeamiento Territorial
Aprobado

DETALLE DE CUÑA

Obs.: Para todas las aulas en los apoyos de los tirantes sobre las vigas de galerías, dichos tirantes deberán encuñarse, con cuñas de madera tornilladas y planchuela según detalle, cada tirante intermedio

DETALLE CAPITEL

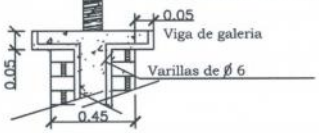

DETALLE DE PILAR DE GALERÍA

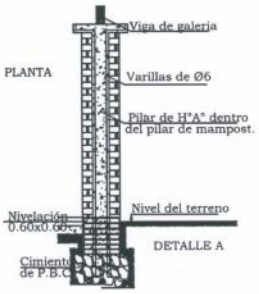

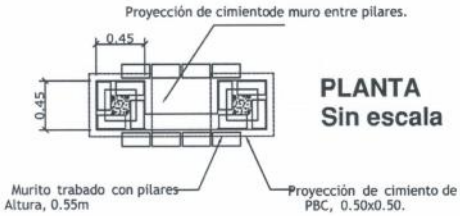

PLANTA
Sin escala

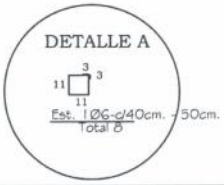

El cantero debe ser trabado a los pilares y aislado en sus cuatro caras con revoque 1:3 y una mano de asfalto sólido.

ALZADO
Sin escala

MINISTERIO DE EDUCACION Y CULTURA
COORDINACIÓN DE INFRAESTRUCTURA
EQUIPO TÉCNICO DE INFRAESTRUCTURA MEC/BID

Proyecto	Aula Tipo - Pre-Escolar 7.20 x 7.20 con S.S.H.H.	11
DETALLE DE PILARES		

MUNICIPALIDAD DE YUTY - Dirección de Planeamiento Territorial

Dirección de Planeamiento Territorial
Aprobado

ENCADENADO SUPERIOR Y INFERIOR PARA MURO DE 0.30 (DOBLE 0.15)

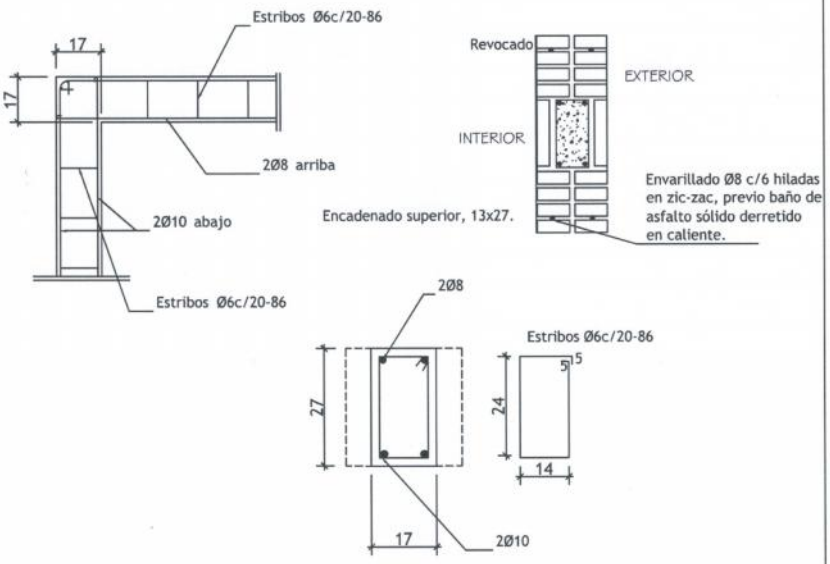

ENCADENADO SUPERIOR PARA MURO DE 0.15

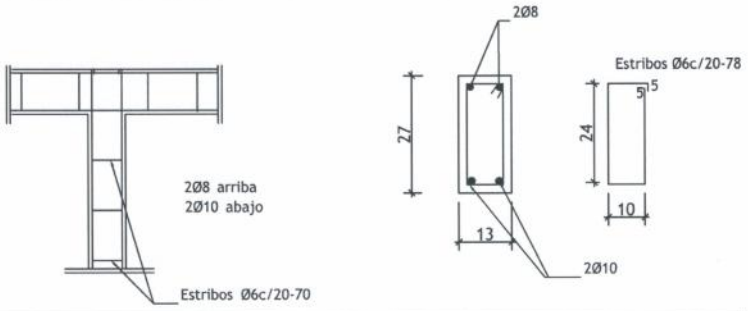

MINISTERIO DE EDUCACION Y CULTURA COORDINACIÓN DE INFRAESTRUCTURA EQUIPO TÉCNICO DE INFRAESTRUCTURA MEC/BID		
Proyecto	Aula Tipo - Pre-Escolar 7.20 x 7.20 con S.S.H.H.	12
DETALLE DE ENCADENADOS SUPERIOR E INFERIOR		

MUNICIPALIDAD DE YUTY · Dirección de Planeamiento Territorial

Dirección de Planeamiento Territorial
Aprobado

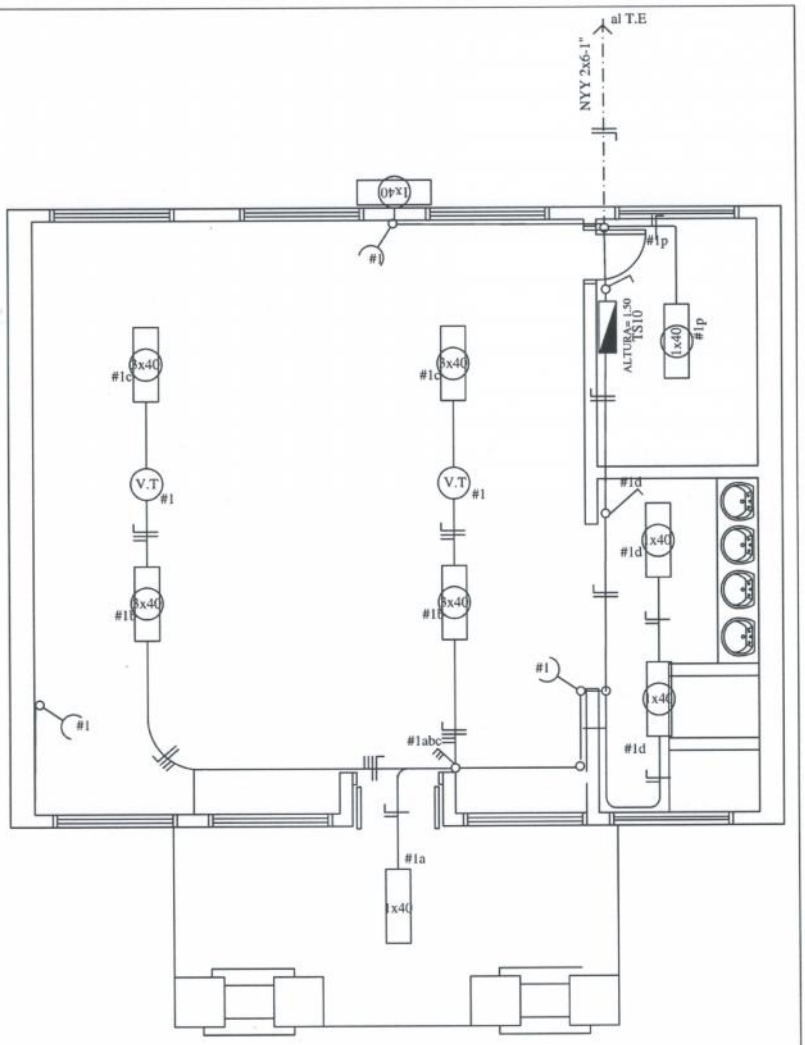

MINISTERIO DE EDUCACION Y CULTURA

COORDINACIÓN DE INFRAESTRUCTURA

EQUIPO TÉCNICO DE INFRAESTRUCTURA MEC/BID

Proyecto	Aula Tipo - Pre-Escolar 7.20 x 7.20 con S.S.H.H.	13
	PLANTA DE INSTALACIÓN ELÉCTRICA Esc. 1/50.-	

MUNICIPALIDAD DE YUTY
Dirección de Planeamiento Territorial

Dirección de Planeamiento Territorial
Aprobado

CUADRO DE CARGA DEL TS10

Circuitos	Fluorescentes		Tomas	Otras Cargas	Total
	1x40w	3x40w			
#1	5	4	3	2 (V.T)	1.500
CARGA TOTAL					1.600 W

ESQUEMA DEL TS 6

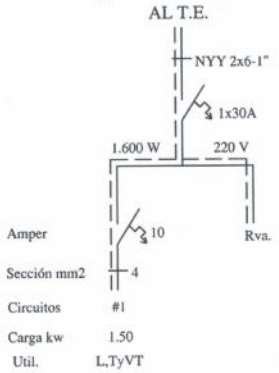

OBSERVACION:
LOS ELECTRODUCTOS NO ACOTADOS SON DE 5/8".
LOS CONDUCTORES NO ACOTADOS SON DE 2mm2.
LOS FLUORESCENTES DEBEN DE TENER EL FACTOR DE POTENCIA CORREGIDO.(CAPACITORES 1 POR CADA ARTEFACTO)
LOS T.C.V. SON TABLEROS DE COMANDO DE VENTILADORES Y DEBEN IR EMPOTRADOS Y CONTENIDOS EN UNA CAJA DE METAL.
LOS VENTILADORES DE TECHO DEBEN ESTAR COLGADOS POR ENCIMA DE LOS EQUIPOS FLUORESCENTES PARA EVITAR SOMBRAS, POR LO MENOS 20 CMS.

MINISTERIO DE EDUCACION Y CULTURA
COORDINACIÓN DE INFRAESTRUCTURA
EQUIPO TÉCNICO DE INFRAESTRUCTURA MEC/BID

Proyecto	Aula Tipo - Pre-Escolar 7.20 x 7.20 con S.S.H.H.	14
	PLANTA DE INSTALACIÓN ELÉCTRICA Esc. 1/50.-	

Dirección de Planeamiento Territorial
Aprobado

MUNICIPALIDAD DE YUTY
Dirección de Planeamiento Territorial

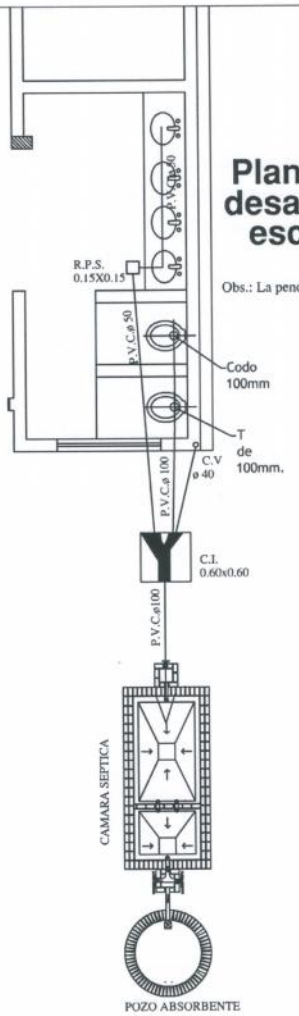

Planta inst. desague cloacal esc.— 1:50

Obs.: La pend. de las cañerías deberán ser 0.5%

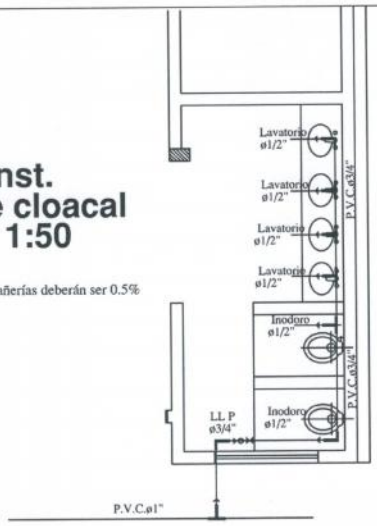

Planta instalacion agua corriente esc.— 1:50

Observación: El caño de PVC Ø¾ de los lavatorios, deben estar a 20cm del zócalo.

Esc. 1/50.-

MINISTERIO DE EDUCACION Y CULTURA COORDINACIÓN DE INFRAESTRUCTURA EQUIPO TÉCNICO DE INFRAESTRUCTURA MEC/BID		
Proyecto	Aula Tipo - Pre-Escolar 7.20 x 7.20 con S.S.H.H.	15
INSTALACIONES SANITARIA Y AGUA CORRIENTE		

MUNICIPALIDAD DE YUTY
Dirección de Planeamiento Territorial
Dirección de Planeamiento Territorial
Aprobado

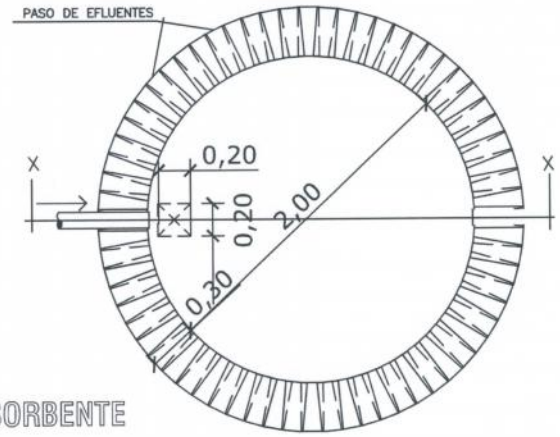

PLANTA
POZO ABSORBENTE

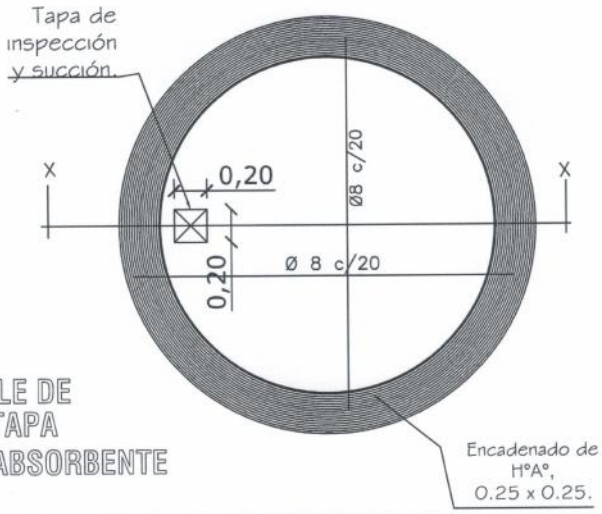

DETALLE DE
LOSA TAPA
POZO ABSORBENTE

MINISTERIO DE EDUCACION Y CULTURA COORDINACIÓN DE INFRAESTRUCTURA EQUIPO TÉCNICO DE INFRAESTRUCTURA MEC/BID		
	Aula Tipo - Pre-Escolar 7.20 x 7.20 con S.S.H.H.	16
DETALLE DE POZO CIEGO Sin Escala		

Dirección de Planeamiento Territorial
Aprobado

MUNICIPALIDAD DE YUTY
Dirección de Planeamiento Territorial

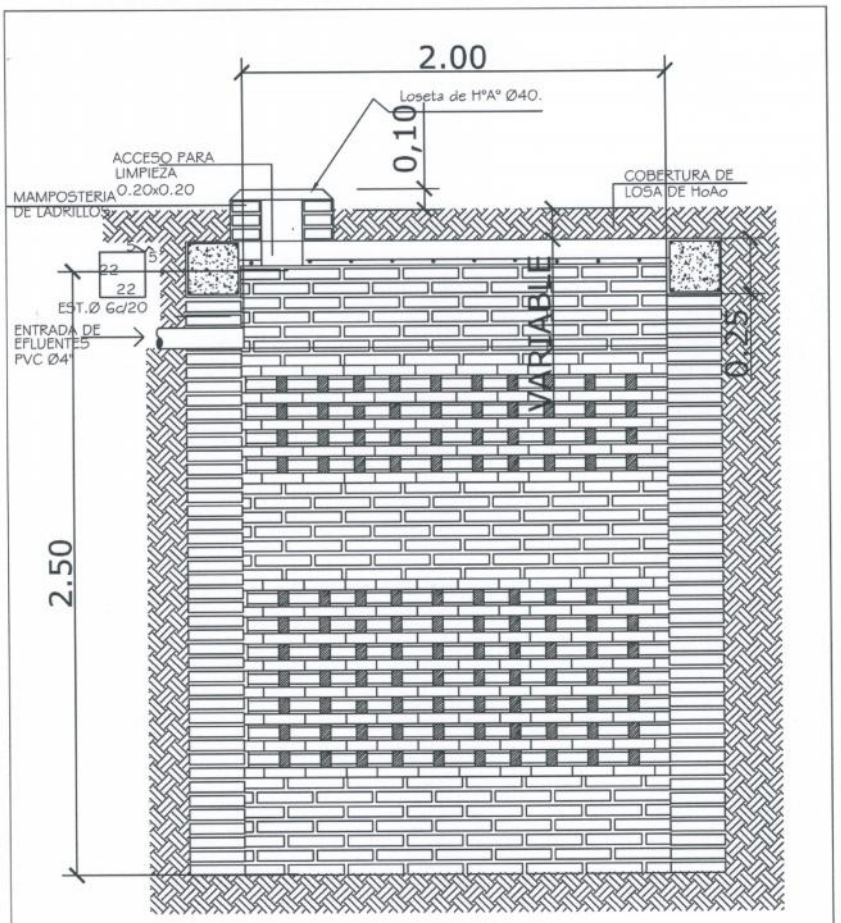

POZO ABSORBENTE
ESC. 1:20

CORTE X-X
ESC. 1:20

MINISTERIO DE EDUCACION Y CULTURA
COORDINACIÓN DE INFRAESTRUCTURA
EQUIPO TÉCNICO DE INFRAESTRUCTURA MEC/BID

Aula Tipo - Pre-Escolar 7.20 x 7.20 con S.S.H.H.

DETALLE DE POZO CIEGO
Esc. 1/20.-

17

Dirección de Planeamiento Territorial
Aprobado

MUNICIPALIDAD DE YUTY
Dirección de Planeamiento Territorial

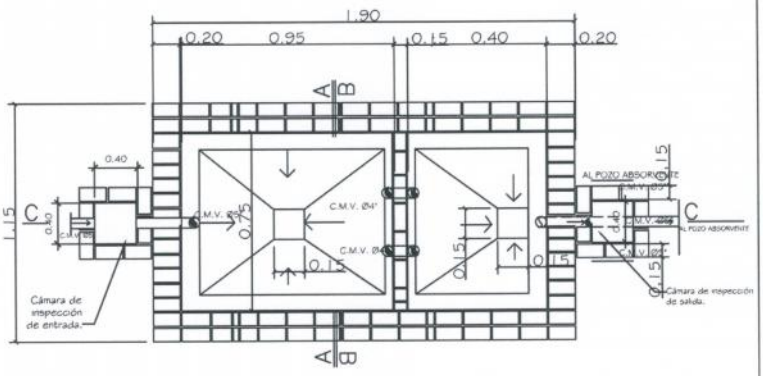

PLANTA CAMARA SEPTICA
Sin escala

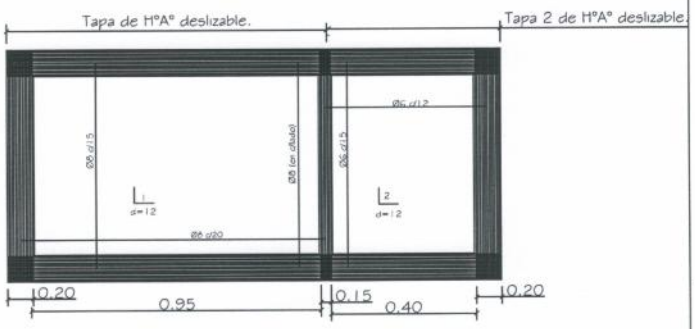

DETALLE DE LOSA TAPA CAMARA SEPTICA
Sin escala

MINISTERIO DE EDUCACION Y CULTURA COORDINACIÓN DE INFRAESTRUCTURA EQUIPO TÉCNICO DE INFRAESTRUCTURA MEC/BID		
Proyecto	Aula Tipo - Pre-Escolar 7.20 x 7.20 con S.S.H.H.	18
DETALLE DE CÁMARA SÉPTICA Sin escala		

Dirección de Planeamiento Territorial
Aprobado

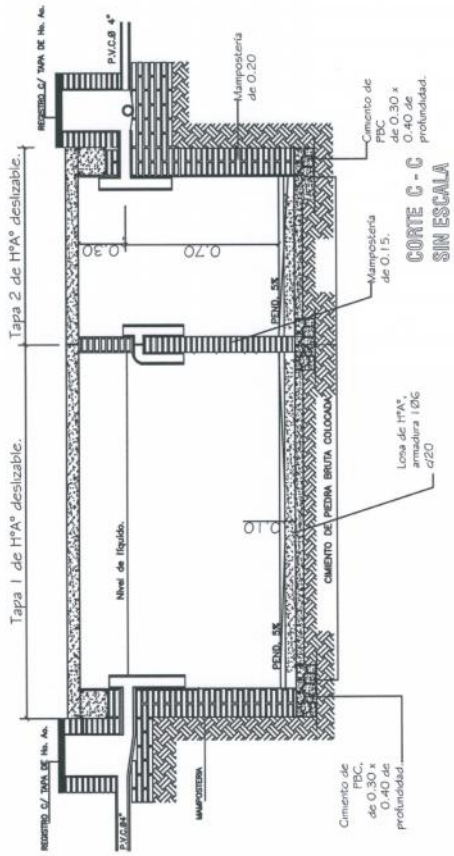

MINISTERIO DE EDUCACION Y CULTURA

COORDINACIÓN DE INFRAESTRUCTURA
EQUIPO TÉCNICO DE INFRAESTRUCTURA MEC/BID

Aula Tipo - Pre-Escolar 7.20 x 7.20 con S.S.H.H.

DETALLE DE CÁMARA SÉPTICA

Sin escala

19

MUNICIPALIDAD DE YUTY
Dirección de Planeamiento Territorial

Dirección de Planeamiento Territorial
Aprobado

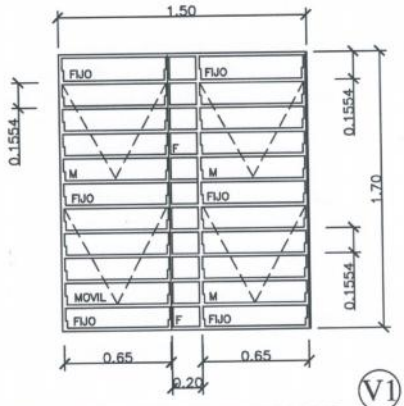

DETALLE DE BALANCINES

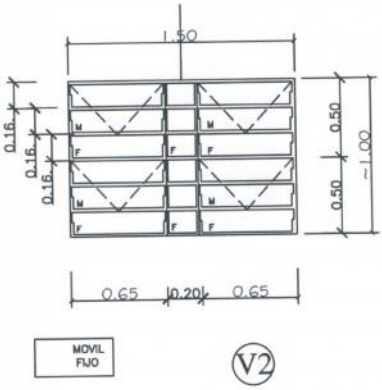

OBS.: COLOCAR LOS BALANCINES EN LA PARTE INTERNA DE LOS MUROS DE MAMPOSTERÍA, PARA EVITAR QUE LOS COMANDOS TOPEN CON LOS MISMOS.

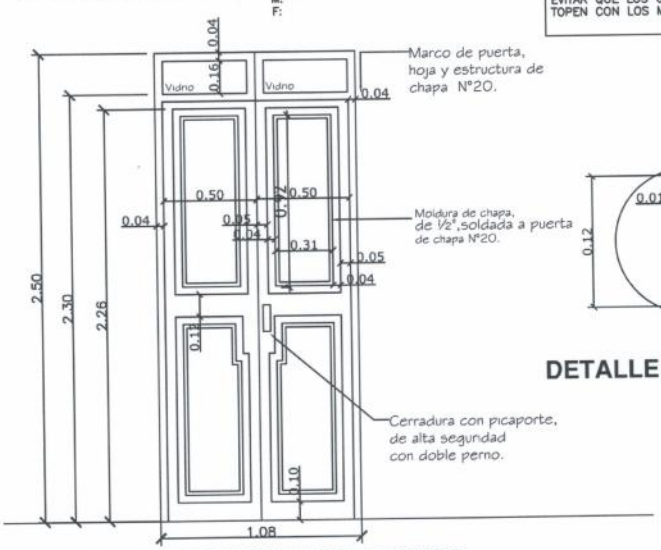

DETALLE DE PUERTA DE ACCESO

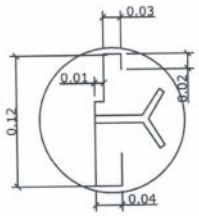

DETALLE DE MARCO

MINISTERIO DE EDUCACION Y CULTURA
COORDINACIÓN DE INFRAESTRUCTURA
EQUIPO TÉCNICO DE INFRAESTRUCTURA MEC/BID

Proyecto	Aula Tipo - Pre-Escolar 7.20 x 7.20 con S.S.H.H.	20
DETALLE DE ABERTURAS METÁLICAS Esc. 1/50.-		

MUNICIPALIDAD DE YUTY · Dirección de Planeamiento Territorial

Dirección de Planeamiento Territorial
Aprobado

PIZARRÓN MÓVIL

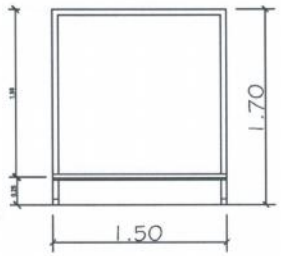

ALZADO

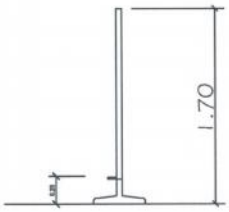

ALZADO LATERAL

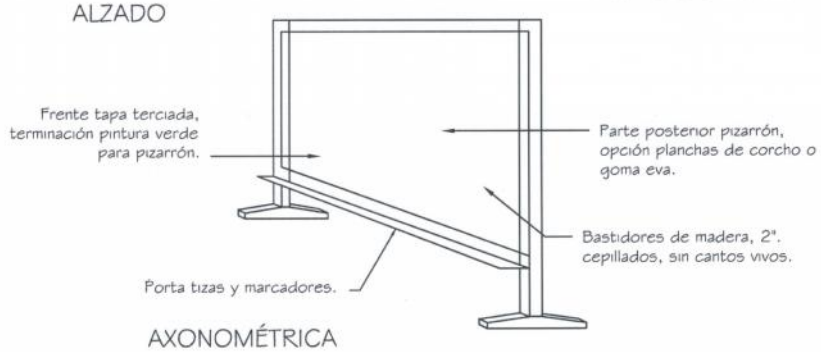

AXONOMÉTRICA

MAMPARA DIVISORIA ÁREA DESCANSO

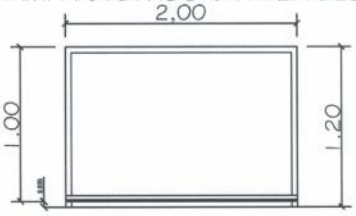

ALZADO

AXONOMÉTRICA

MINISTERIO DE EDUCACION Y CULTURA COORDINACIÓN DE INFRAESTRUCTURA EQUIPO TÉCNICO DE INFRAESTRUCTURA MEC/BID		
Proyecto	Aula Tipo - Pre-Escolar 7.20 x 7.20 con S.S.H.H.	21
DETALLE PIZARRÒN MÒVIL Y MAMPARA DIVISORIA		

MUNICIPALIDAD DE YUTY
Dirección de Planeamiento Territorial

Dirección de Planeamiento Territorial
Aprobado