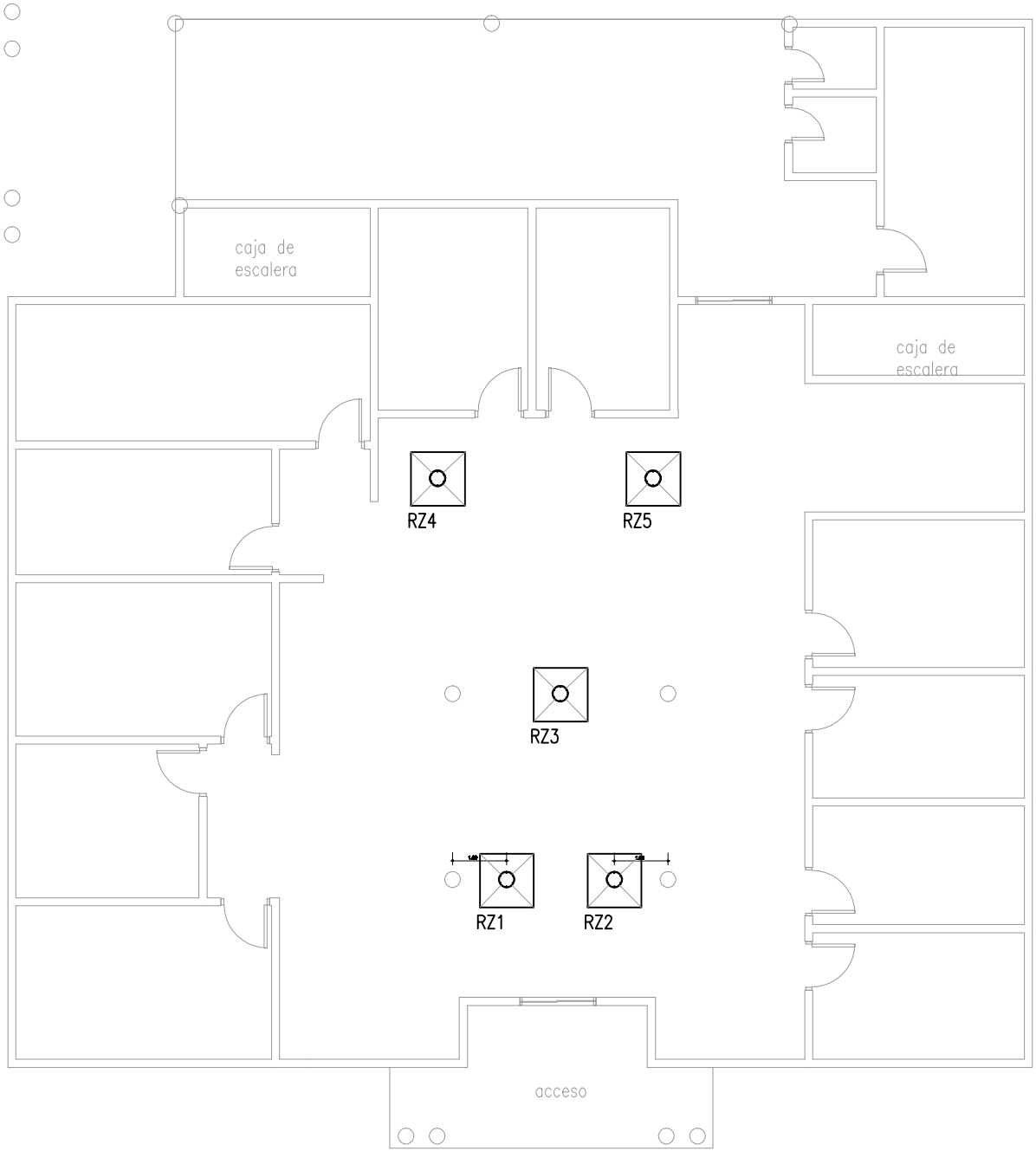


PLANTA BAJA

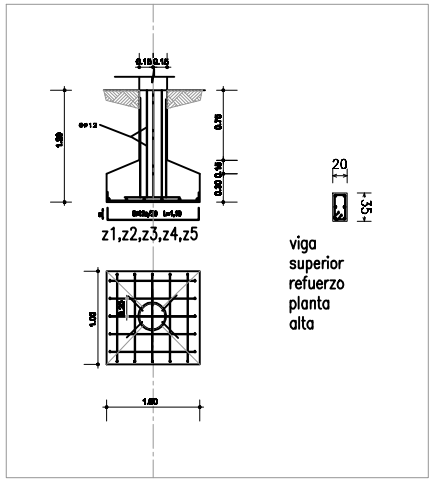


| | |
|---|---|
| **OBRA:** Refacción de la Municipalidad | |
| PROPIETARIO: Municipalidad San Alberto. | |
| UBICACIÓN: Centro de San Alberto. | |
| DISTRITO: San Alberto | |
| DEPARTAMENTO: Alto Paraná | |
| FECHA: Enero de 2016 | ESC. 1:50 |
| **PLANTA – CORTES** | BRAMANTE |