Ministerio de SALUD PÚBLICA Y BIENESTAR SOCIAL | Ñamyasãi Salud y familia | GOBIERNO NACIONAL

LICITACION PUBLICA NACIONAL N° 01/2022
"CONSTRUCCION DE 28 UNIDADES DE SALUDF DE LA FAMILIA EN EL DEPARTAMENTO CENTRAL"
ID N° 421935, STEP PY-MSPBS-317134-CW-RFB

ACTA DE CONVOCATORIA JUNTA DE ACLARACIONES

En la ciudad de Asunción, capital de la República del Paraguay, siendo las 10:00 horas del día miércoles 28 de diciembre del año dos veintidós, en las oficinas de la Unidad Ejecutora de Proyecto de Fortalecimiento del Sector Público de Salud (P167996), Prestamo: 8963-PY, sito en la calle Paí Pérez N° 737 y Luis A. de Herrera, se da inicio al Junta de Aclaraciones del proceso identificado STEP N° PY-MSPBS-317134-CW-RFB, ID N° 421935, Licitación Pública Nacional N° 01/2022 "CONSTRUCCION DE 28 UNIDADES DE SALUDF DE LA FAMILIA EN EL DEPARTAMENTO CENTRAL", conforme a lo dispuesto en la Direccion Nacional de Contrataciones Públicas y lo previsto en las Regulaciones de Adquisiciones para Prestatarios de Financiamiento para Proyectos de Inversión del Banco Mundial publicada en Julio de 2016, Revisada Noviembre 2017 y Agosto 2018 ("Regulaciones de Adquisiciones"), y se encuentra abierta a todos los potenciales Oferentes, para participar del acto correspondiente a la Junta de Aclaraciones.

Para el efecto asisten a este Acto representantes de la Unidad Ejecutora de Proyecto:

- Abg Francisco Esquivel
- Lic David Duarte
- Abg Gustavo Cardozo
- Arq. Miriam Velilla
- Arq. Herminio Miranda
- Arq. Norma Segovia
- Arq. Mayssa Martínez
- Lic Carlos Osorio

En el presente acto se procede al registro del nombre de los potenciales oferentes que asisten:

- Kuarahy Ingeniería representada en este acto por Blas Cano
- Ritter Construcciones representada en este acto por Eliana Loguiniuk
- Ritter Construcciones representada en este acto por Micaela Geiris
- Puntal Construcciones representada en este acto por Ángela Moreno
- Consorcio Levy Gamarra Construcciones representada en este acto por Marcos Levy
- Fenar Construcciones representada en este acto por Ramón López
- Ing Juan Canatta representada en este acto por Rodrigo Duarte
- Aponte Latorre representada en este acto por Mirtha Ramírez
- Ing Carlos Gueyraud representada en este acto por Ernesto Kleimer

Carlos Antonio Osorio F.
Coordinador Componente 1
Fortalecimiento del Sector Salud
Préstamo Nº 8963-PY

Arq. Miriam Velilla
Coordinadora de Infraestructura
Proyecto "Fortalecimiento del Sector Salud"
Préstamo BIRF Nº 8963-PY UEP MSPBS

Arq. Norma E. Segovia A.
Mat. Nº 1270

Francisco Esquivel S.
ABOGADO
Mat. C.S.J. Nº 35.905

Arq. Mayssa M. Martínez Lugo
Especialista Senior en Infraestructura
Proyecto "Fortalecimiento del Sector Salud"
Préstamo BIRF Nº 8963-PY - UEP MSPBS

Arq. Gustavo M. Cardozo M.
Mat. C.S.J. Nº 30152

Mirtha Ramírez

Mg. David Duarte
Especialista en Adquisiciones

Arq. Herminio Miranda
Especialista en Obras
Proyecto "Fortalecimiento del Sector Salud"

Blas Cano

Arq. Ernesto Kleimer
Const. Gueyraud

Abog. Ma. del Carmen Caruso
Dpto. de Licitaciones

- Sociedad Constructora Chaco S.A. representada en este acto por María del Carmen Cardozo
- Itinera Constructora, representada en este acto por Adrián Ocampo

Se procede por parte de la Unidad Ejecutora dar un detalle General sobre las Presentaciones de todo lo que refiere al Desarrollo del Proyecto Ejecutivo, y las Especificaciones técnicas de Obras además los ajustes que podrían darse a fin de tener en cuenta en el momento de la composición general de sus precios, así como las eventualidades que se podrían desarrollar.

Posteriormente se procede a suscribir las consultas por parte de los potenciales Oferentes quienes solicitan las siguientes aclaraciones que se detallan a continuación:

CONSULTA 1 Consorcio Levy Gamarra
SI los terrenos no tienen demoliciones.
RESPUESTA:
Los son terrenos libres y nuestro proyecto no contempla demoliciones

CONSULTA 2 Ritter Construcciones
Si las planillas Ofertas podrán realizarse ajustes de cantidades
RESPUESTA:
Las planillas de ofertas no podrán ser modificadas en sus cantidades

CONSULTA 3 Consorcio Levy Gamarra
Señales débiles no hay cableados
RESPUESTA:
Los planos con los detalles indicados serán proveidos a través del portal de la DNCP

CONSULTA 4 Consorcio Levy Gamarra
Señales débiles no contempla cableados y tipos de señales débiles
RESPUESTA:
Los planos con los detalles indicados serán proveidos a través del portal de la DNCP

CONSULTA 5 ING Canatta
Transformadores de la ANDE, ddonde existen lugares donde se deberá las solicitud a la ANDE de la transformación. Con referencia a las Partes Eléctricas, si ya cuentan con transformadores
RESPUESTA:
El alcance relacionado a la provisión del servicio de energía eléctrica trifásica, se encuentra detallada en la planilla de Computo Métrico. De acuerdo al ITEMES 24M
En la fase de proyecto ejecutivo la Contratista Adjudicada evaluara e informara los casos en donde se requieran extensiones del Servicio por parte de la ANDE

Carlos Antonio Osorio F. Coordinador Componente Fortalecimiento Sector Salud Préstamo Nº 8963

Arq. Miriam Velilla Coordinadora de Infraestructura Proyecto Fortalecimiento del Sector Salud Préstamo BIRF Nº 8963-PY UEP MSPBS

Arq. Mayssa M. Martínez Lugo Especialista Seguimiento Infraestructura Proyecto "Fortalecimiento del Sector Salud" Préstamo BIRF Nº 8963-PY · UEP MSPBS

Arq. Norma B. Segovia Mat. Nº 1-[illegible]

Lic. Gustavo M. Cardozo M. Mat. C.S.J. Nº 30152

Francisco Esquivel S. ABOGADO Mat. C.S.J. Nº 35.905

Mg. David Duarte Especialista en Adquisiciones

Angela Rocco Portal

Micha Ramírez

Abog. Ma. del Carmen Cardozo Dpto. de Licitaciones

Arq. Hermino Miranda

Arq. Emilio Klein Const. Guayaud

CONSULTA 6 Consorcio Levy Gamarra

El proyecto ejecutivo se presenta en la oferta

RESPUESTA:

En la base de presentación de Oferta solo se presenta la planilla de cómputo ESTÁNDAR PUBLICADO en el PORTAL de la DNCP. Deberán presentar una planilla por cada USF independientemente

El proyecto ejecutivo se presenta posterior a la Adjudicación

CONSULTA 7 Consorcio Levy Gamarra

El pago de TASAS y ARANCELES de presentación, si la Contratistas deberán cubrir los gastos

RESPUESTA:

Las contratistas deberán correr con los pagos de TASAS y ARANCELES de acuerdo a las exigencias de cada municipio

CONSULTA 8 Consorcio Levy Gamarra

El inicio de obras se dará con la mesa de entrada de trámite en los municipios

RESPUESTA:

Solo con la presentación del inicio del trámite pero con el legajo completo, se podrá dar inicio pero no se podrá certificar si no se tiene la Aprobación de los Planos por parte de las Dependencias Municipales

CONSULTA 9 Consorcio Levy Gamarra

Se cuenta con Licencias Ambientales

RESPUESTA:

Se cuenta con las licencias ambientales, que serán proveídas a las FIRMAS Adjudicadas.

CONSULTA 10 Consorcio Levy Gamarra

Tipo de Ventanas (Corredizas o fijas un lado)

RESPUESTA:

Se le proveerá los detalles correspondientes a través del portal de DNCP

CONSULTA 11 ING Canatta

Con referencias de ventanas será perfilerías de aluminio o carpintería de aluminio

RESPUESTA:

Sera perfileía de aluminio anodizado (ITEMS 18)

CONSULTA 12 Puntal Construcciones

Las ofertas deberá incluir el cronograma de desembolso

RESPUESTA:

Las ofertas deberán incluir la planilla de cronograma de desembolso. (Cronograma físico financiero)

Carlos Antonio Osorio P.
Coordinador Componente
Fortalecimiento del Sector Salud
Préstamo Nº 8963-PY

Arq. Miriam Velilla
Coordinadora de Infraestructura del Sector Salud
Proyecto Fortalecimiento del Sector Salud MSPBS
Préstamo BIRF Nº 8963-PY

Arq. Norma B. Sosa A.
Mat. Nº 1870

Arq. Mayssa M. Martínez Lugo
Especialista Senior en Infraestructura
Proyecto Fortalecimiento del Sector Salud
Préstamo BIRF Nº 8963-PY - UEP MSPBS

Arq. Gustavo M. Cardozo
Mat. C.S.J. Nº 30152

Francisco Esquivel S.
ABOGADO
Mat. C.S.J. Nº 35.905

Mg. David Duarte
Especialista en Adquisiciones

Angela Moreno Portal

Arq. Emeth Keimo
Const. Gueyraud

Arq. Hermilio Miranda
Supervisión de Obras

Abog. Ma. del Carmen Cardozo
Dpto. de Licitaciones

CONSULTA 13 Consorcio Levy Gamarra

Facturación Promedio como debería ser mi presentación

RESPUESTA:

Deberá ser presentado las documentaciones requeridas según se indica los formularios A7,

CONSULTA 14 Puntal Construcciones

Se puede modificar el sistema de fundación

RESPUESTA:

Se podrá modificar de acuerdo a Estudios de Suelo y dictamen técnico favorable de la Fiscalización

CONSULTA 15 Kuarahy Ingeniería

Si se podrán ofertar por un lote, o por varios lotes

RESPUESTA:

Se podrá ofertas por uno o varios lotes pero la adjudicación se podrá realizar con uno solo lote

CONSULTA 16 Consorcio Levy Gamarra

Si se podrán ofertar por un lote, o por varios lotes

RESPUESTA:

Se podrá ofertas por uno o varios lotes pero la adjudicación se podrá realizar con uno solo lote

CONSULTA 17 ING Canatta

Puertas si los marcos serán de chapas y puertas de maderas

RESPUESTA:

Las puertas serán de maderas y los marcos de chapa doblada (ITEMS 19), herrajes incluidos

CONSULTA 18 Ritter Construcciones

Planillas de referencias de Contratos del 2020, la consulta es sobre composición de precios

RESPUESTA:

Los costos fueron analizados de estimaciones de años anteriores, y se realizó una estimación de costos referenciales, dentro de lo que estipula la legislación Nacional para las obras públicas y las Políticas de Adquisiciones

No habiendo más aclaraciones y en prueba de conformidad se da por culminada la presenta Junta de Aclaraciones, firman las personas citadas precedentemente, juntamente con los representantes

Carlos Antonio Osorio F. Coordinador Componente Fortalecimiento del Sector Salud Préstamo Nº 8963-PY

Arq. Miriam Velilla Coordinadora de Infraestructura Proyecto Fortalecimiento del Sector Salud Préstamo BIRF Nº 8963-PY UEP MSPBS

Arq. Norma B. Segovia A. Mat. Nº 17

Arq. Wlayssa M. Martínez Lugo Especialista Senior en Infraestructura Proyecto Fortalecimiento del Sector Salud Préstamo BIRF Nº 8963-PY · UEP MSPBS

Lic. Gustavo M. Cardozo M. Mat. C.S.J. Nº 30152

Francisco Esquivel S. ABOGADO Mat. C.S.J. Nº 35.905

Mg. David Duarte Especialista en Adquisiciones

Marcos Levy

Angel Moreno Puntal

Micha Ramírez

Arq. Herminio Miranda Especialista Senior en Supervisión de Obras Fortalecimiento del Sector Salud

Arq. Emilio Keim Const. Guayaú

Abog. Ma. del Carmen Cardozo Dpto. de Licitaciones

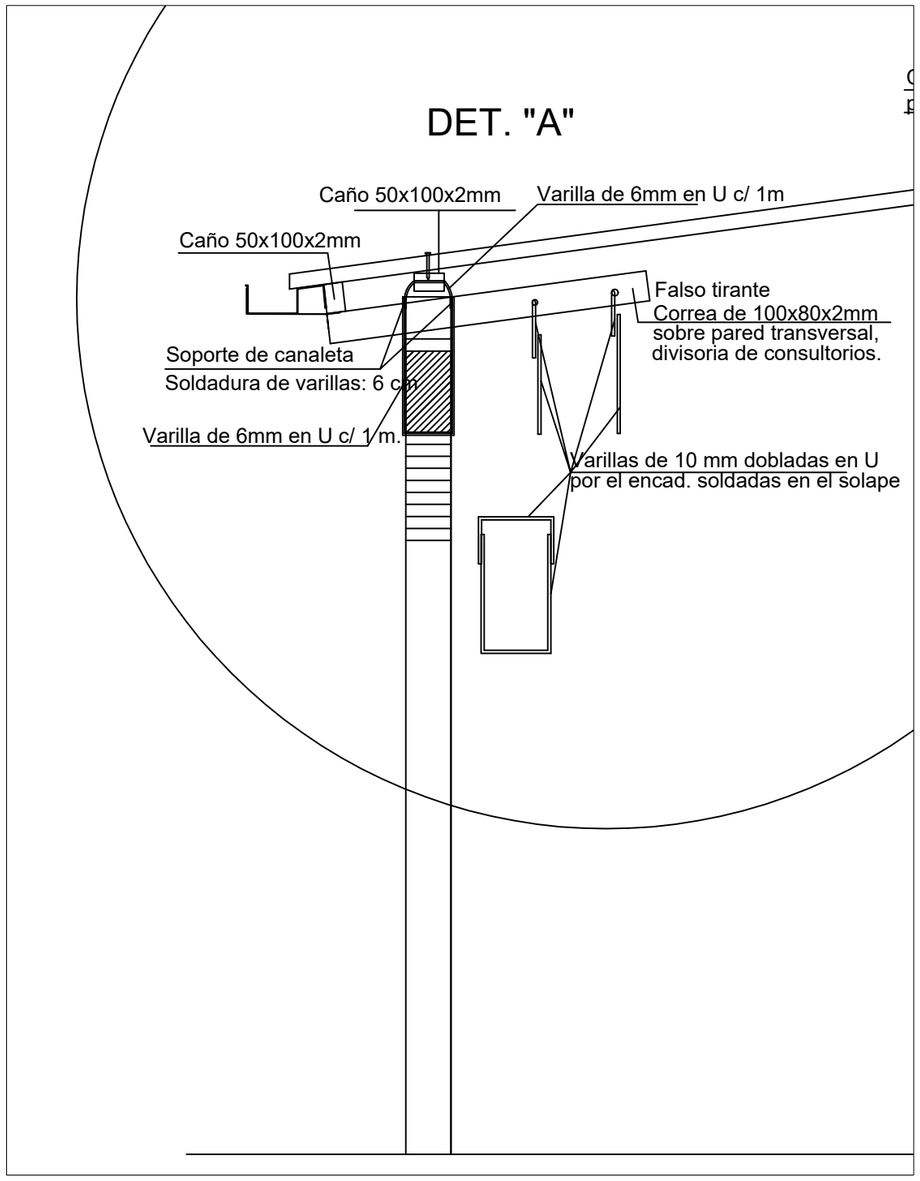

DETALLE DE SUJECIÓ-ANCLAJE
esc_____1/50

Firma Coordinadora

ETAPA:

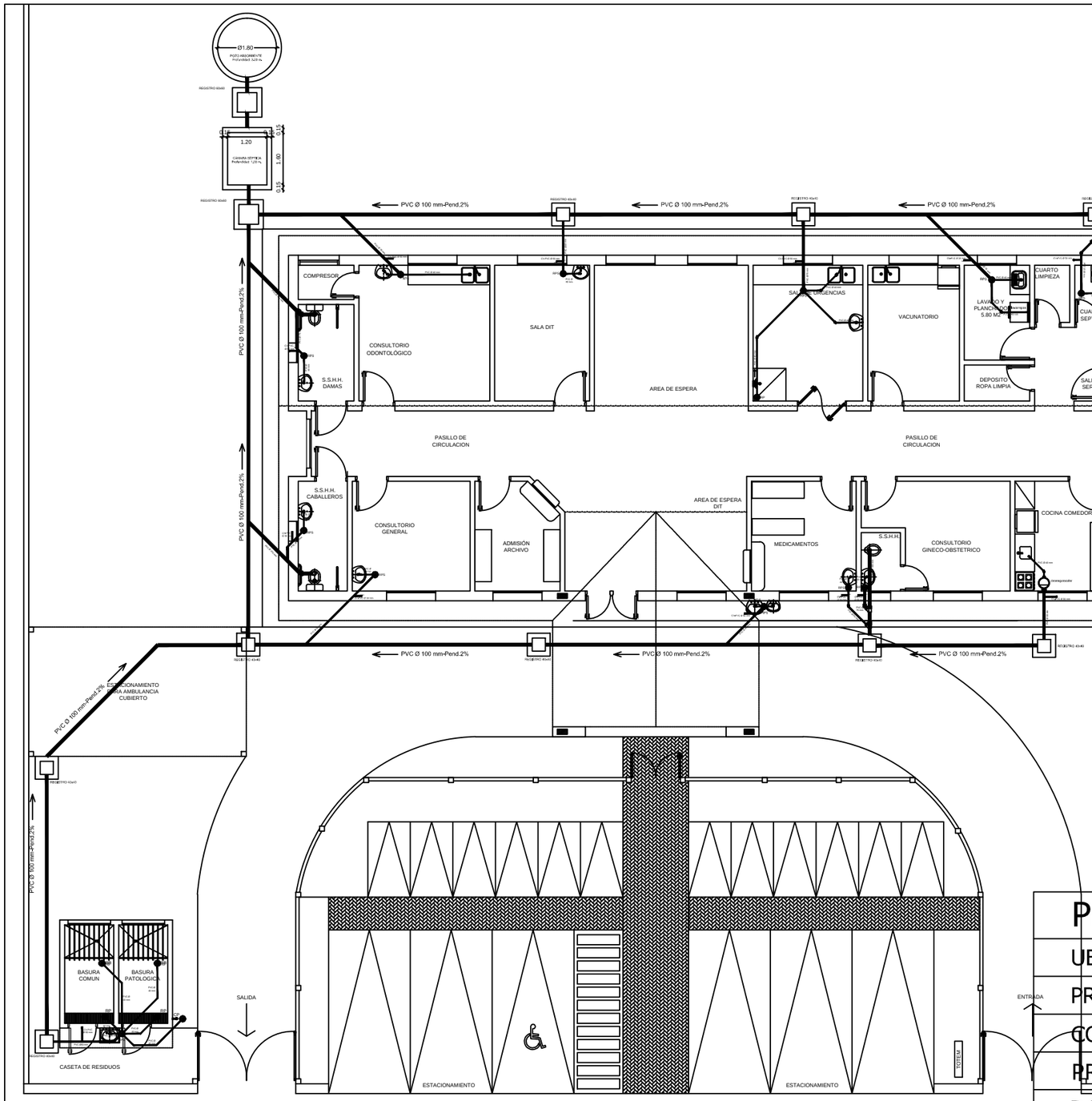

DESAGÜE CLOACAL
esc_____1/150

PROYECTO: UNIDAD DE SALUD FAMILIAR

UBICACION:

PROPIETARIO: MINISTERIO DE SALUD PUBLICA Y BIENESTAR SOCIAL

CONTRATISTA:

PROFESIONAL:

DOMICILIO:

SUP. FRACCION TERRENO: SUP. A CONSTRUIR: 334 m2

PADRON N°: MANZANA: LOTE: FINCA:

Propietario

Profesional

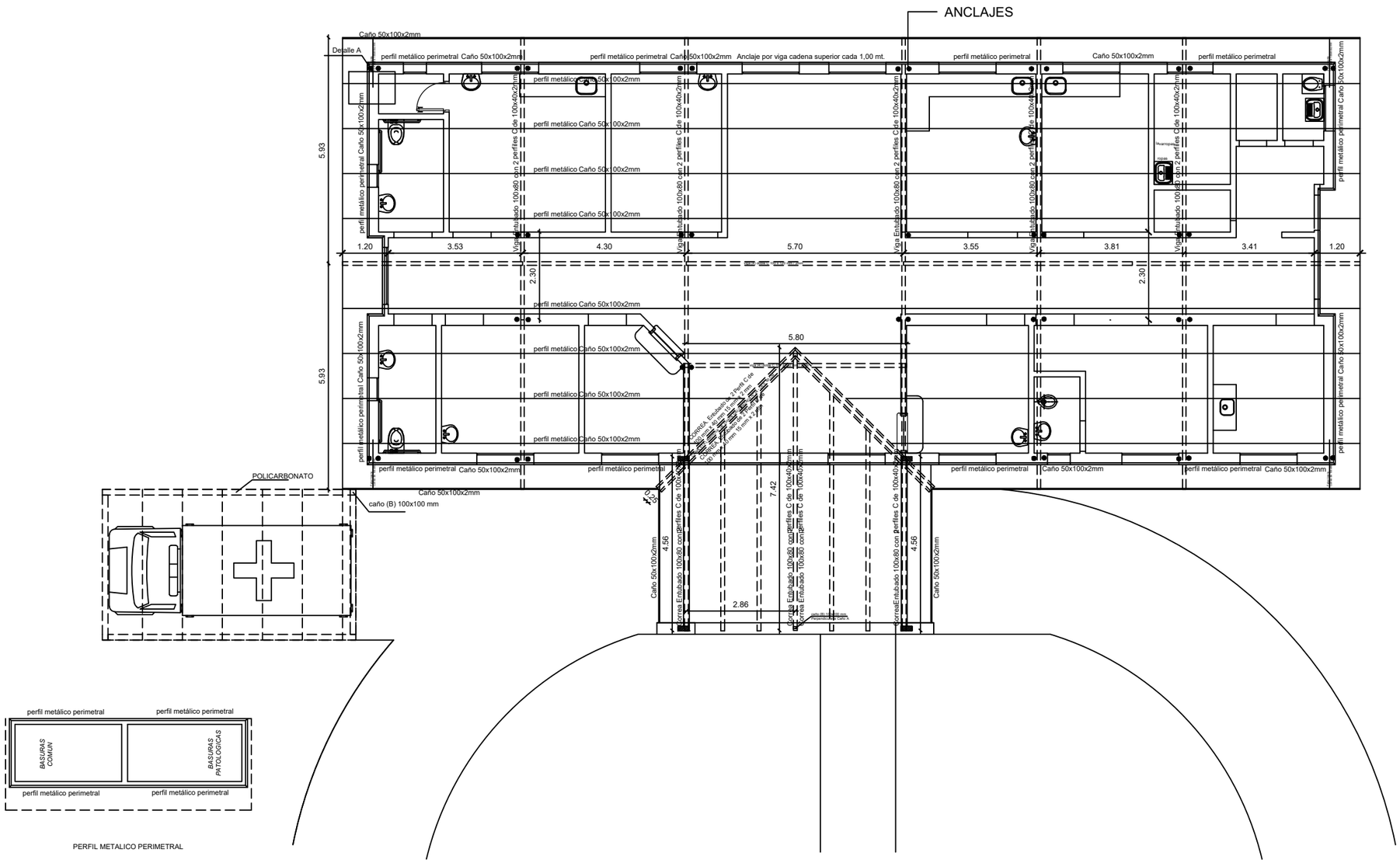

ESTRUCTURA DE TECHO

esc_____1/125

Firma Coordinadora/

USF: ESTANDAR

FECHA: 14 - NOVIEMBRE - 2022

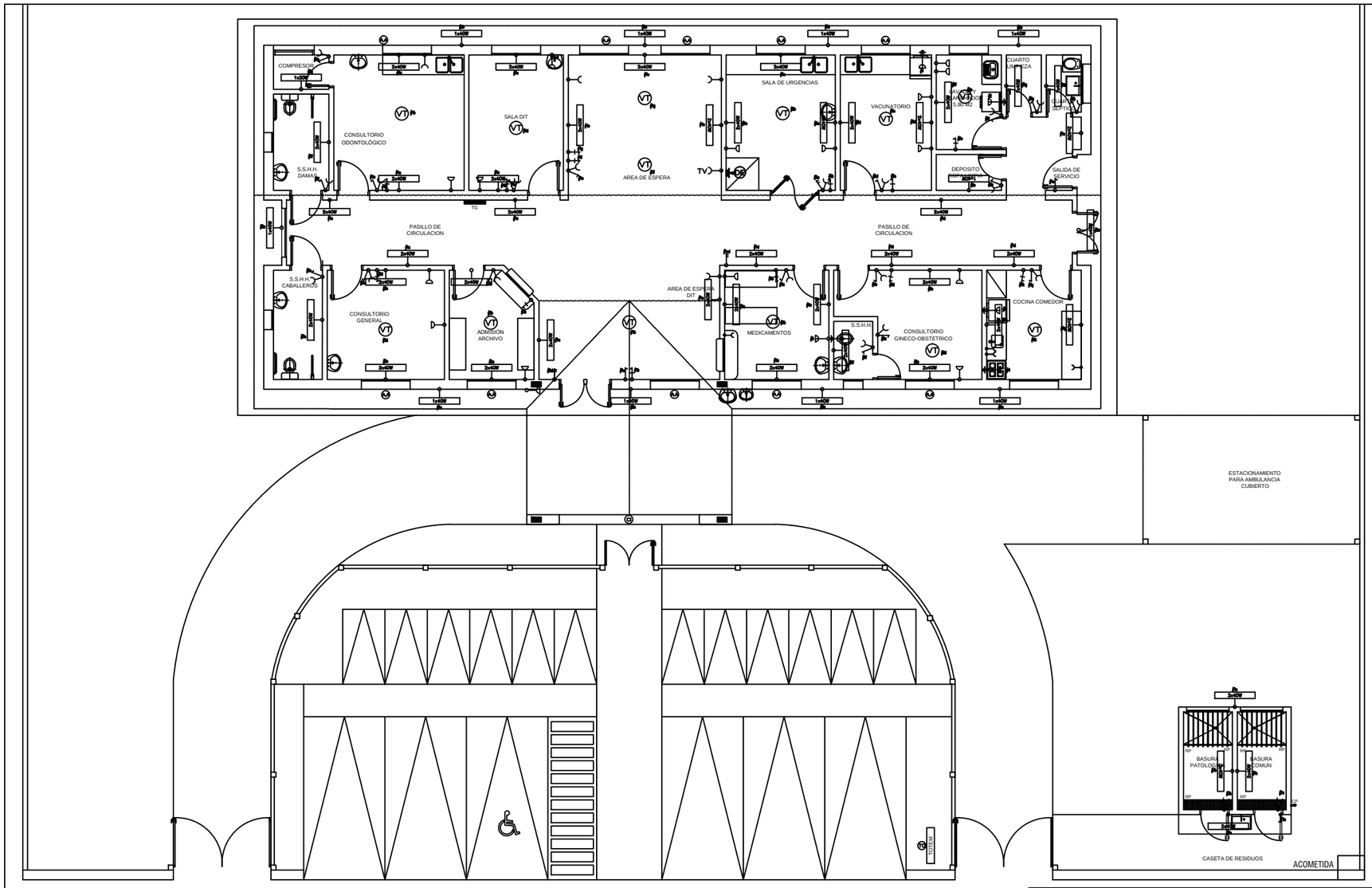

REFERENCIA

- LLAVE DE 1 PUNTO
- LLAVE DE 2 PUNTOS
- LLAVE DE/VT/C
- TOMA TIERRA
- LLAVE DE 1 PUNTO Y TOMA
- LLAVE DE 2 PUNTOS Y TOMA
- TOMA MONOFASICO BAJO
- TOMA MONOFASICO ALTO
- FLUORESCENTE DE PARED
- TABLERO GENERAL
- VT VENTILADOR DE TECHO
- AA ACONDICIONADOR DE AIRE
- DE DUCHA ELECTRICA
- CI CARTEL DE IDENTIFICACION
- TO TOTEM

INSTALACIÓN ELÉCTRICA
esc_____1/150

PROYECTO: UNIDAD DE SALUD FAMILIAR

UBICACIÓN:

PROPIETARIO: MINISTERIO DE SALUD PUBLICA Y BIENESTAR SOCIAL

CONTRATISTA:

PROFESIONAL:

DOMICILIO:

SUP. FRACCION TERRENO: SUP. A CONSTRUIR: 334 m2

MANZANA: LOTE:

Propietario

Profesional

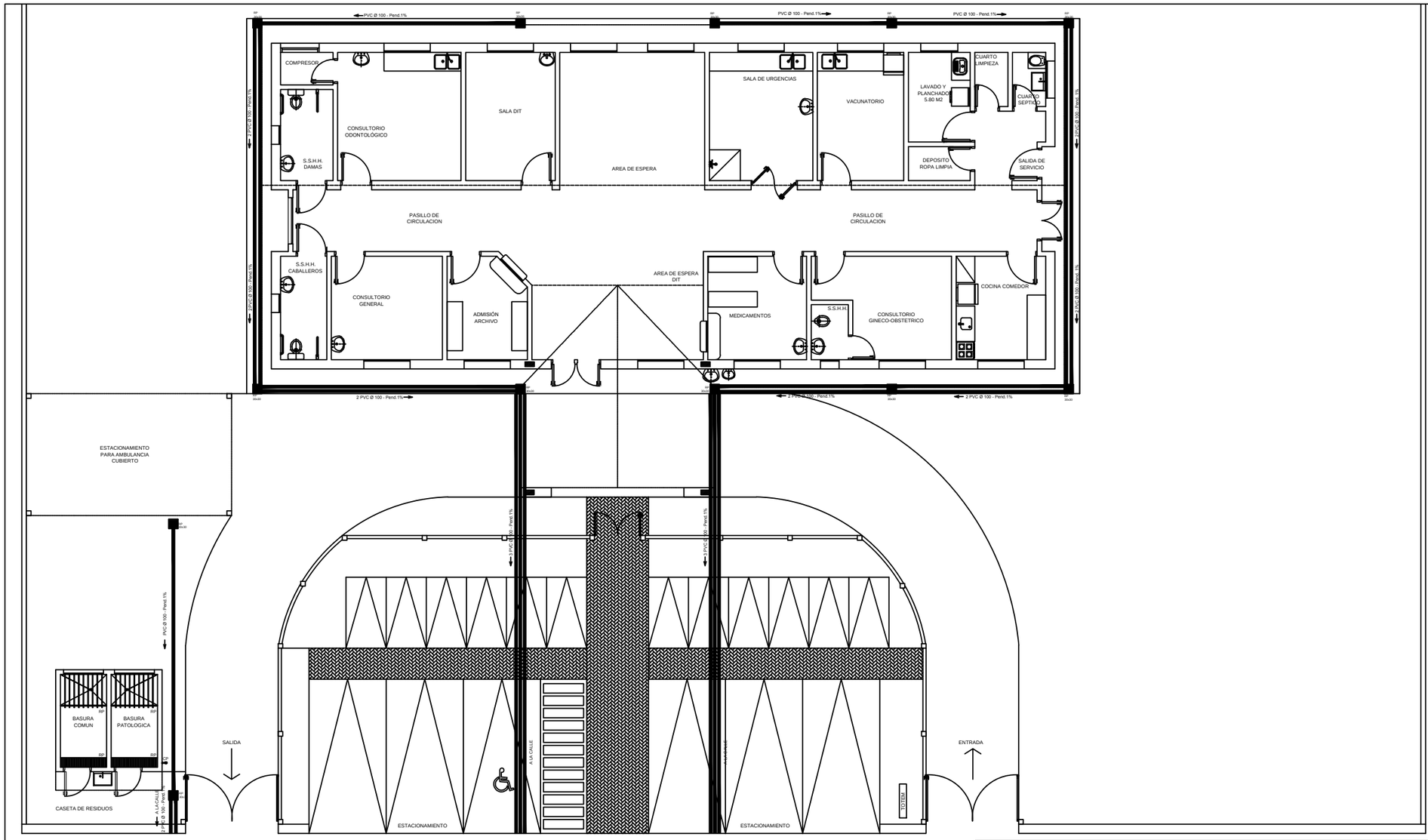

DESAGUE PLUVIAL
esc_____1/150

PROYECTO: UNIDAD DE SALUD FAMILIAR

UBICACION:

PROPIETARIO: MINISTERIO DE SALUD PUBLICA Y BIENESTAR SOCIAL

CONTRATISTA:

PROFESIONAL:

DOMICILIO:

SUP. FRACCION TERRENO: SUP. A CONSTRUIR: 334 m2

PADRON N°: MANZANA: LOTE: FINCA:

Propietario

Profesional

P 1

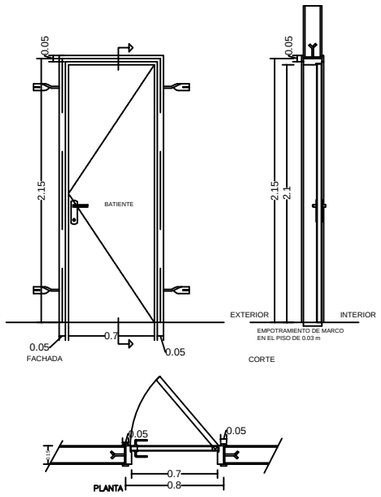

NOMBRE: PUERTA DE MADERA P1

TIPO DE ABERTURA: BATIENTE SIMPLE

CANTIDAD: 4

MARCO: MADERA PETEREBY; DE:5cm.

CONTRA MARCO: EN MADERA CEDRO ; DE:5cm.

HOJA: PLACA DE MADERA TERCIADA CON ESTRUCTURA TIPO PANAL DE ABEJA e=2"

HERRAJES: FICHA DE 5 AGUJEROS REVERSIBLE; CERRADURA INTERNA COMÚN TIPO A DEFINIR, CON PICAPORTE TIPO MANIJA COLOR PLATEADO.

P 2

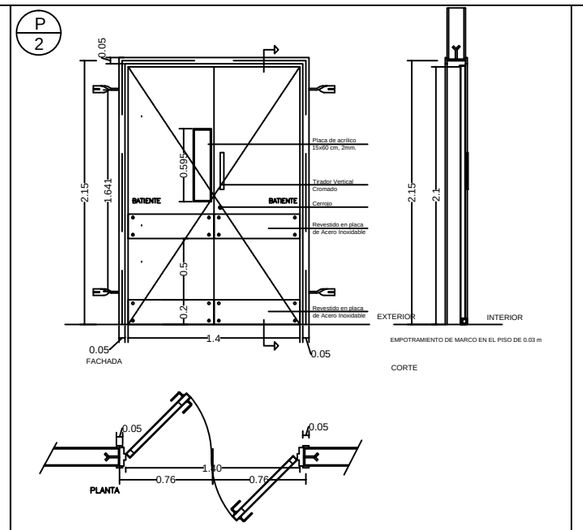

NOMBRE: PUERTA DE MADERA P2

TIPO DE ABERTURA: BATIENTE DOBLE

CANTIDAD: 1

MARCO: MADERA PETEREBY; DE:5cm.

CONTRA MARCO: EN MADERA CEDRO ; DE:5cm.

HOJA: PLACA DE MADERA TERCIADA CON ESTRUCTURA TIPO PANAL DE ABEJA e=2"

HERRAJES: FICHA DE 5 AGUJEROS REVERSIBLE; CERRADURA INTERNA COMÚN TIPO A DEFINIR, CON PICAPORTE TIPO MANIJA COLOR PLATEADO.

P 3

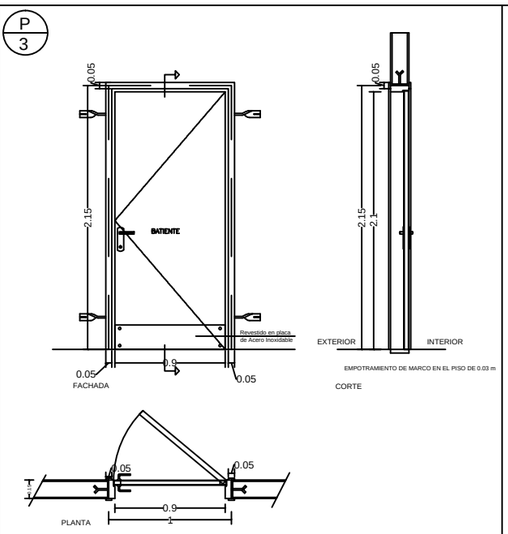

NOMBRE: PUERTA DE MADERA P3

TIPO DE ABERTURA: BATIENTE SIMPLE

CANTIDAD: 11

MARCO: MADERA PETEREBY; DE:5cm.

CONTRA MARCO: EN MADERA CEDRO ; DE:5cm.

HOJA: PLACA DE MADERA TERCIADA CON ESTRUCTURA TIPO PANAL DE ABEJA e=2"

HERRAJES: FICHA DE 5 AGUJEROS REVERSIBLE; CERRADURA INTERNA COMÚN TIPO A DEFINIR, CON PICAPORTE TIPO MANIJA COLOR PLATEADO.

P M1

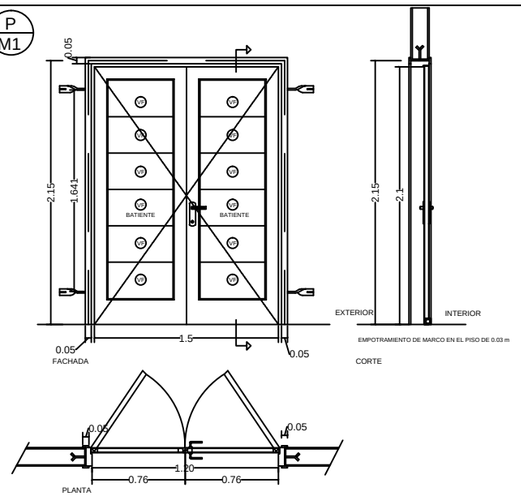

NOMBRE: PUERTA METALICA PM1

TIPO DE ABERTURA: BATIENTE DOBLE

CANTIDAD: 1

MARCO: METÁLICO, CHAPA DOBLADA DE ALUMINIO N°18; DE:5cm. COLOR GRIS

CONTRA MARCO: CHAPA DOBLADA DE ALUMINIO N°18 COLOR GRIS

HOJA: CHAPA DOBLADA DE ALUMINIO COLOR GRIS CON PAÑOS DE VIDRIO TEMPLADO INCOLORO.

HERRAJES: FICHA DE 5 AGUJEROS REVERSIBLE; CERRADURA INTERNA COMÚN TIPO A DEFINIR, CON PICAPORTE TIPO MANIJA COLOR PLATEADO.

P M2

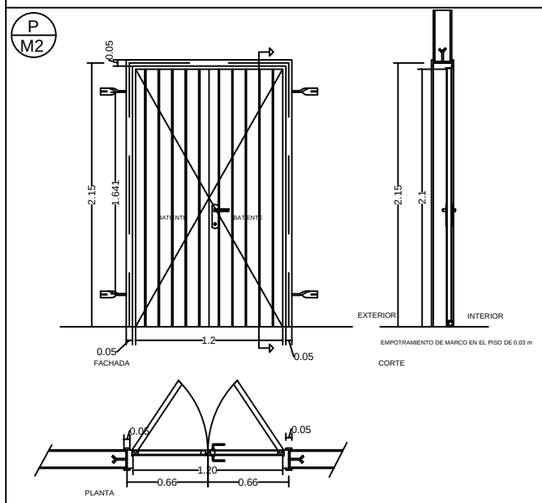

NOMBRE: PUERTA METALICA PM2

TIPO DE ABERTURA: BATIENTE DOBLE

CANTIDAD: 1

MARCO: METÁLICO, CHAPA DOBLADA N°18; DE:5cm. COLOR GRIS

CONTRA MARCO: CHAPA DOBLADA N°18 COLOR GRIS

HOJA: CHAPA N° 20 DOBLADA COLOR GRIS

HERRAJES: FICHA DE 5 AGUJEROS REVERSIBLE; CERRADURA INTERNA COMÚN TIPO A DEFINIR, CON PICAPORTE TIPO MANIJA COLOR PLATEADO.

P M3

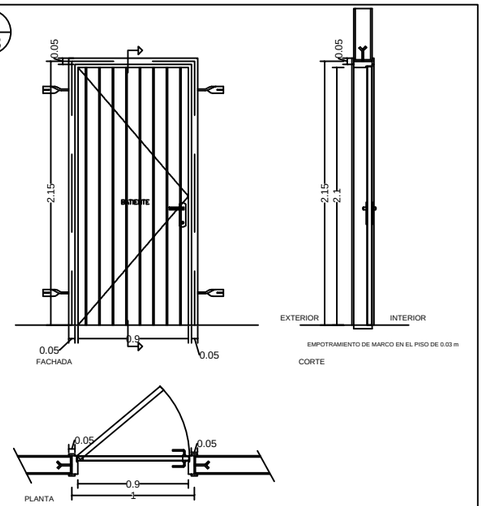

NOMBRE: PUERTA METALICA PM3

TIPO DE ABERTURA: BATIENTE SIMPLE

CANTIDAD: 1

MARCO: METÁLICO, CHAPA DOBLADA N°18; DE:5cm. COLOR GRIS

CONTRA MARCO: CHAPA DOBLADA N°18 COLOR GRIS

HOJA: CHAPA N° 20 DOBLADA COLOR GRIS

HERRAJES: FICHA DE 5 AGUJEROS REVERSIBLE; CERRADURA INTERNA COMÚN TIPO A DEFINIR, CON PICAPORTE TIPO MANIJA COLOR PLATEADO.

DETALLE DE ABERTURAS

esc_____1/50

PROYECTO: UNIDAD DE SALUD FAMILIAR

UBICACION:

PROPIETARIO: MINISTERIO DE SALUD PUBLICA Y BIENESTAR SOCIAL

CONTRATISTA:

PROFESIONAL:

DOMICILIO:

SUP. FRACCION TERRENO: 1600 m2 SUP. A CONSTRUIR: 334 m2

PADRON N°:

Propietario

Profesional

P
M4

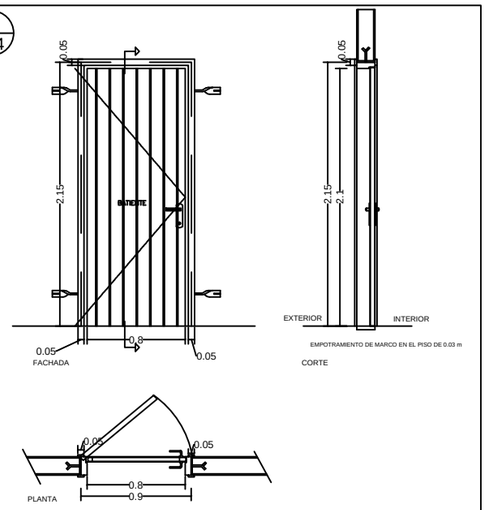

NOMBRE: PUERTA METALICA PM4 TIPO DE ABERTURA: BATIENTE SIMPLE CANTIDAD: 1	MARCO: METÁLICO, CHAPA DOBLADA N°18; DE:5cm. COLOR GRIS CONTRA MARCO: CHAPA DOBLADA N°18 COLOR GRIS HOJA: CHAPA N° 20 DOBLADA COLOR GRIS HERRAJES: FICHA DE 5 AGUJEROS REVERSIBLE; CERRADURA INTERNA COMÚN TIPO A DEFINIR, CON PICAPORTE TIPO MANIJA COLOR PLATEADO.

P
R1

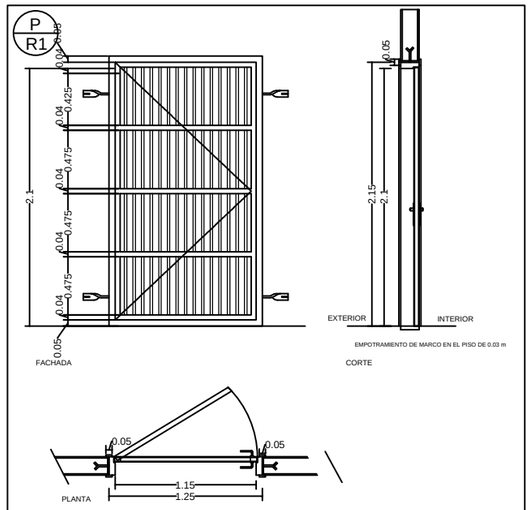

NOMBRE: PUERTA - REJA METALICA R1 TIPO DE ABERTURA: BATIENTE SIMPLE CANTIDAD: 1	MARCO: METÁLICO, CHAPA DOBLADA N°18; DE:5cm. COLOR GRIS CONTRA MARCO: CHAPA DOBLADA N°18 COLOR GRIS HOJA: CON TUBOS METÁLICOS DE BASE CUADRANGULAR N°15 COLOR GRIS HERRAJES: FICHA DE 5 AGUJEROS REVERSIBLE; CERRADURA INTERNA COMÚN TIPO A DEFINIR, CON PICAPORTE TIPO MANIJA COLOR PLATEADO.

P
M5

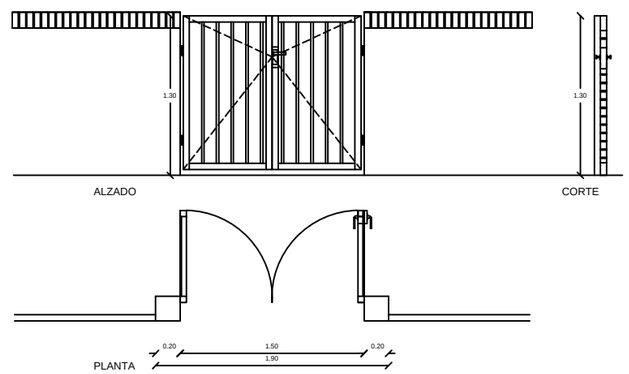

NOMBRE: PORTON METALICA PM4 TIPO DE ABERTURA: BATIENTE SIMPLE CANTIDAD: 1	MARCO: METÁLICO COLOR GRIS, SOSTENIDO POR PILARES DE MAMPOSTERIA. HOJA: PORTÓN DE CHAPA PLEGABLE, 2 HOJAS DE ABRIR SIMPLE. COLOR GRIS HERRAJES: CERRADURA CON MANIJA, PASADOR INFERIOR Y PORTA CANDADO COLOR PLATEADO.

P
M6

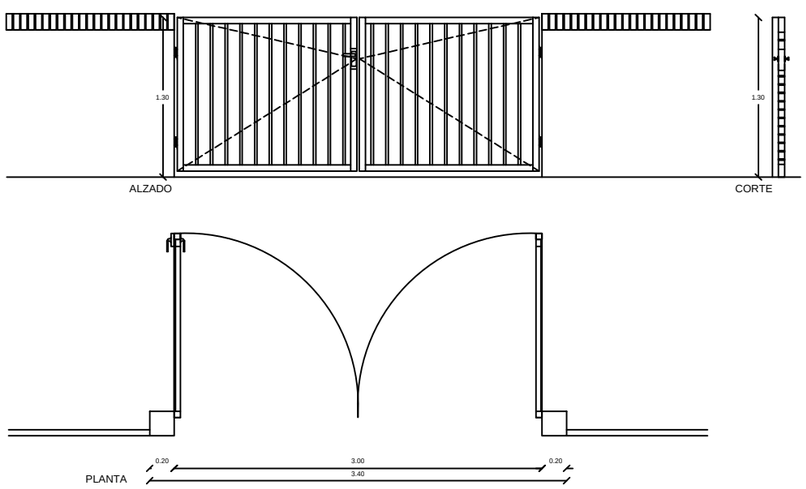

NOMBRE: PORTON METALICA PM3 TIPO DE ABERTURA: BATIENTE SIMPLE CANTIDAD: 2	MARCO: METÁLICO COLOR GRIS, SOSTENIDO POR PILARES DE MAMPOSTERIA. HOJA: PORTÓN DE CHAPA PLEGABLE, 2 HOJAS DE ABRIR SIMPLE. COLOR GRIS HERRAJES: CERRADURA CON MANIJA, PASADOR INFERIOR Y PORTA CANDADO COLOR PLATEADO.

DETALLE DE ABERTURAS
esc_____1/50

PROYECTO: UNIDAD DE SALUD FAMILIAR

UBICACION:

PROPIETARIO: MINISTERIO DE SALUD PUBLICA Y BIENESTAR SOCIAL

CONTRATISTA:

PROFESIONAL:

DOMICILIO:

SUP. FRACCION TERRENO: SUP. A CONSTRUIR: 334 m2

PADRON N°:

Propietario

Profesional

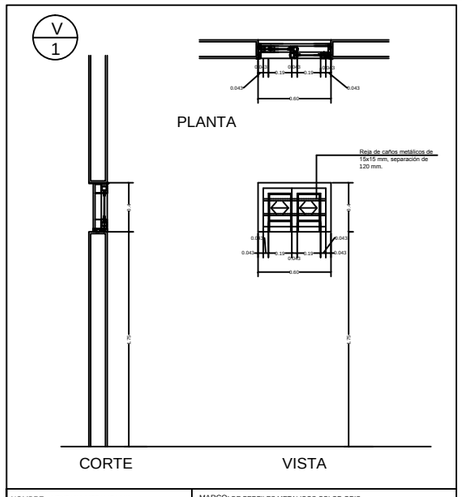

NOMBRE: VENTANA METALICA V/1 TIPO DE ABERTURA: TIPO CORREDIZA CANTIDAD: 3	MARCO: DE PERFILES METALICOS COLOR GRIS HOJA: VIDRIO TEMPLADO INCOLORO 6 mm.

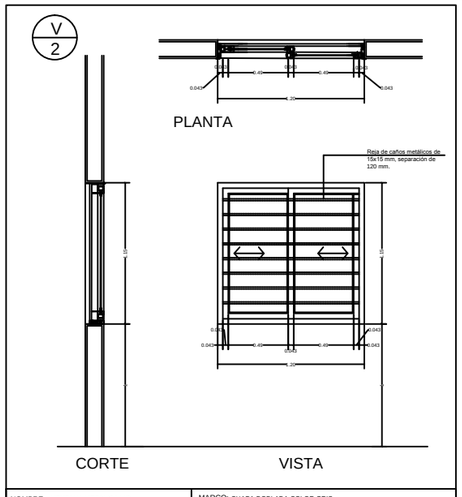

NOMBRE: VENTANA METALICA V/2 TIPO DE ABERTURA: TIPO CORREDIZA CANTIDAD: 2	MARCO: CHAPA DOBLADA COLOR GRIS HOJA: VIDRIO TEMPLADO INCOLORO 6 mm.

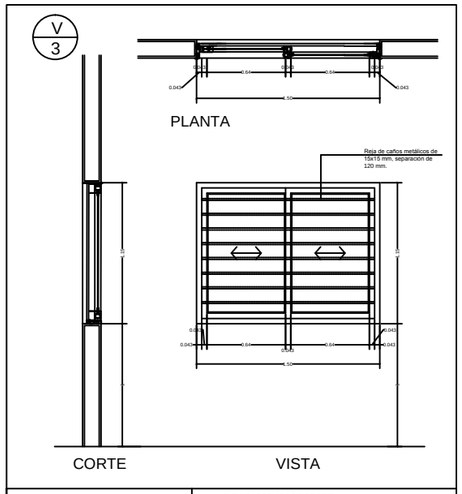

NOMBRE: VENTANA METALICA V/3 TIPO DE ABERTURA: TIPO CORREDIZA CANTIDAD: 13	MARCO: CHAPA DOBLADA COLOR GRIS HOJA: VIDRIO TEMPLADO INCOLORO 6 mm.

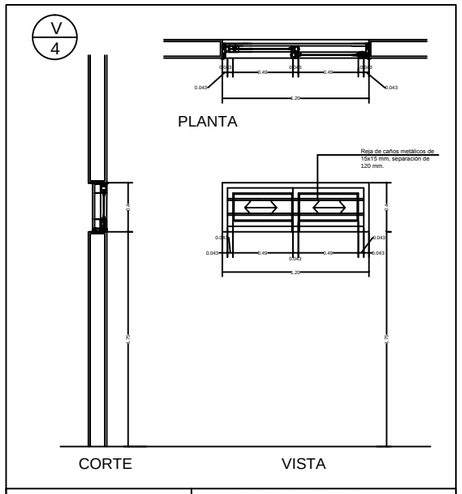

NOMBRE: VENTANA METALICA V/1 TIPO DE ABERTURA: TIPO CORREDIZA CANTIDAD: 2	MARCO: DE PERFILES METALICOS COLOR GRIS HOJA: VIDRIO TEMPLADO INCOLORO 6 mm.

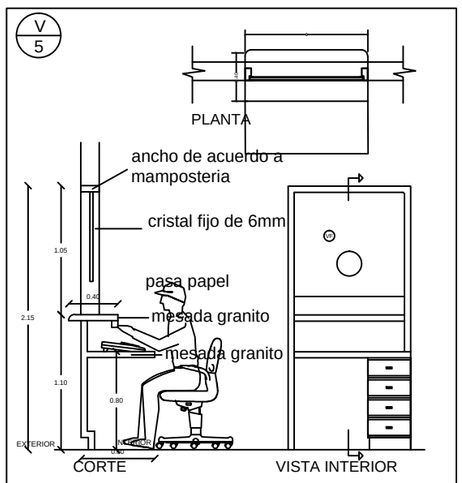

NOMBRE: VENTANA V/4 TIPO DE ABERTURA: TIPO UNA HOJA FIJA Y EN LA PARTE INFERIOR CORREDIZA CANTIDAD: 2	MARCO: ALUMINIO COLOR GRIS HOJA: VIDRIO TEMPLADO INCOLORO 6 mm.

DETALLE DE ABERTURAS
esc_____1/50

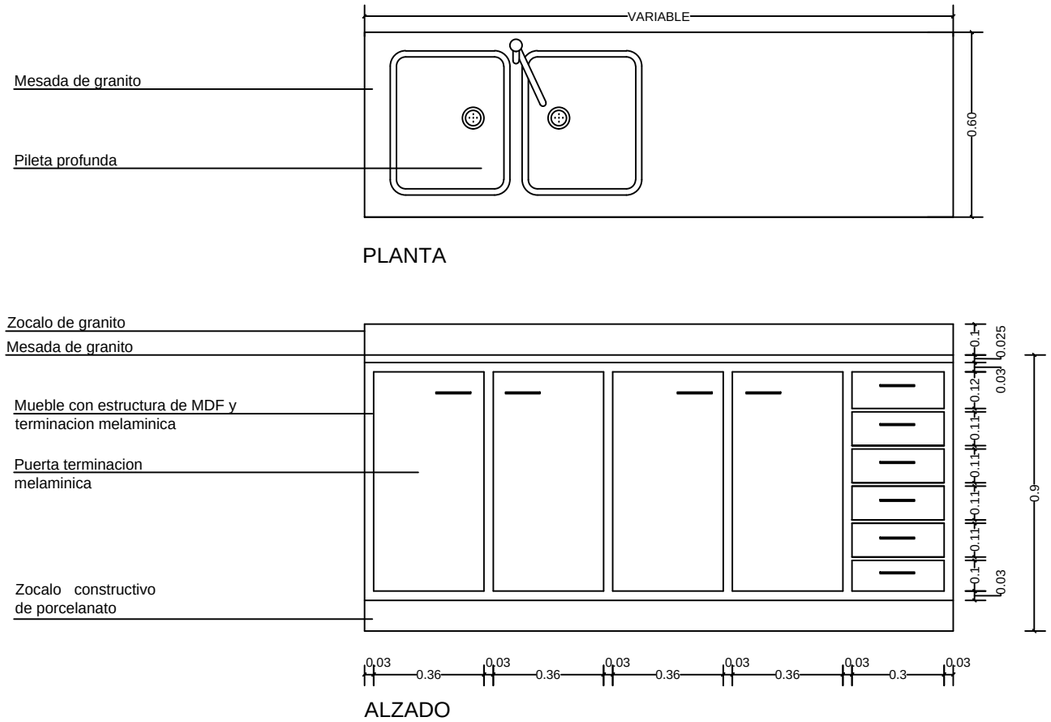

DETALLE MUEBLE BAJO MESADA
esc_____1/20

PROYECTO: UNIDAD DE SALUD FAMILIAR

UBICACION:

PROPIETARIO: MINISTERIO DE SALUD PUBLICA Y BIENESTAR SOCIAL

CONTRATISTA:

PROFESIONAL:

DOMICILIO:

SUP. FRACCION TERRENO: 1600 m2 SUP. A CONSTRUIR: 334 m2

PADRON N°:

Propietario

Profesional

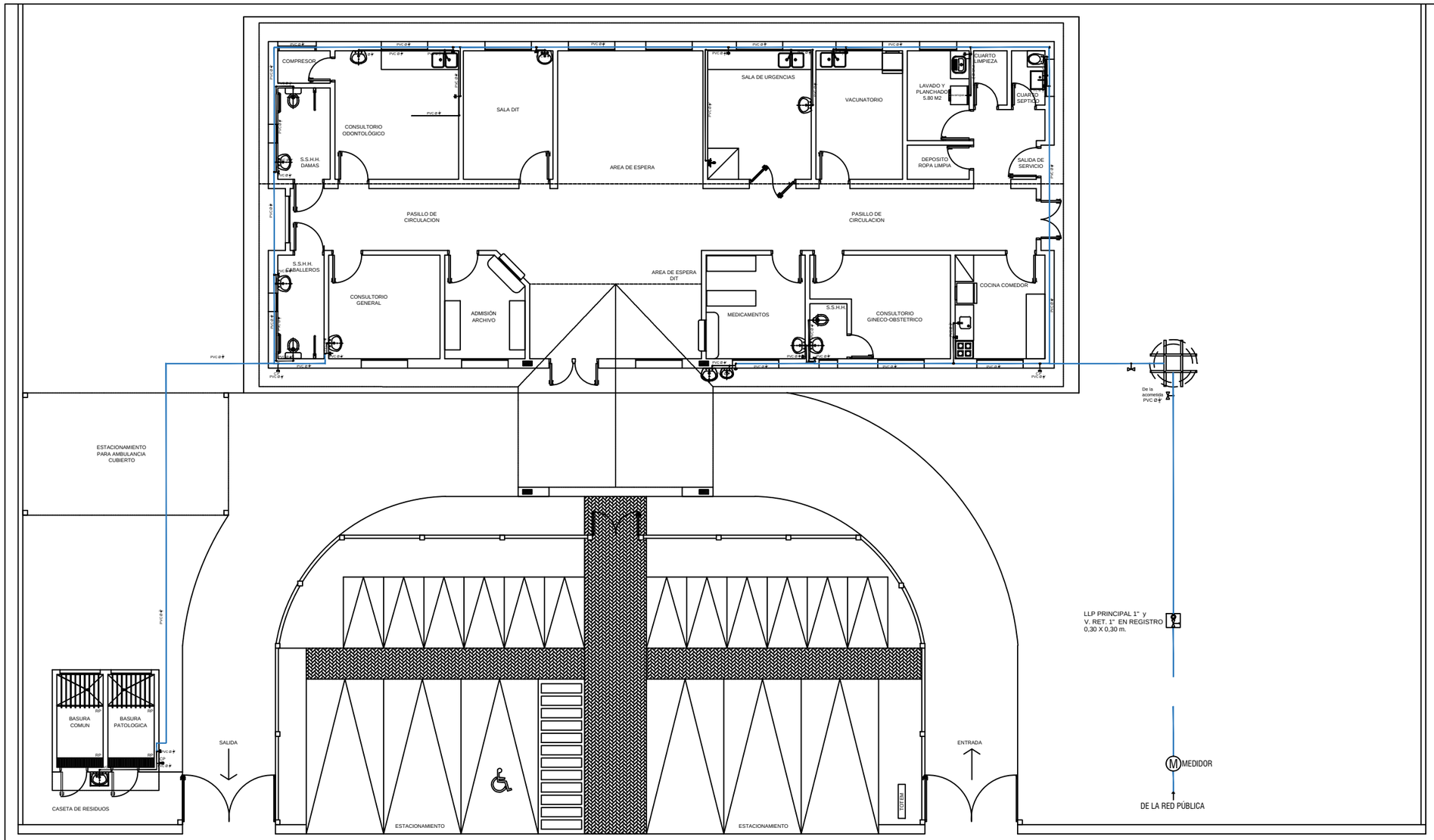

INST. HIDRAULICA
esc_____1/150

PROYECTO: UNIDAD DE SALUD FAMILIAR

UBICACION:

PROPIETARIO: MINISTERIO DE SALUD PUBLICA Y BIENESTAR SOCIAL

CONTRATISTA:

PROFESIONAL:

DOMICILIO:

SUP. FRACCION TERRENO: SUP. A CONSTRUIR: 334 m2

PADRON N°: MANZANA: LOTE: FINCA:

Propietario

Profesional

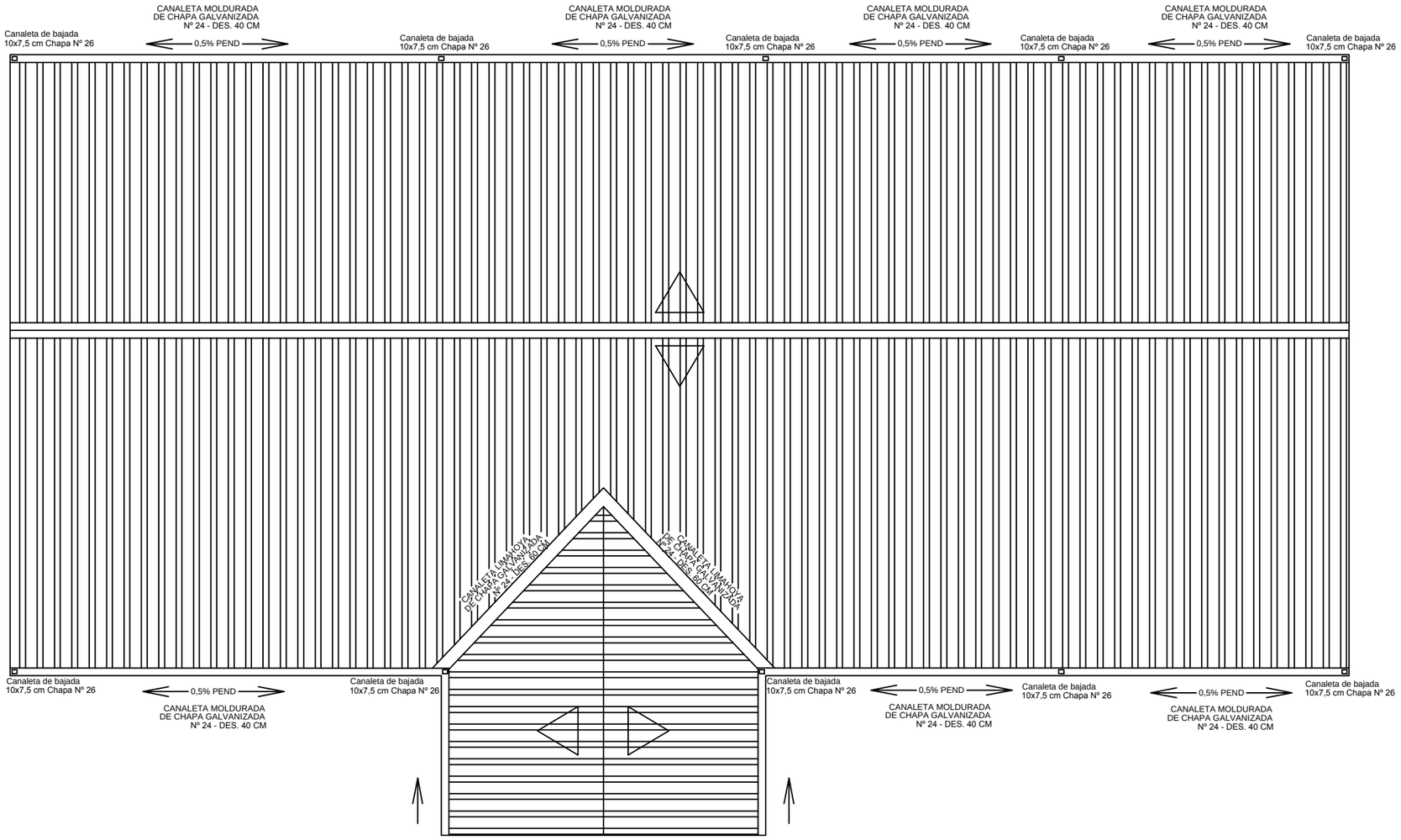

PLANTA DE TECHO PLUVIAL
esc_____1/100

PROYECTO: UNIDAD DE SALUD FAMILIAR	
UBICACION:	
PROPIETARIO: MINISTERIO DE SALUD PUBLICA Y BIENESTAR SOCIAL	
CONTRATISTA:	
PROFESIONAL:	
DOMICILIO:	
SUP. FRACCION TERRENO: 1600 m2	SUP. A CONSTRUIR: 334 m2
PADRON N°:	
Propietario	Profesional

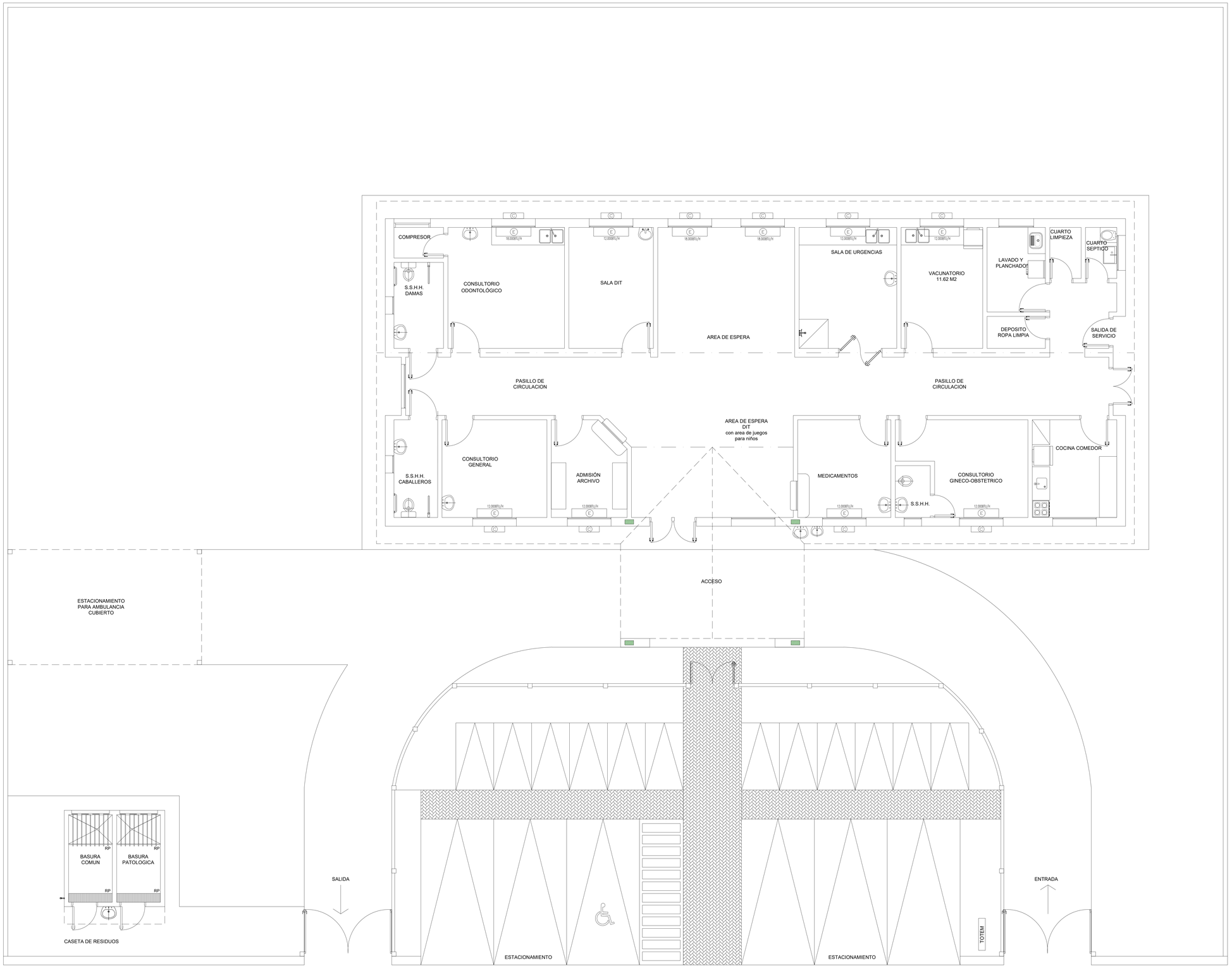

REFERENCIAS

COMPRESOR

EVAPORADOR

PLANTA INST. AIRE ACONDICIONADO
USF ESTANDAR