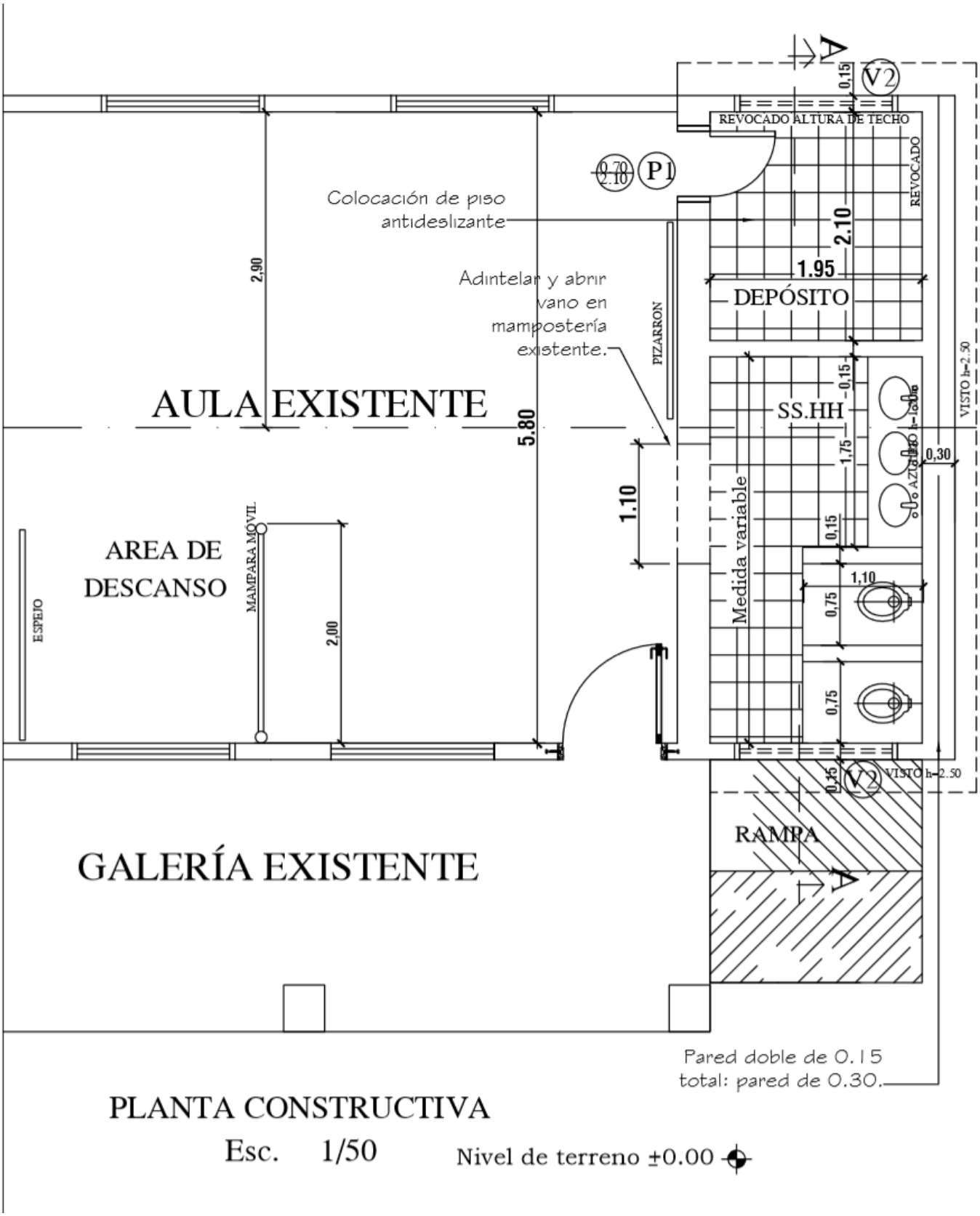

PLANTA CONSTRUCTIVA

Esc. 1/50 Nivel de terreno ±0.00

PROYECTO: ADECUACION DE AULA INCORPORANDO BAÑO
INSTITUCION: ESCUELA BASICA NRO 2513 CORONEL FLORENTIN OVIEDO
DIRECCION: SAN RAFAEL DEL PARANA - COLONIA NARANJITO

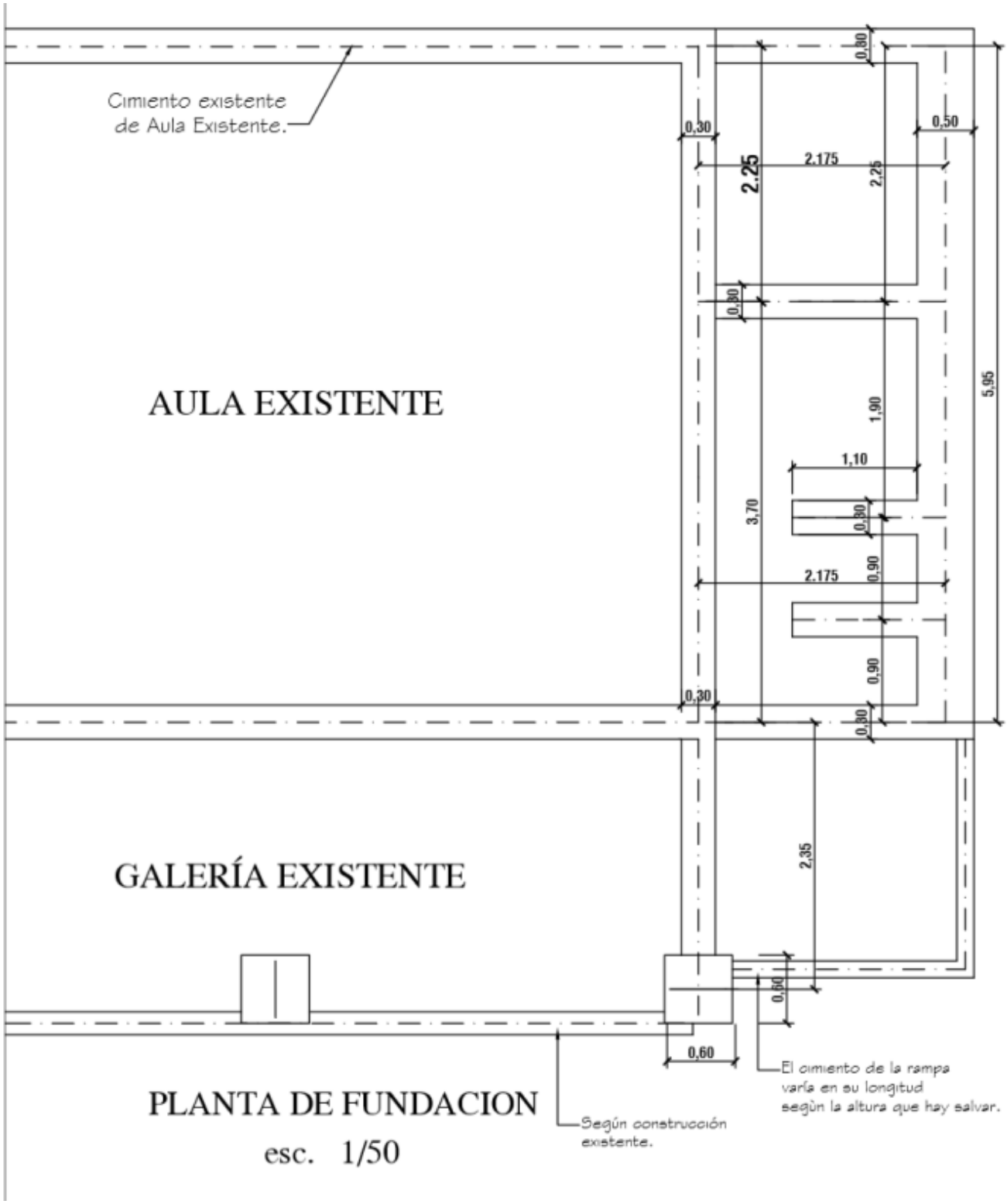

PROYECTO: ADECUACION DE AULA INCORPORANDO BAÑO
INSTITUCION: ESCUELA BASICA NRO 2513 CORONEL FLORENTIN OVIEDO
DIRECCION: SAN RAFAEL DEL PARANA - COLONIA NARANJITO

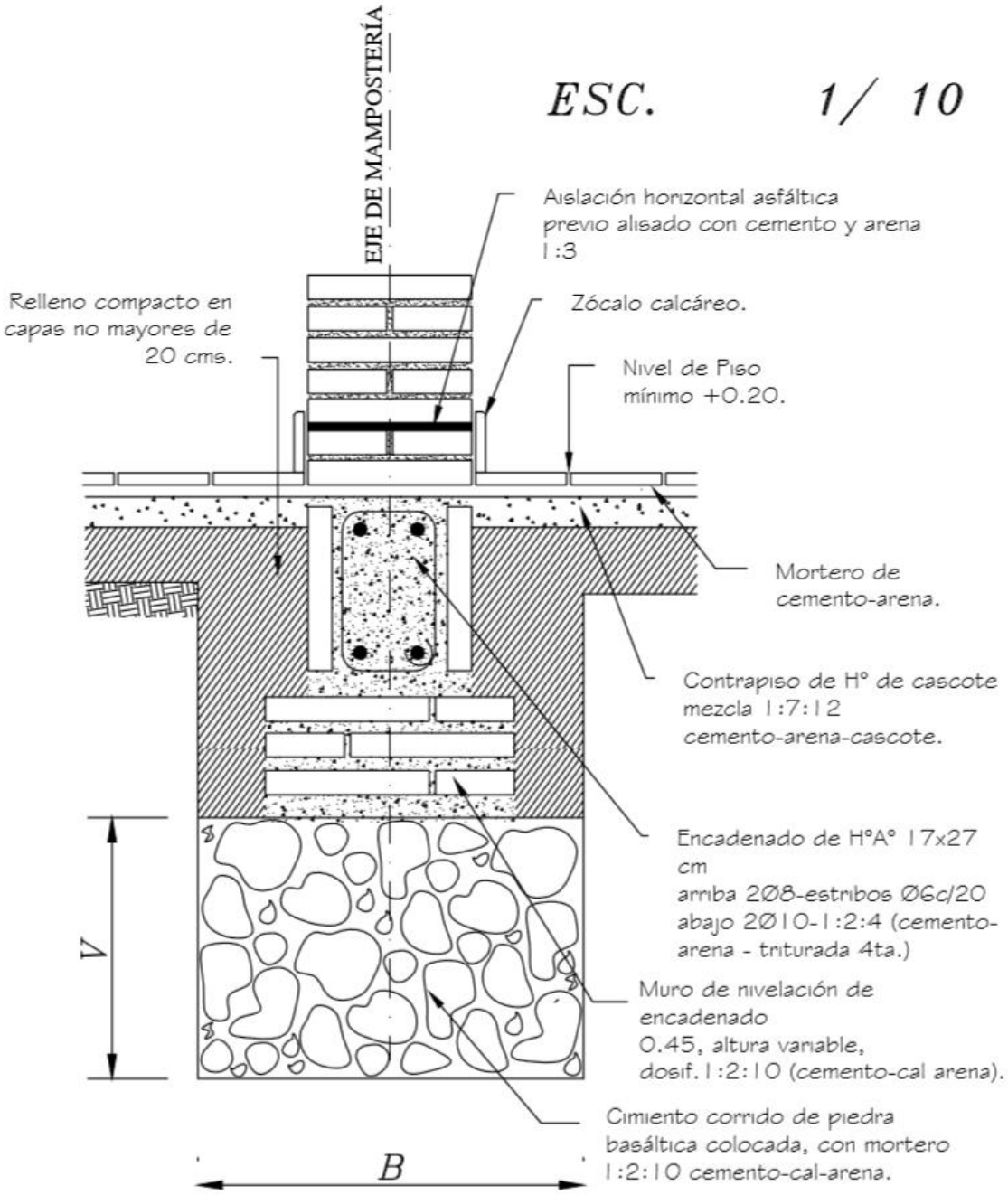

Obs.:

V = variable
B = ancho de cimentación

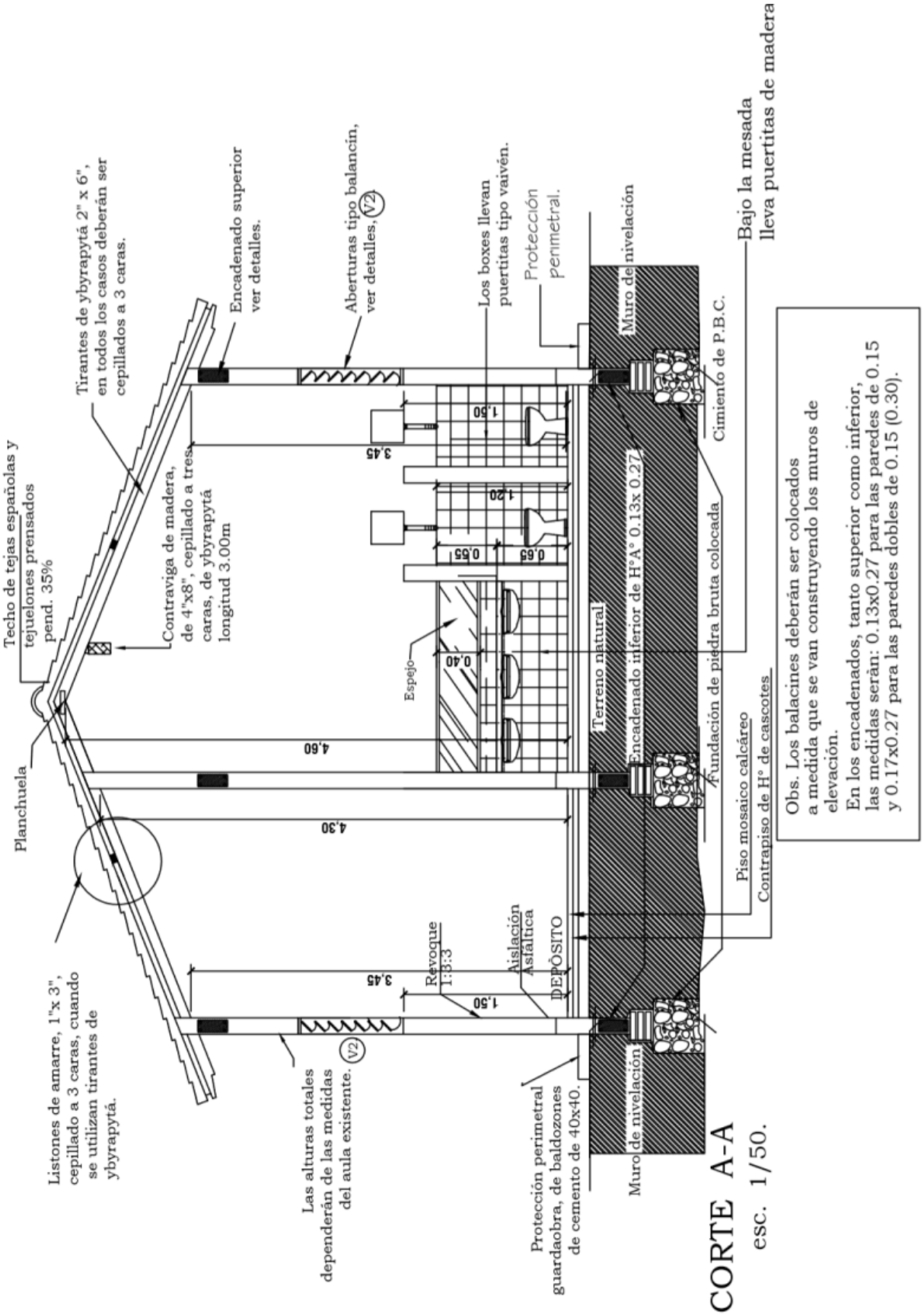

CORTE A-A
esc. 1/50.

PROYECTO: ADECUACION DE AULA INCORPORANDO BAÑO
INSTITUCION: ESCUELA BASICA NRO 2513 CORONEL FLORENTIN OVIEDO
DIRECCION: SAN RAFAEL DEL PARANA - COLONIA NARANJITO

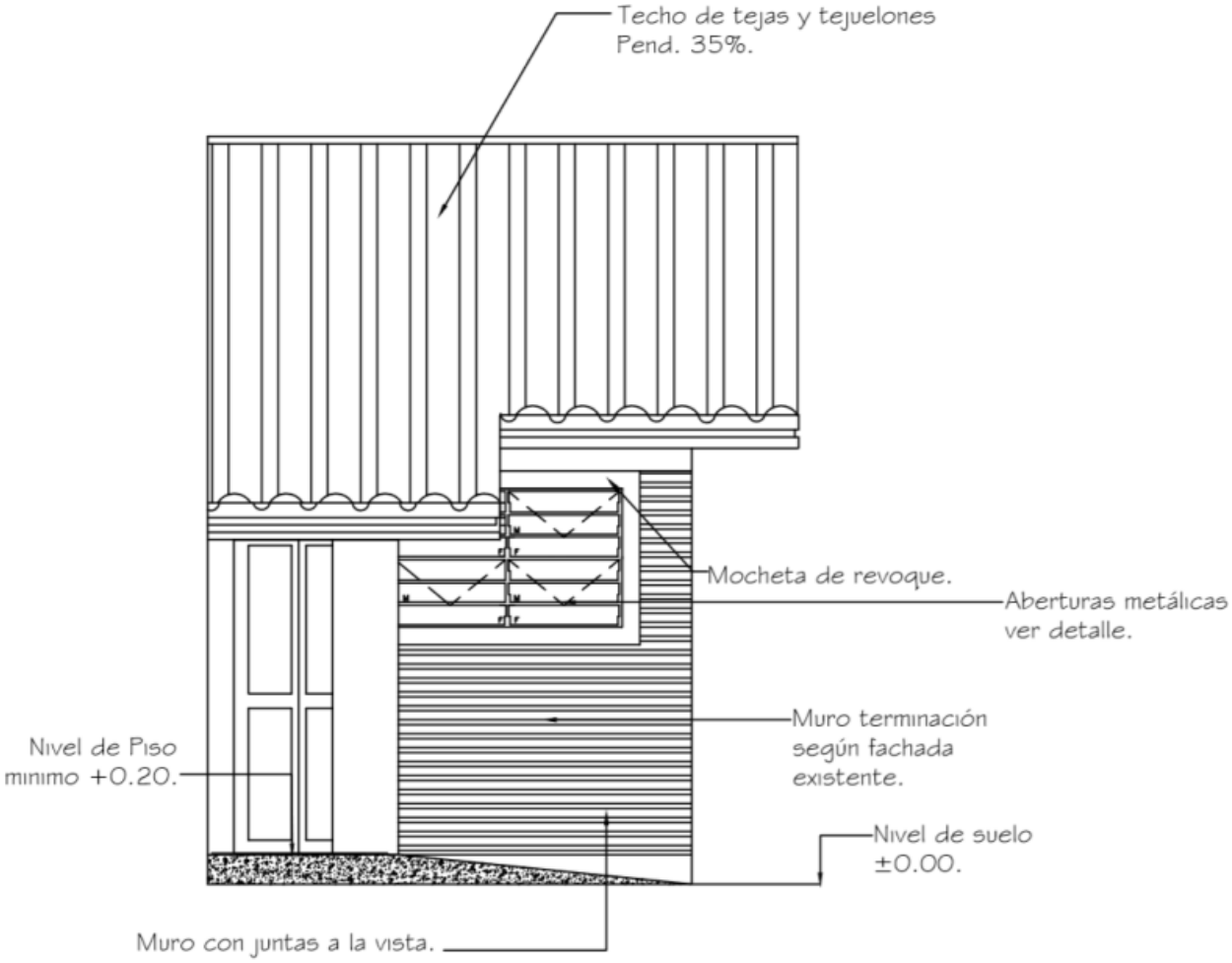

FACHADA PRINCIPAL

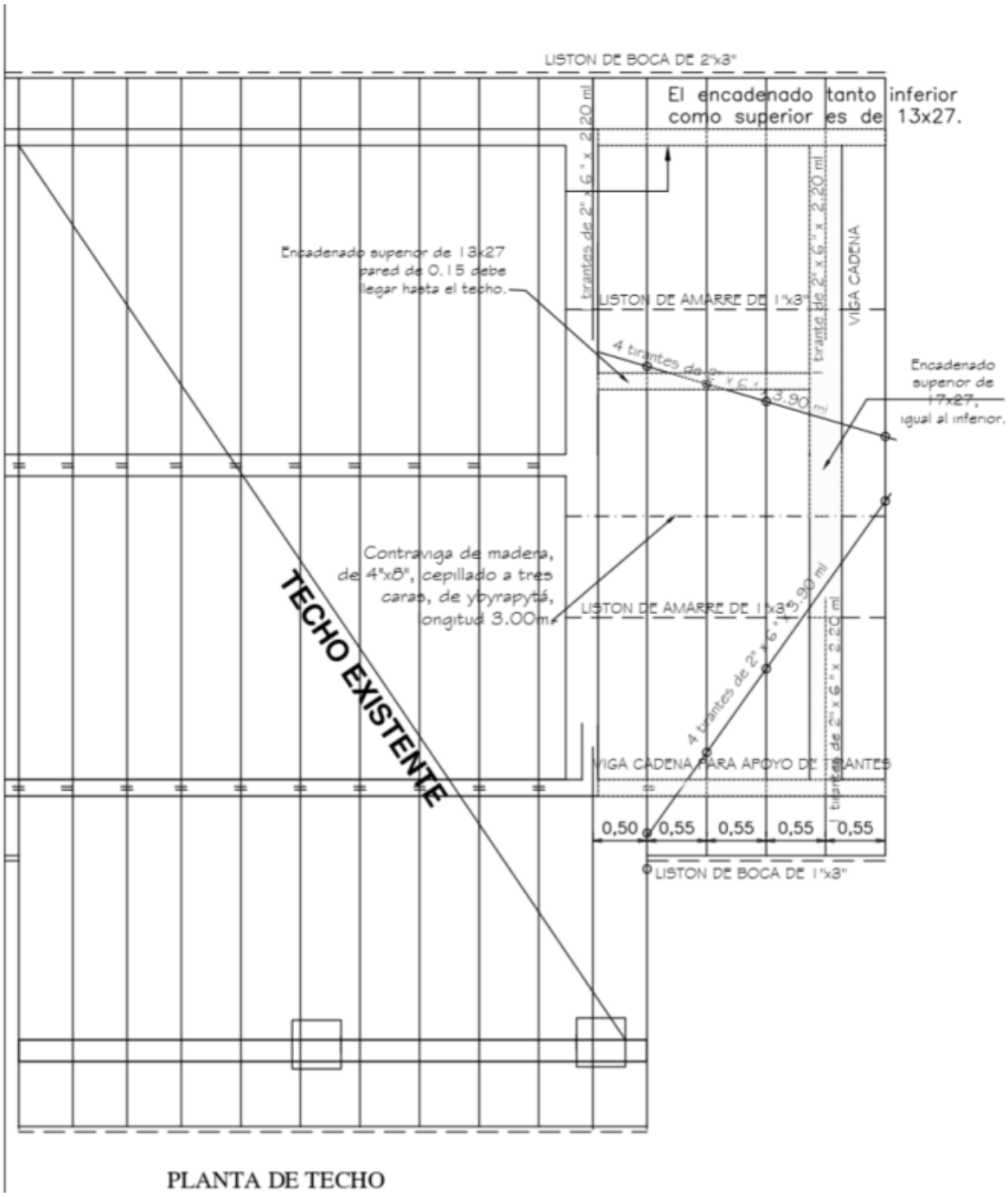

PLANTA DE TECHO

ENCADENADO SUPERIOR E INFERIOR PARA MURO DE 0.30 (DOBLE 0.15)

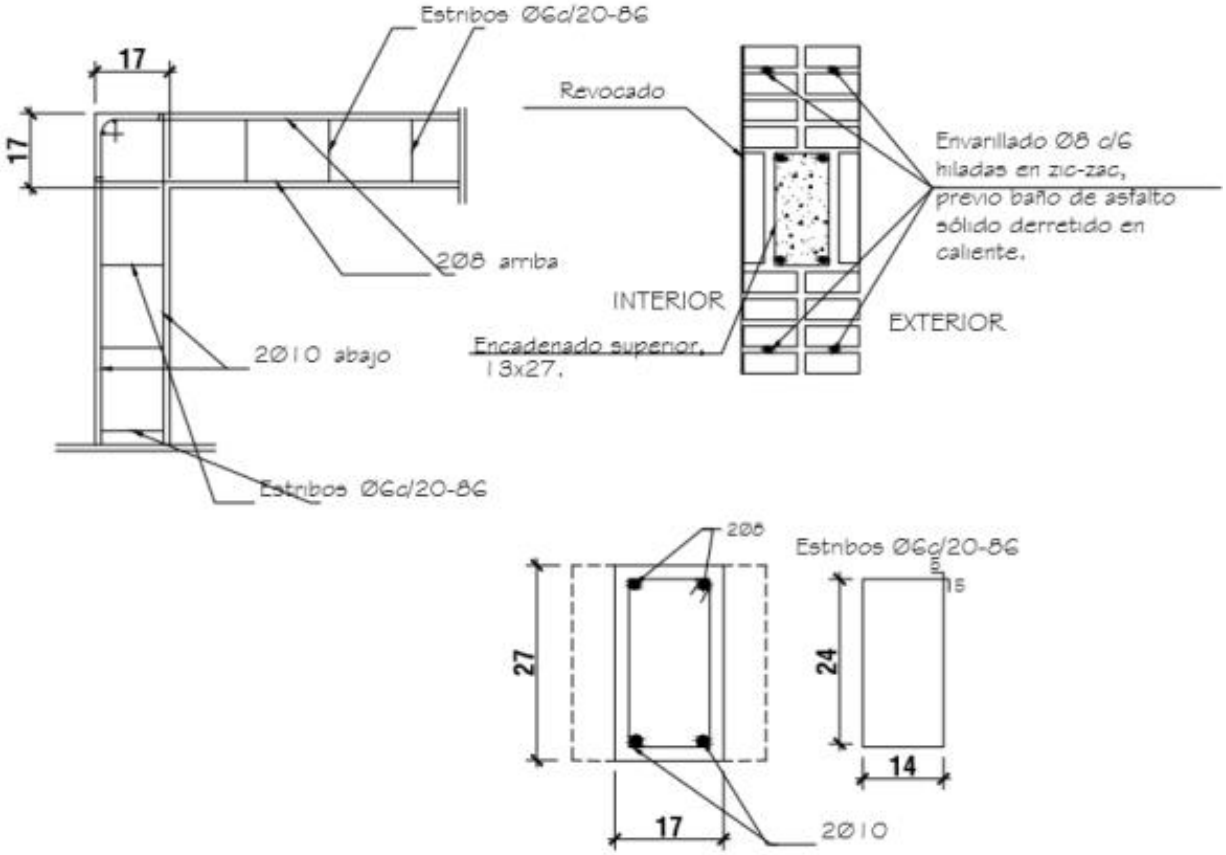

ENCADENADO SUPERIOR PARA MURO DE 0.15

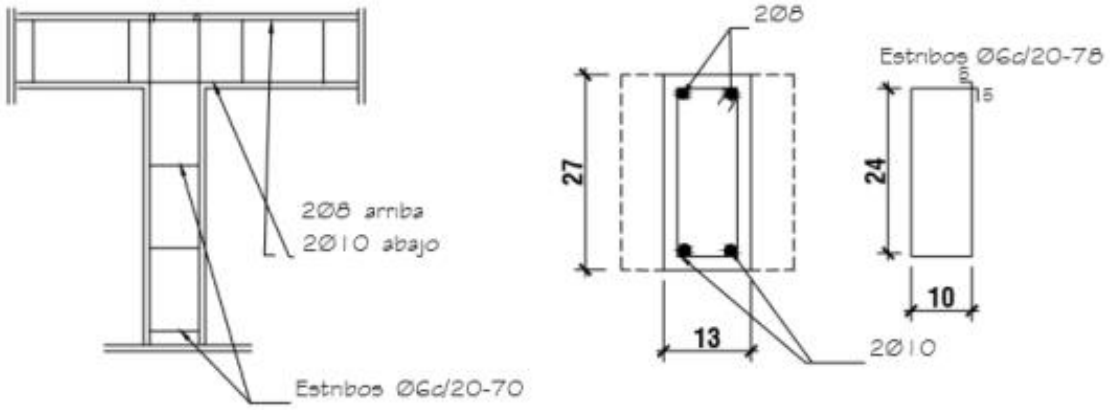

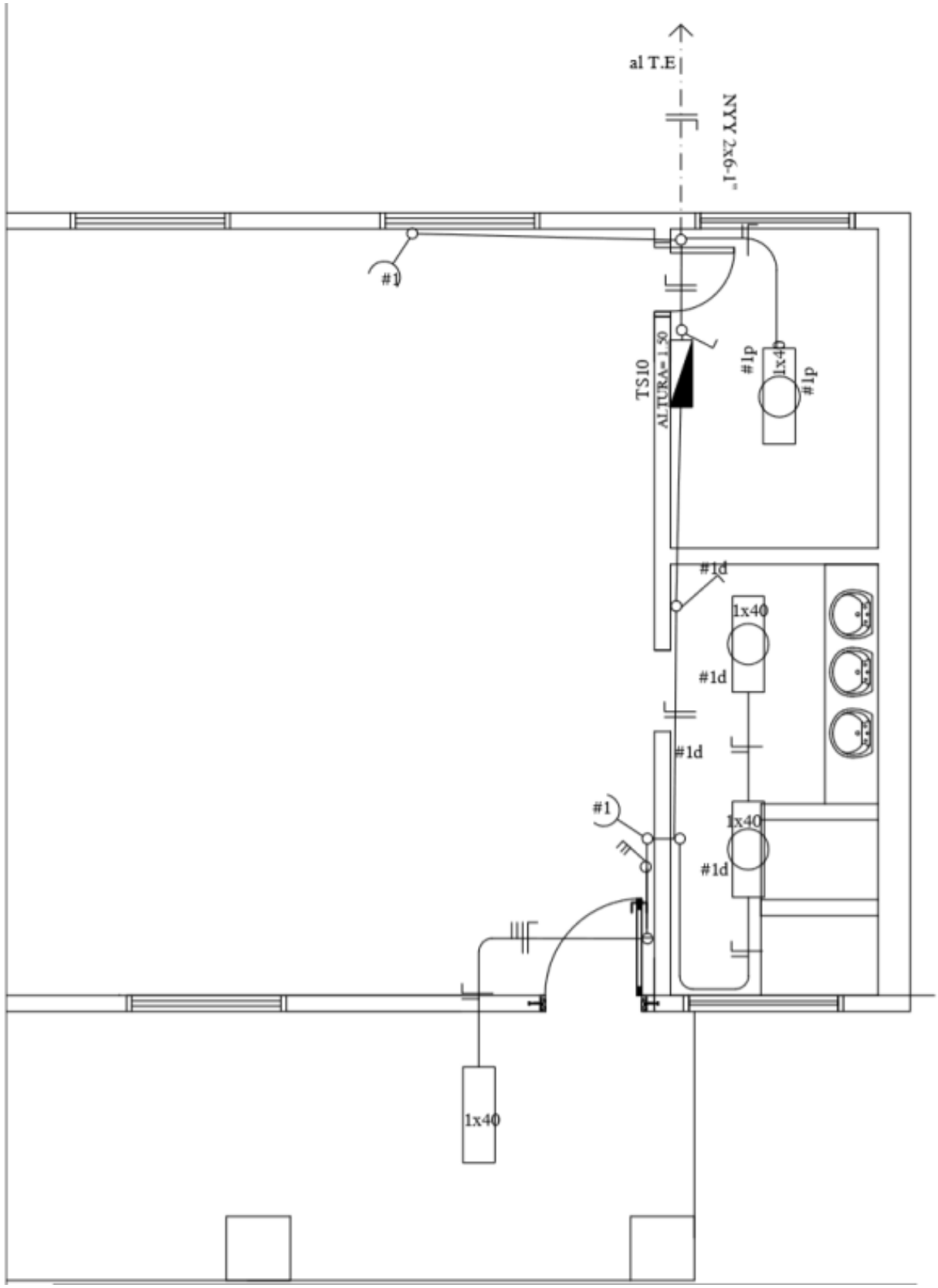

PROYECTO: ADECUACION DE AULA INCORPORANDO BAÑO
INSTITUCION: ESCUELA BASICA NRO 2513 CORONEL FLORENTIN OVIEDO
DIRECCION: SAN RAFAEL DEL PARANA - COLONIA NARANJITO

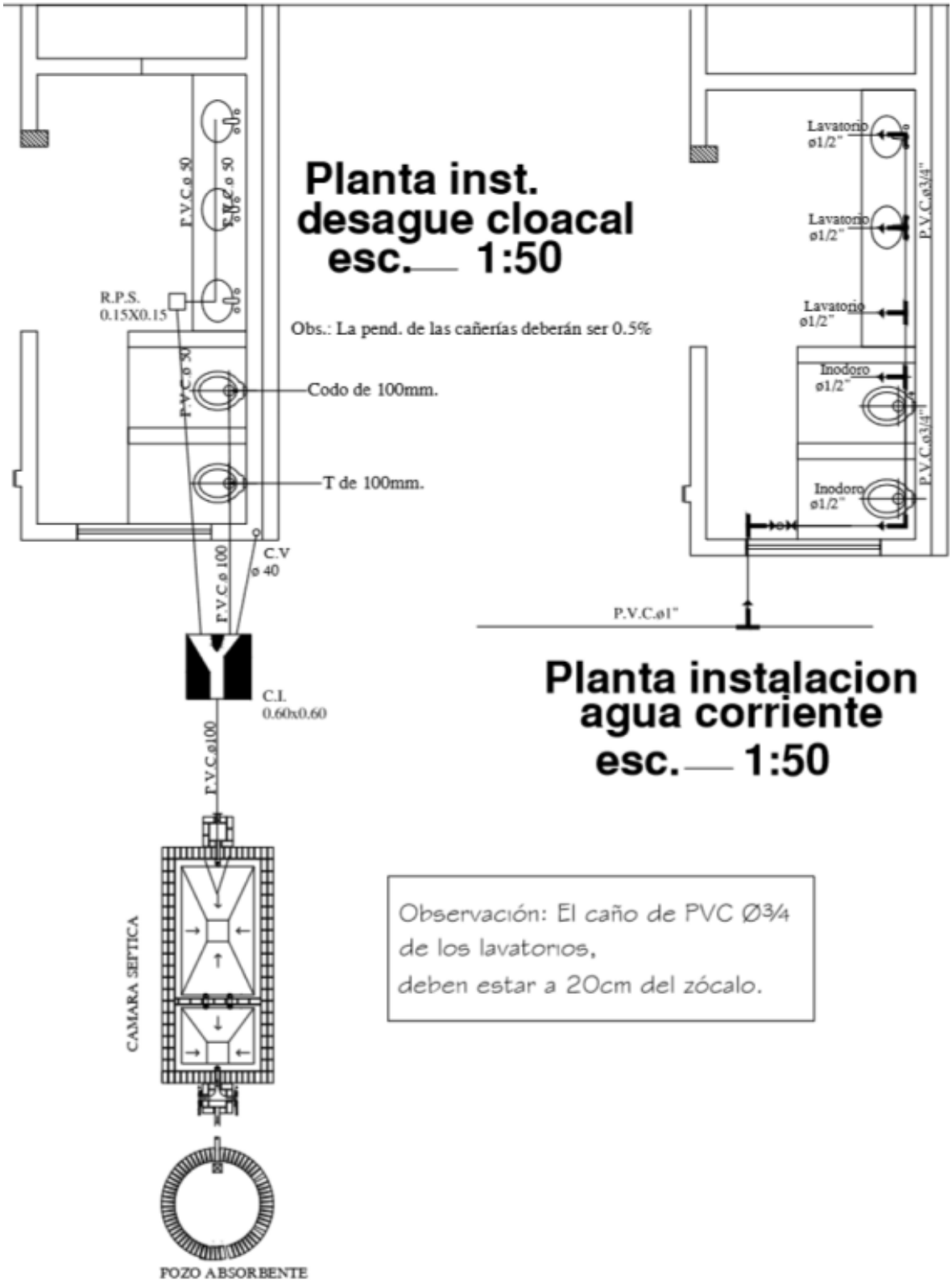
Planta inst.
desague cloacal
esc.— 1:50
Obs.: La pend. de las cañerías deberán ser 0.5%
R.P.S.
0.15X0.15
P.V.C.ø 50
Codo de 100mm.
T de 100mm.
C.V
ø 40
P.V.C.ø 100
C.I.
0.60x0.60
P.V.C.ø100
CAMARA SEPTICA
POZO ABSORBENTE
Lavatorio
ø1/2"
Inodoro
ø1/2"
P.V.C.ø3/4"
P.V.C.ø1"
Planta instalacion
agua corriente
esc.— 1:50
Observación: El caño de PVC Ø3/4
de los lavatorios,
deben estar a 20cm del zócalo.

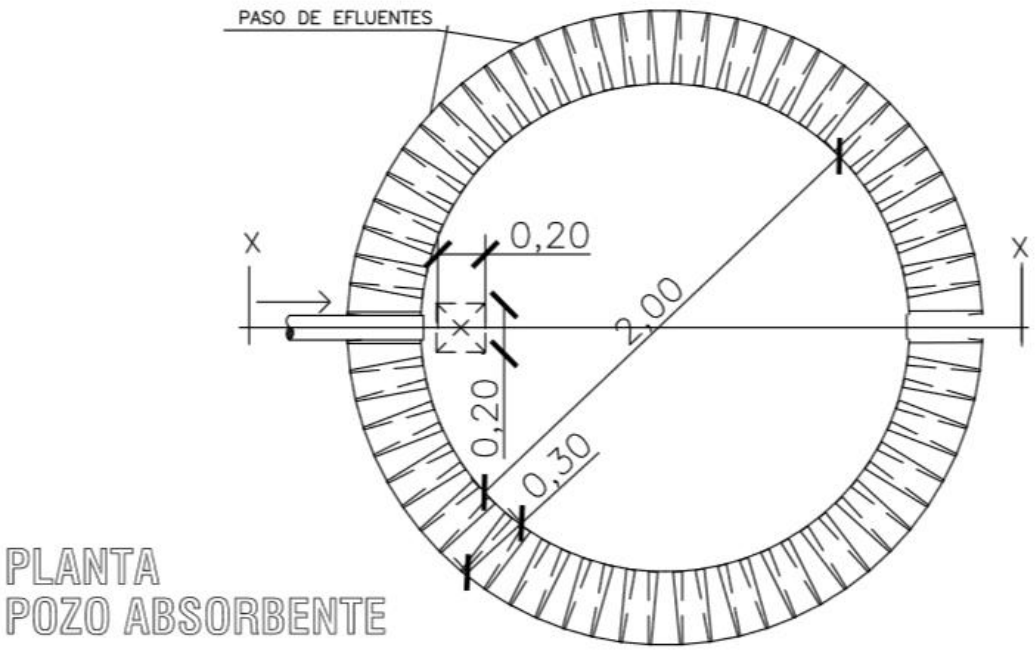
PASO DE EFLUENTES
X
X
0,20
2,00
0,20
0,30
PLANTA
POZO ABSORBENTE

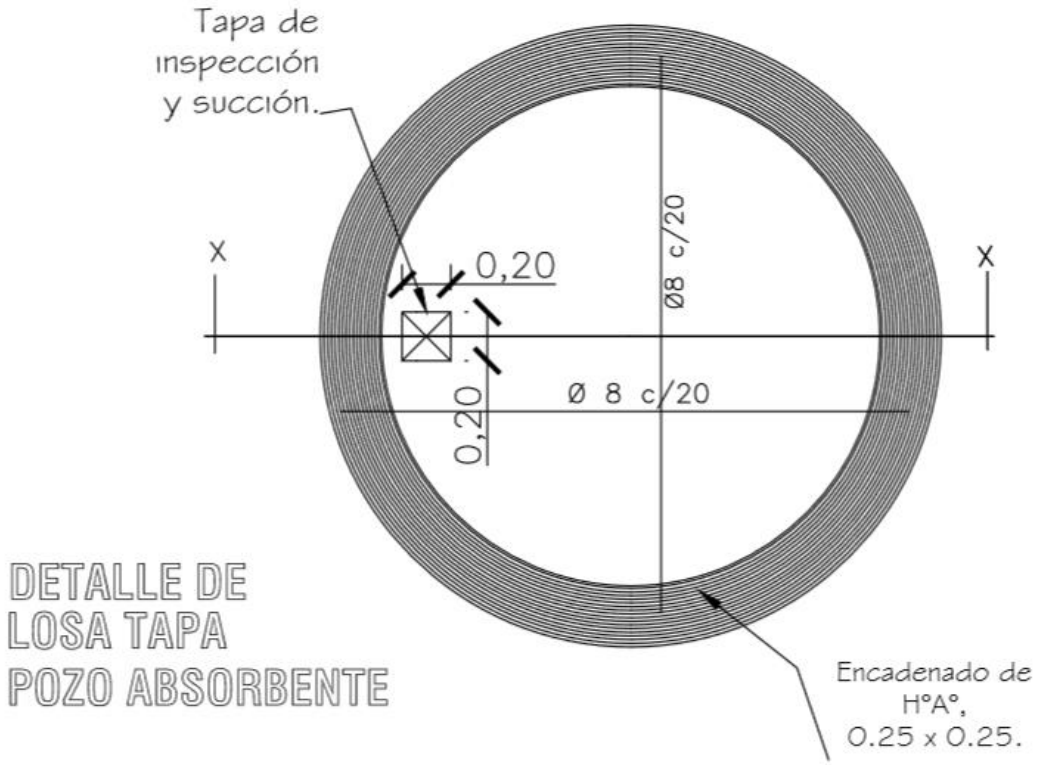
Tapa de
inspección
y succión.
X
X
0,20
Ø8 c/20
Ø 8 c/20
0,20
DETALLE DE
LOSA TAPA
POZO ABSORBENTE
Encadenado de
HºAº,
0.25 x 0.25.

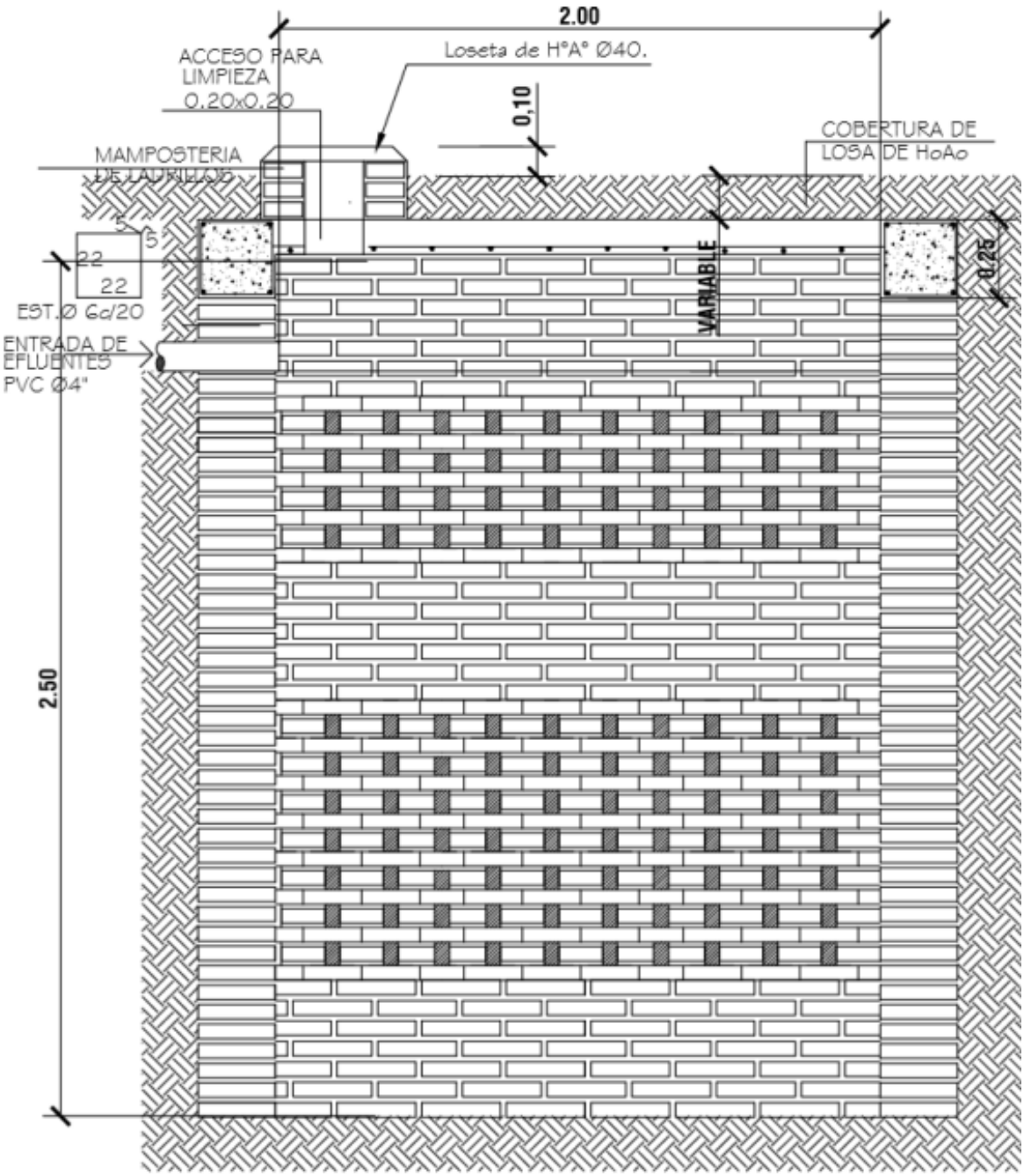

POZO ABSORBENTE ESC. 1:20

CORTE X-X ESC. 1:20

PROYECTO: ADECUACION DE AULA INCORPORANDO BAÑO
INSTITUCION: ESCUELA BASICA NRO 2513 CORONEL FLORENTIN OVIEDO
DIRECCION: SAN RAFAEL DEL PARANA - COLONIA NARANJITO

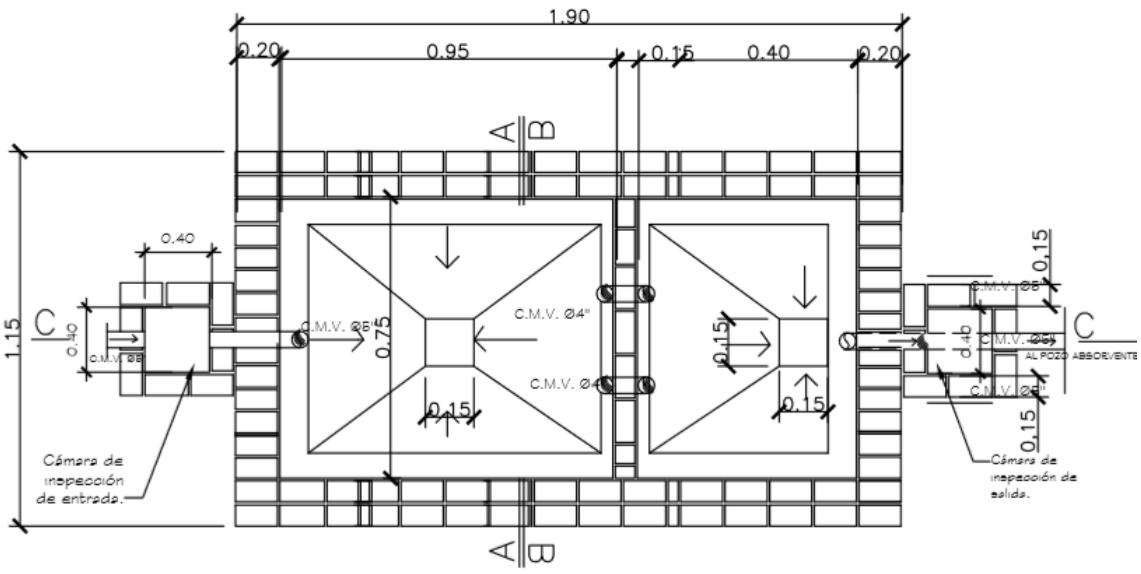

PLANTA CAMARA SEPTICA
Sin escala

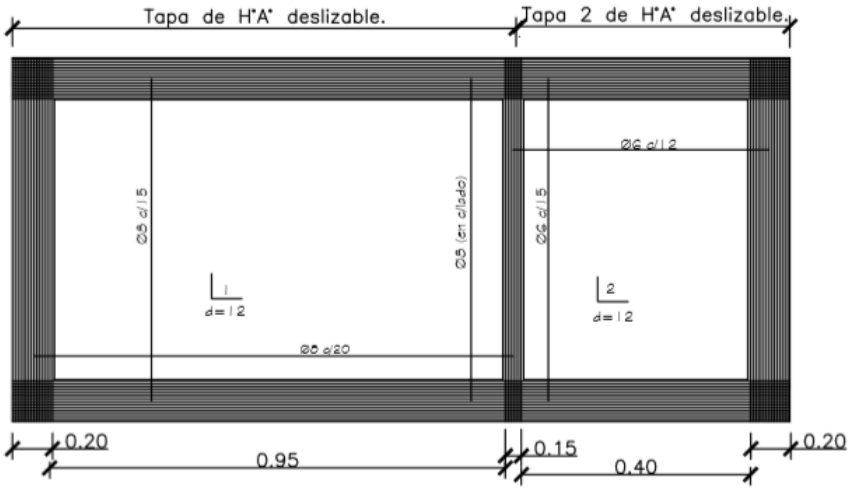

DETALLE DE LOSA TAPA CAMARA SEPTICA
Sin escala

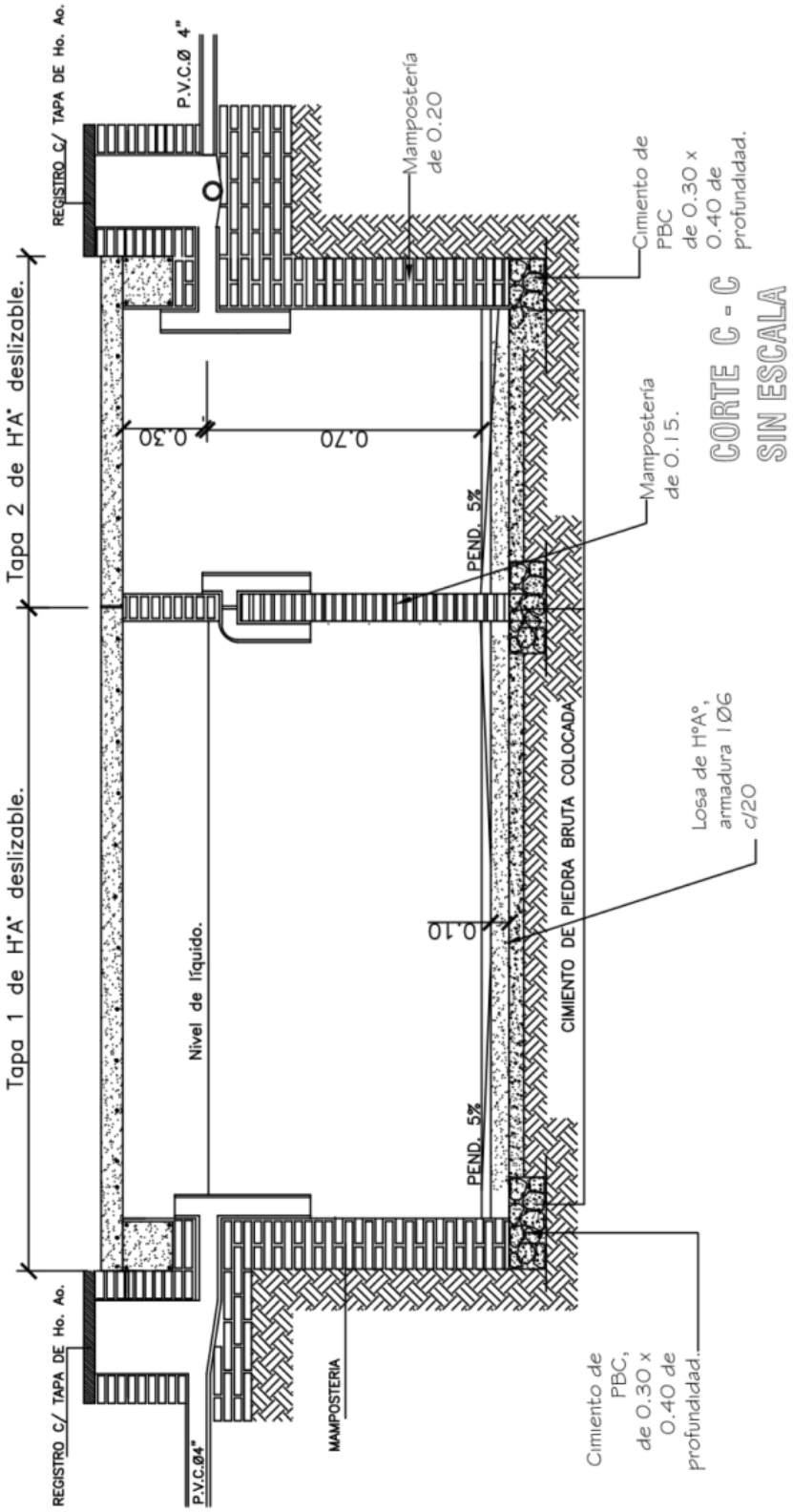

PROYECTO: ADECUACION DE AULA INCORPORANDO BAÑO
INSTITUCION: ESCUELA BASICA NRO 2513 CORONEL FLORENTIN OVIEDO
DIRECCION: SAN RAFAEL DEL PARANA - COLONIA NARANJITO

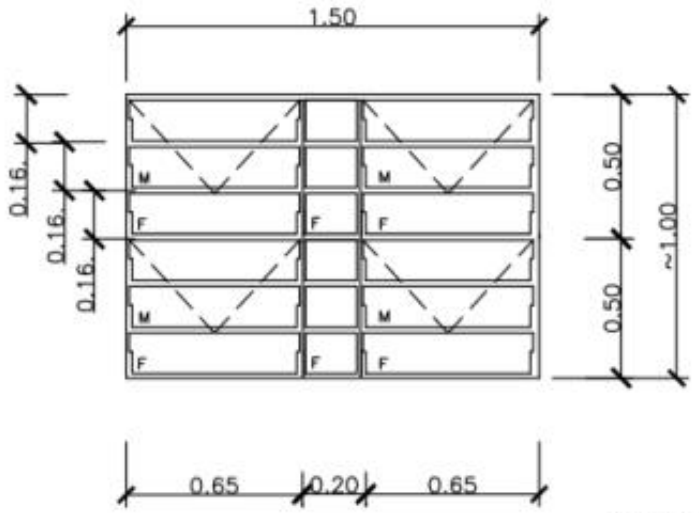

Cantidad: 2

MOVIL
FIJO

V2

OBS.: COLOCAR LOS BALANCINES EN LA PARTE INTERNA DE LOS MUROS DE MAMPOSTERÍA, PARA EVITAR QUE LOS COMANDOS TOPEN CON LOS MISMOS.

DETALLE DE BALANCINES

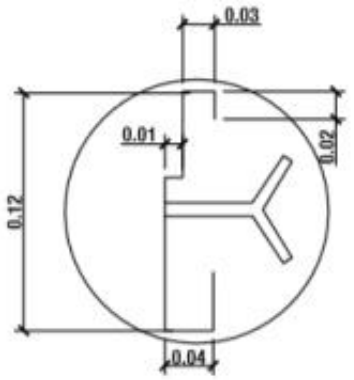

DETALLE DE MARCO

PIZARRÓN MÓVIL

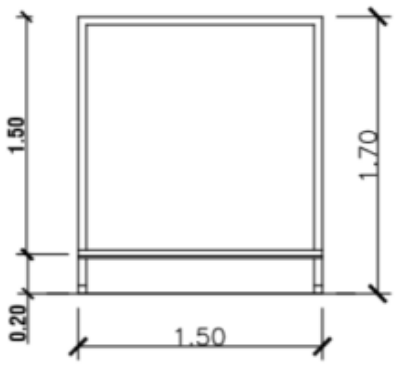

ALZADO

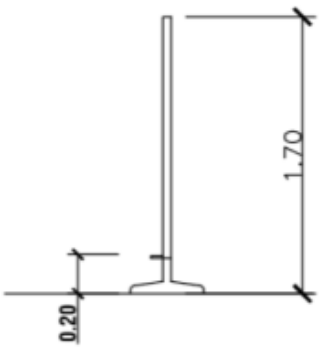

ALZADO LATERAL

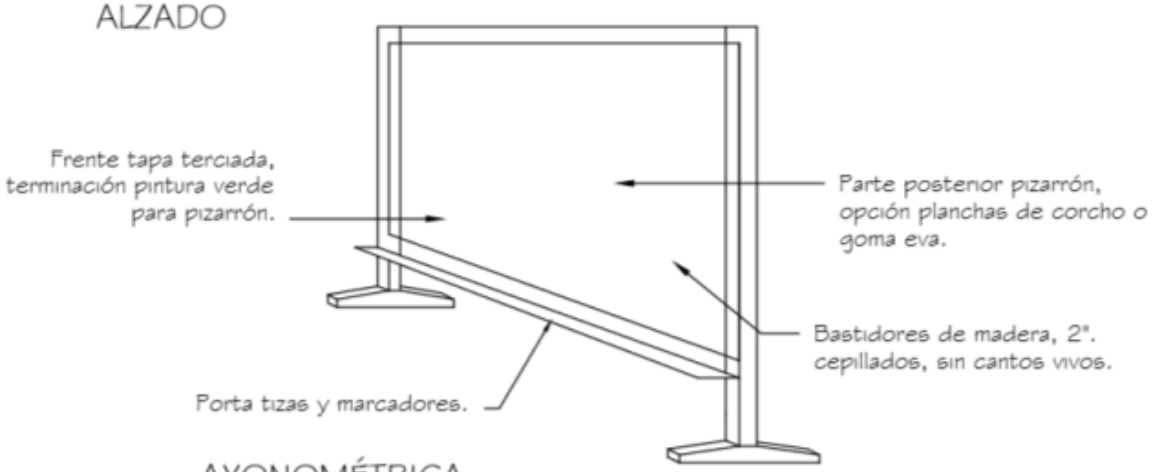

AXONOMÉTRICA

MAMPARA DIVISORIA ÁREA DESCANSO

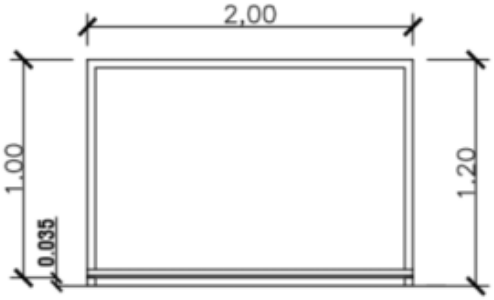

ALZADO

AXONOMÉTRICA

ADECUACIÓN DE AULA DE 5,80X 6,80 INCORPORANDO BAÑO

MUNICIPALIDAD DE SAN RAFAEL DEL PARANA

PROYECTO: ADECUACION DE AULA INCORPORANDO BAÑO
INSTITUCION: ESCUELA BASICA NRO 2513 CORONEL FLORENTIN OVIEDO
DIRECCION: SAN RAFAEL DEL PARANA - COLONIA NARANJITO

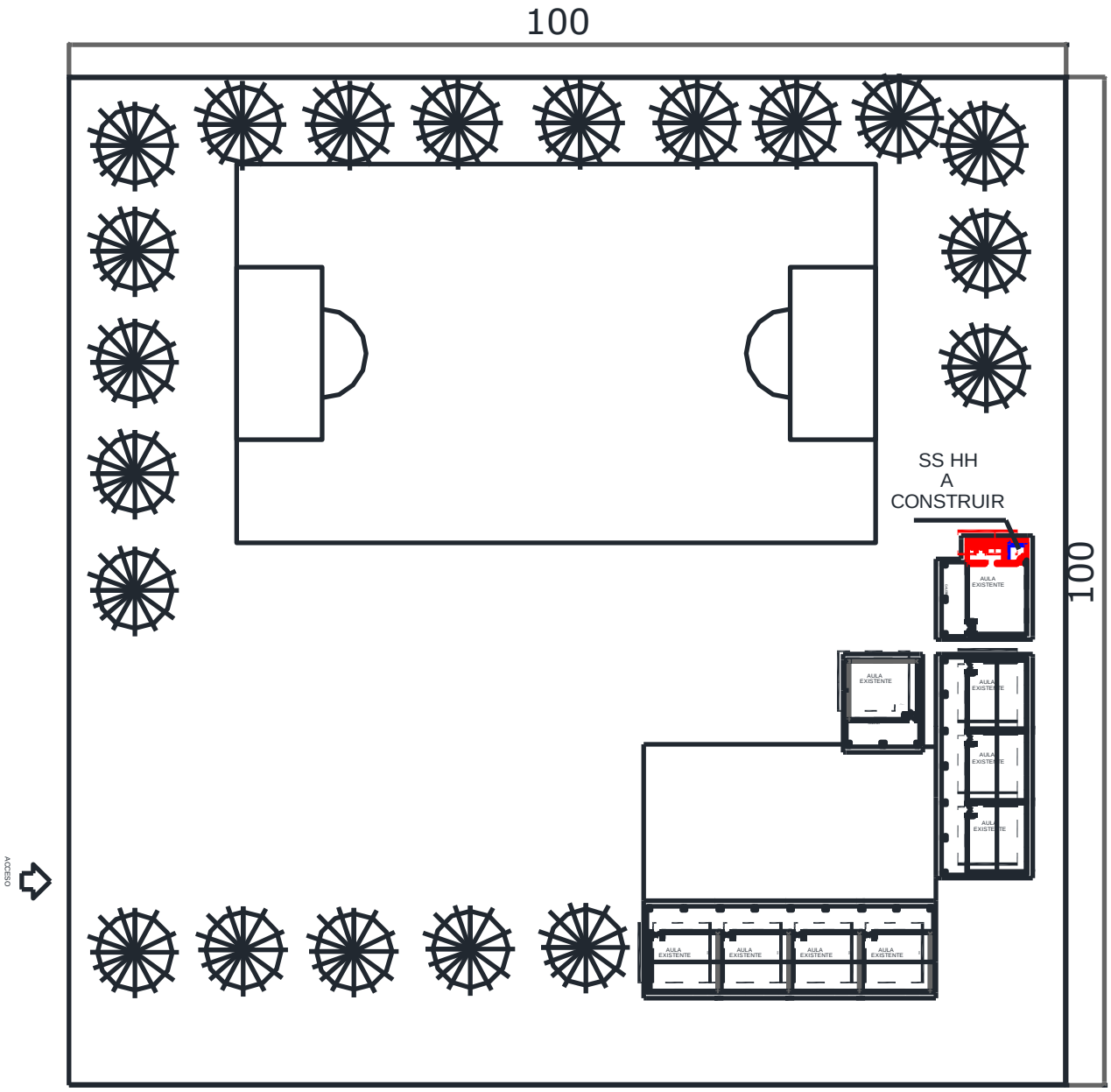

MUNICIPALIDAD DE SAN RAFAEL DEL PARANA

PROYECTO: ADECUACION DE AULA INCORPORANDO BAÑO
INSTITUCION: ESCUELA BASICA NRO 2513 CORONEL FLORENTIN OVIEDO
DIRECCION: SAN RAFAEL DEL PARANA - COLONIA NARANJITO