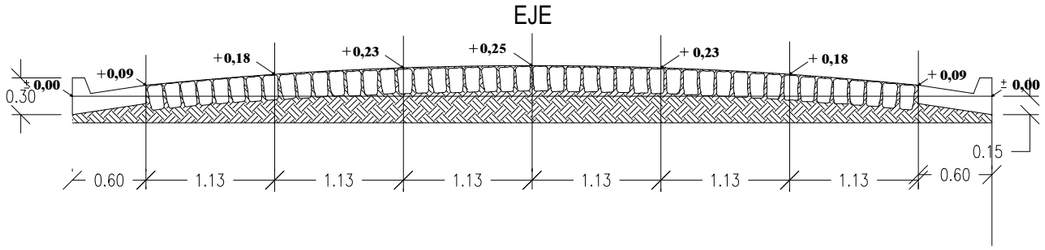

CORTE TRANSVERSAL TIPO
Esc.:_____1:50

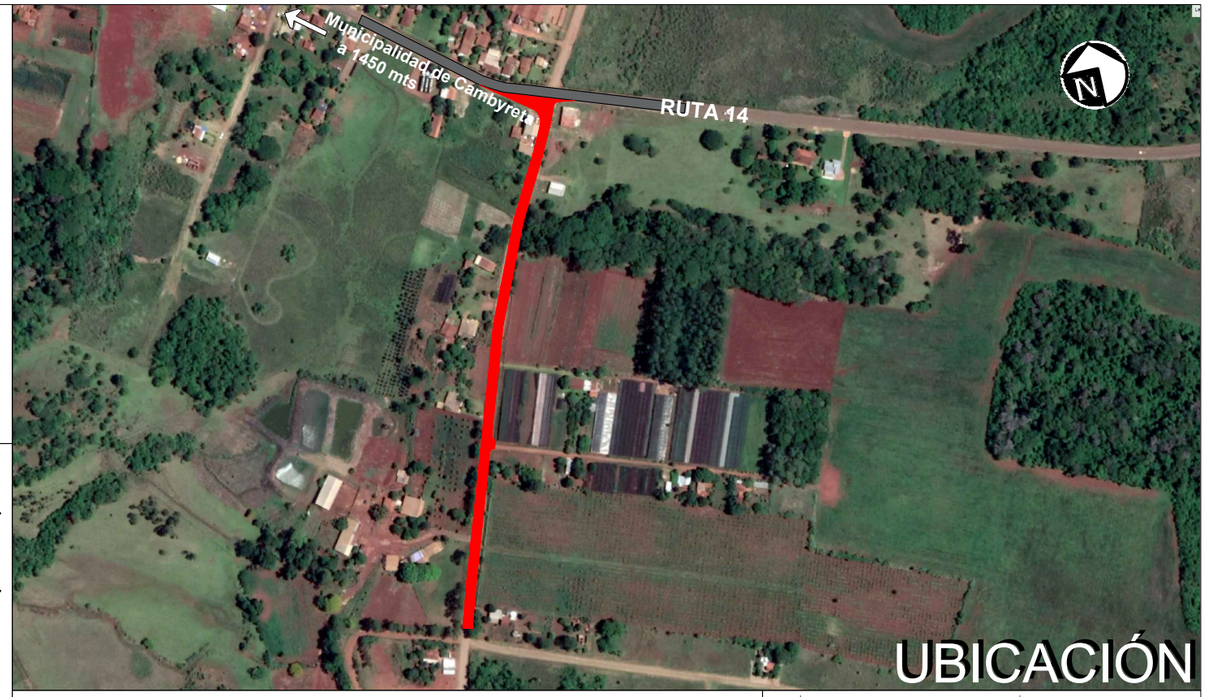

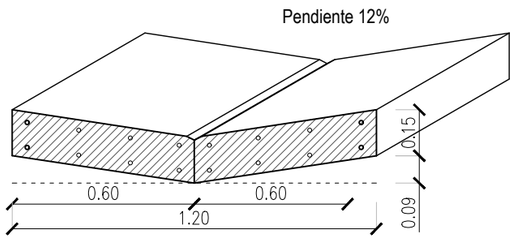

DETALLE DE BADÉN DE H°A°
Esc.:_____1:20

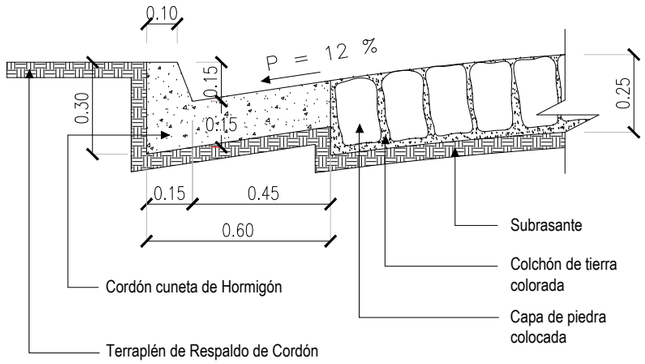

CORTE CORDÓN CUNETA DE H°
Esc.:_____1:20

CARTEL INDICADOR DE CALLE

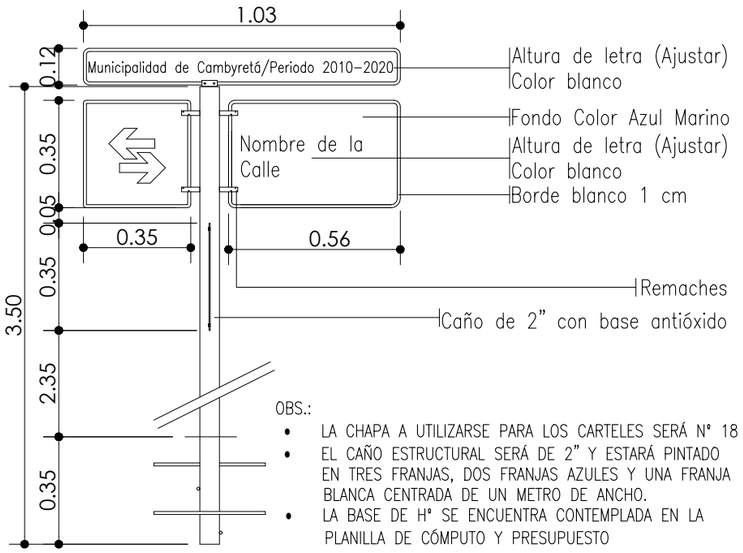

OBS.:
- LA CHAPA A UTILIZARSE PARA LOS CARTELES SERÁ N° 18
- EL CAÑO ESTRUCTURAL SERÁ DE 2" Y ESTARÁ PINTADO EN TRES FRANJAS, DOS FRANJAS AZULES Y UNA FRANJA BLANCA CENTRADA DE UN METRO DE ANCHO.
- LA BASE DE H° SE ENCUENTRA CONTEMPLADA EN LA PLANILLA DE CÓMPUTO Y PRESUPUESTO

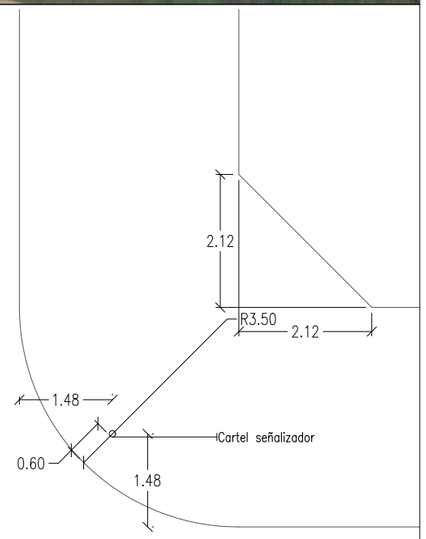

DISPOSICIÓN CARTEL EN PLANTA

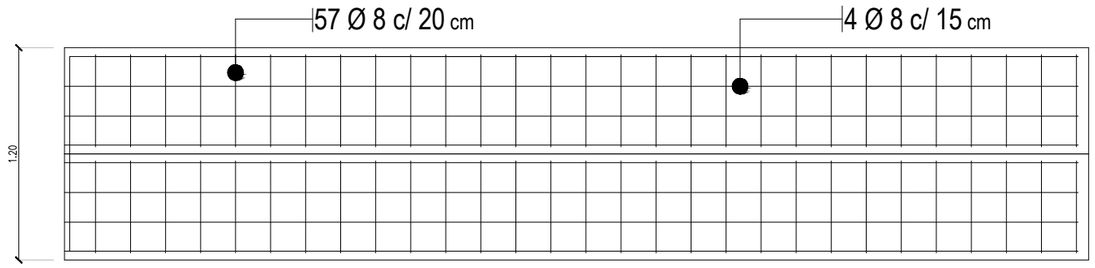

BADÉN DE HORMIGÓN ARMADO
Esc.:_____1:35

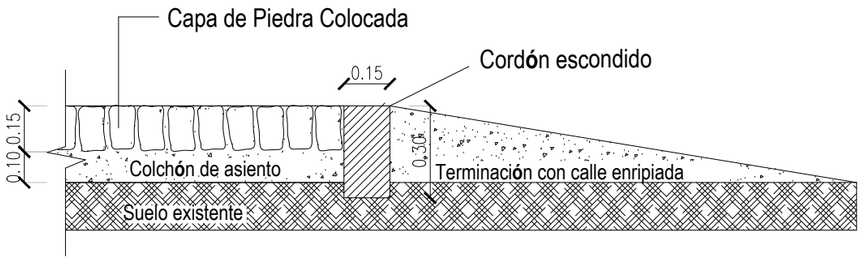

DETALLE DE CORDÓN ESCONDIDO DE H°
Esc.:_____1:20

MUNICIPALIDAD DE CAMBYRETA
ITAPÚA –PARAGUAY

Municipalidad de Cambyretá

OBRA: PAVIMENTO TIPO EMPEDRADO CON CORDÓN CUNETA EN EL ACCESO AL BARRIO SANTA MARÍA MBURIKA

BARRIO: SANTA MARÍA MBURIKA

UBICACIÓN: CALLE ACCESO AL BARRIO SANTA MARÍA MBURIKA DE CAMBYRETA

LÁMINA N°

01

ABRIL 2.021

Arq. Luis Roa B.
Director de Obras

Francisco J. Pereira Rieve
Intendente Municipal