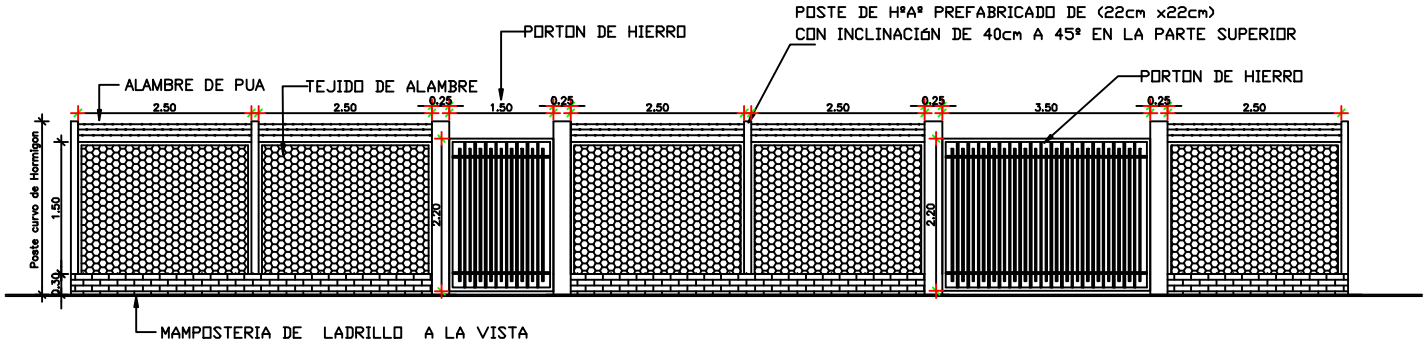

DETALLE DEL CERCADO

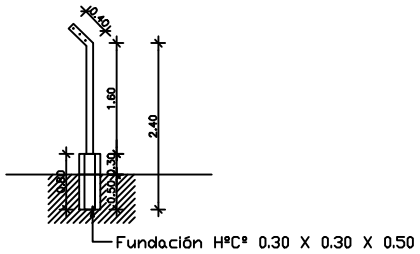

CORTE DEL CERCADO

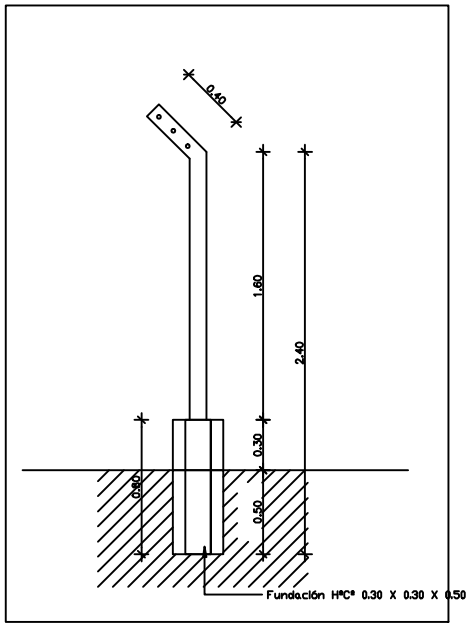

0 1 2 3 4

MUNICIPALIDAD DE MAYOR OTAÑO		
DEPARTAMENTO: ITAPUA		
LOCAL: LIGA MAYOR OTAÑO		
ESCALA 1:100	PLANO	PLANO Nº
AÑO 2012	CERCADO PERIMETRAL	01