SISTEMA DE ALCANTARILLA
PARA CRUCE DE CAMINOS

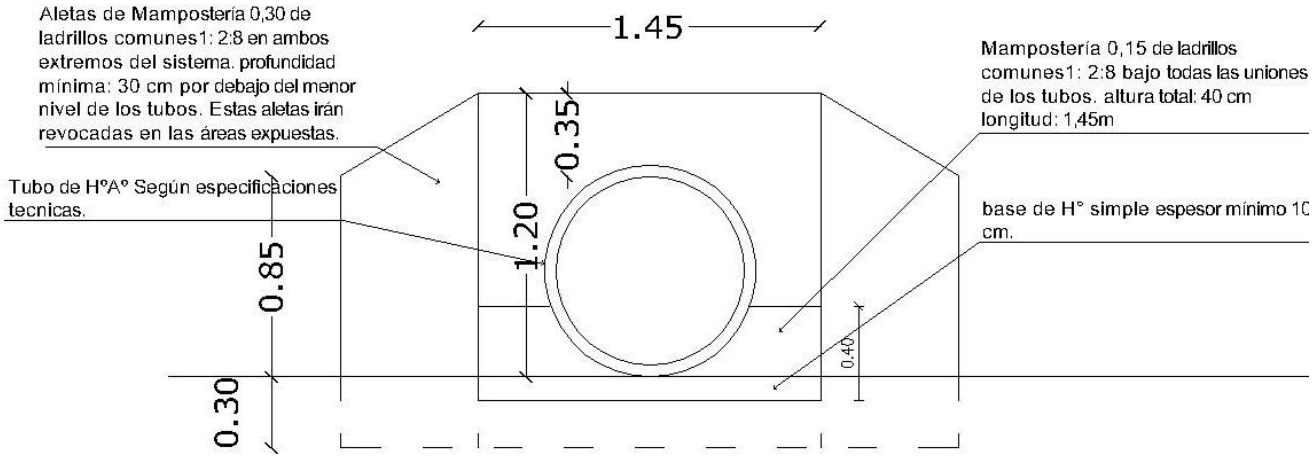

CORTE TRANSVERSAL

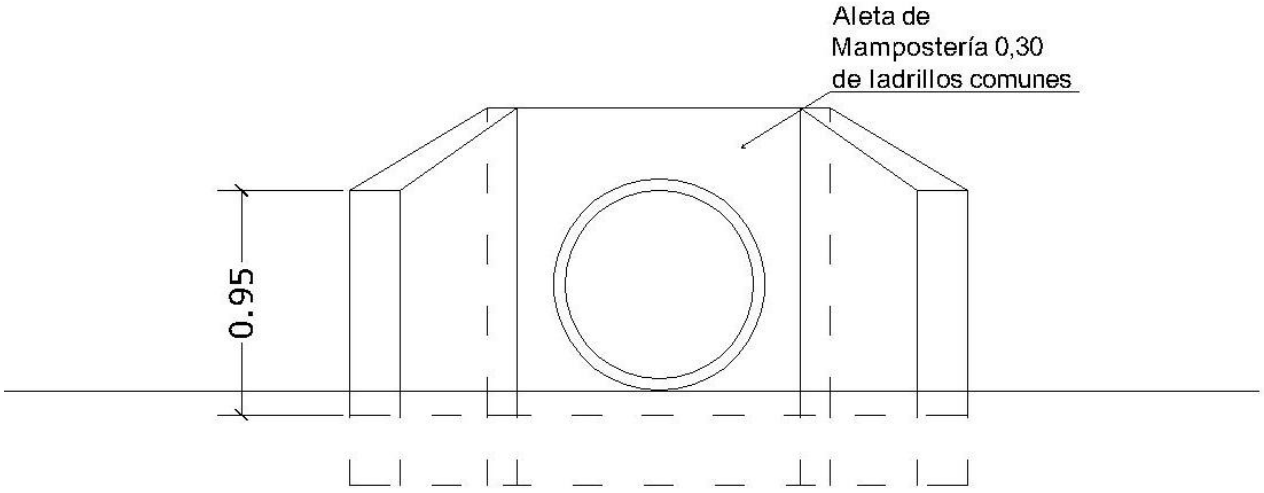

VISTA LATERAL

SISTEMA DE ALCANTARILLA
PARA CRUCE DE CAMINOS

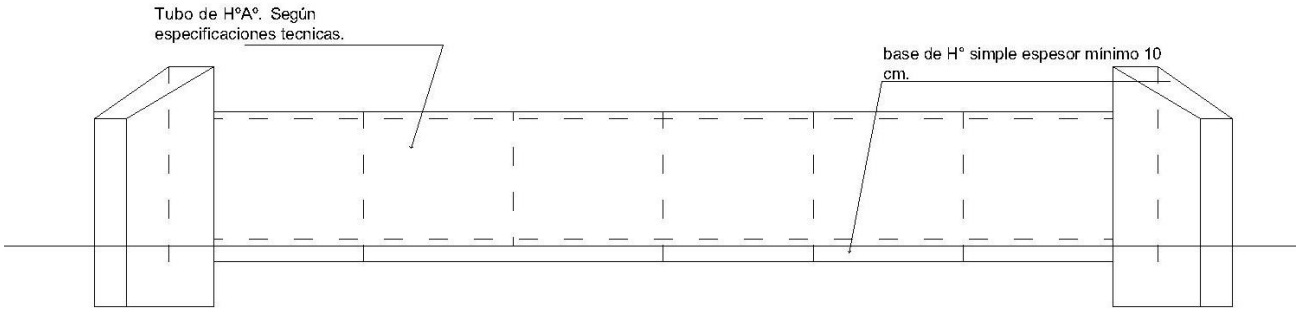

VISTA FRONTAL

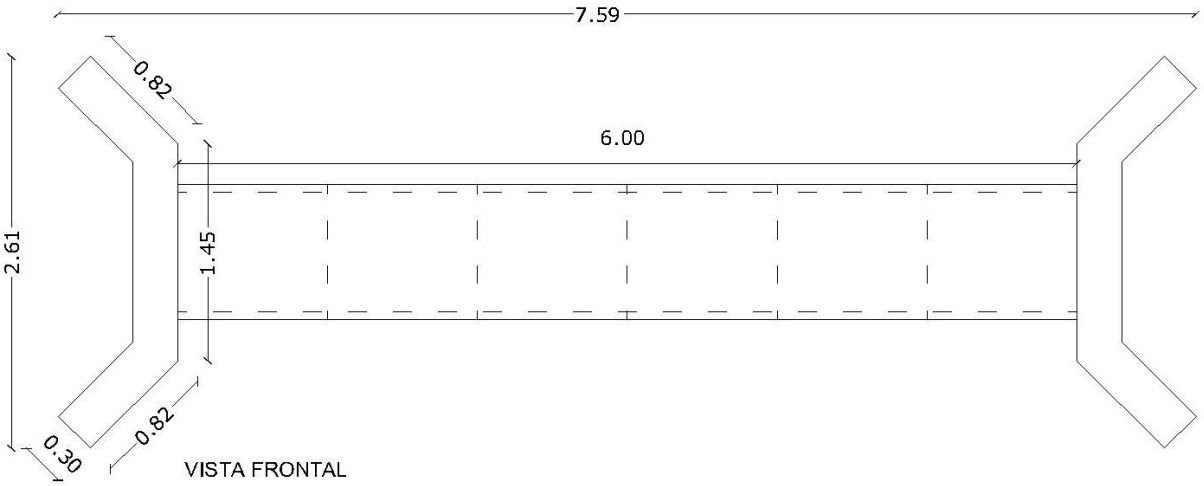

VISTA FRONTAL