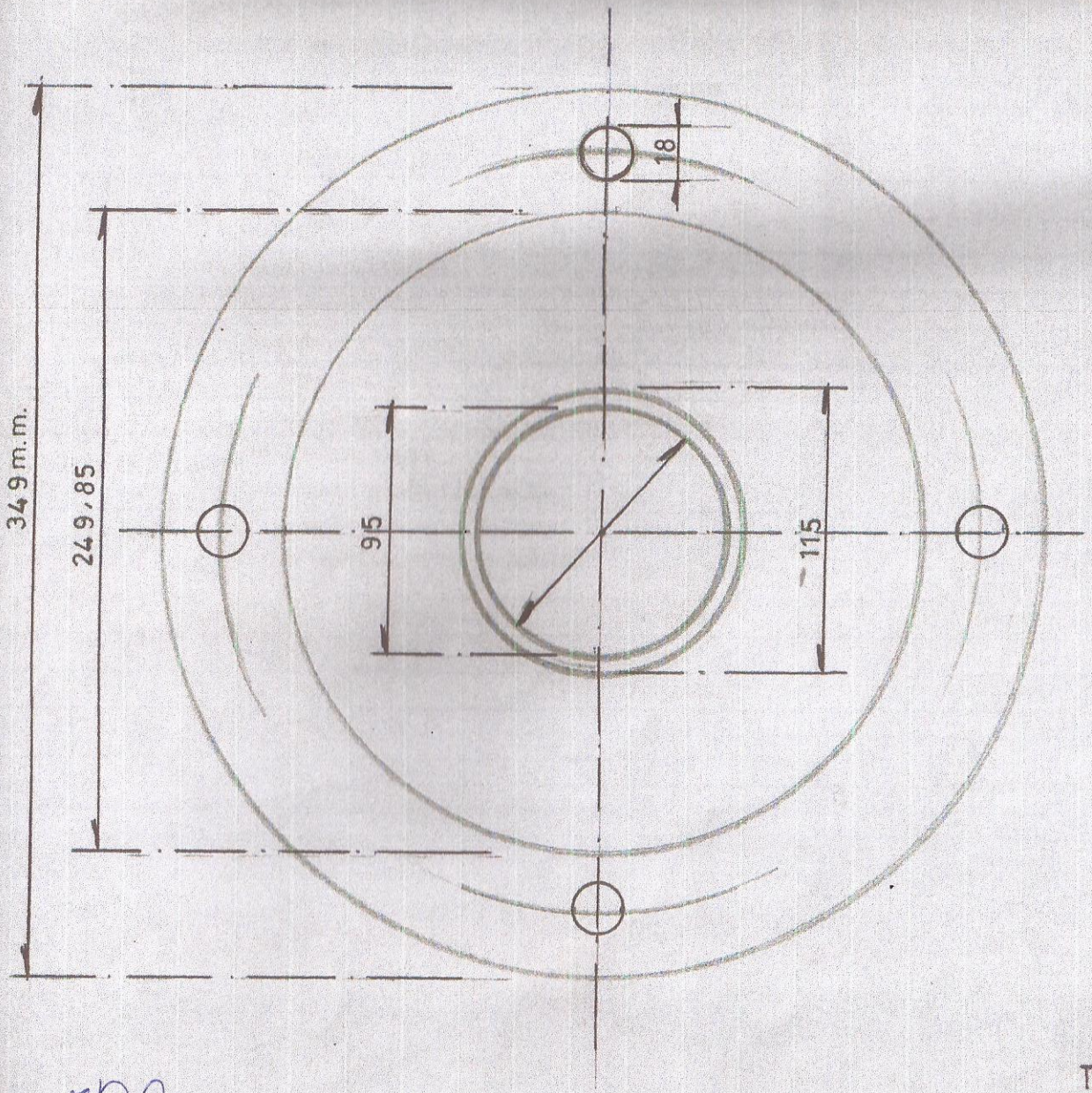

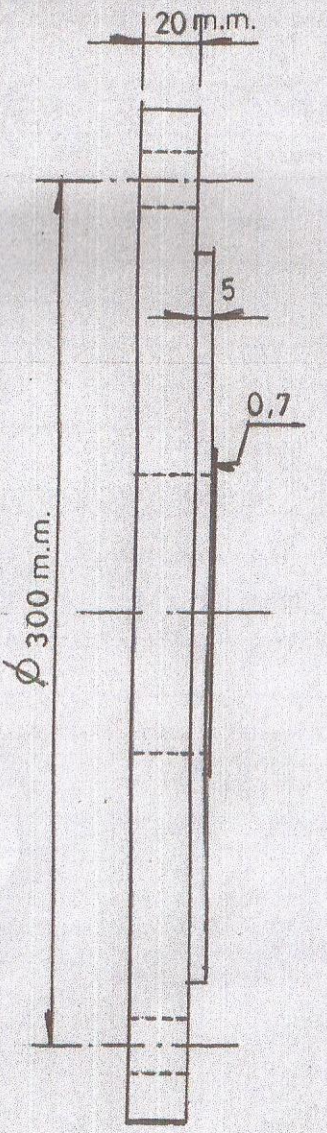

PM Nº 4014/2014

ESC. 1 / 2,5

TAPA DE REDUCTOR CARRO APILADOR
ACCIONAMIENTO TRANSVERSAL

Giro columns

400.06

PM 5198/14

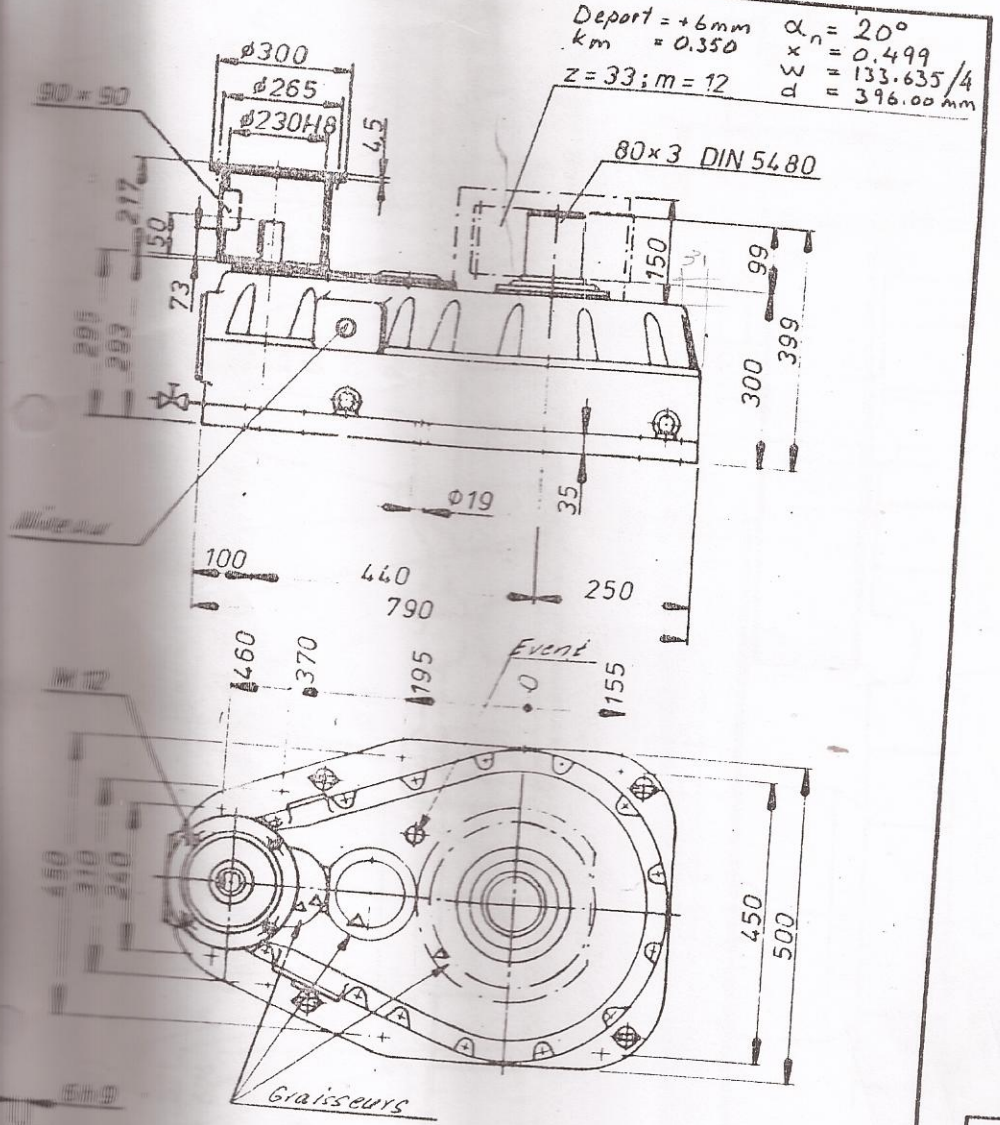

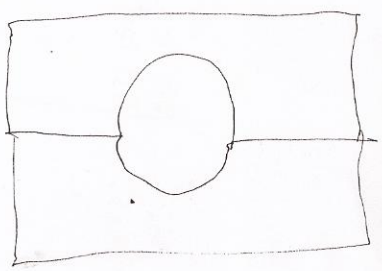

Cartér de porte GS

b	
a	
Muutos	Pvm.

Kymi Kymmene
Karkkilan tehdasryhma
Helsinki

Tyotapakoht. toleransci: KY-015		
Suhde:	Korvaa	
	Kok.pano	
P. 13.12.82		4760748
T.		
H.		

3PS 35

24

CARACTERIST

Puissance installée	7,5 kW
Couple F normal (GV)	2,9 mdaN
Couple maxi et couple de réglage du limiteur (GV)	7,3 mdaN
Vilesse GV	[illegible] lr/mn
Vilesse PV	9.8
Rapport de réduction	153,1372:1
Duree de fonctionnement	12 500 h
Capacite d'huile appro.	1 Cap d'hui

3

4

PM 5198/14

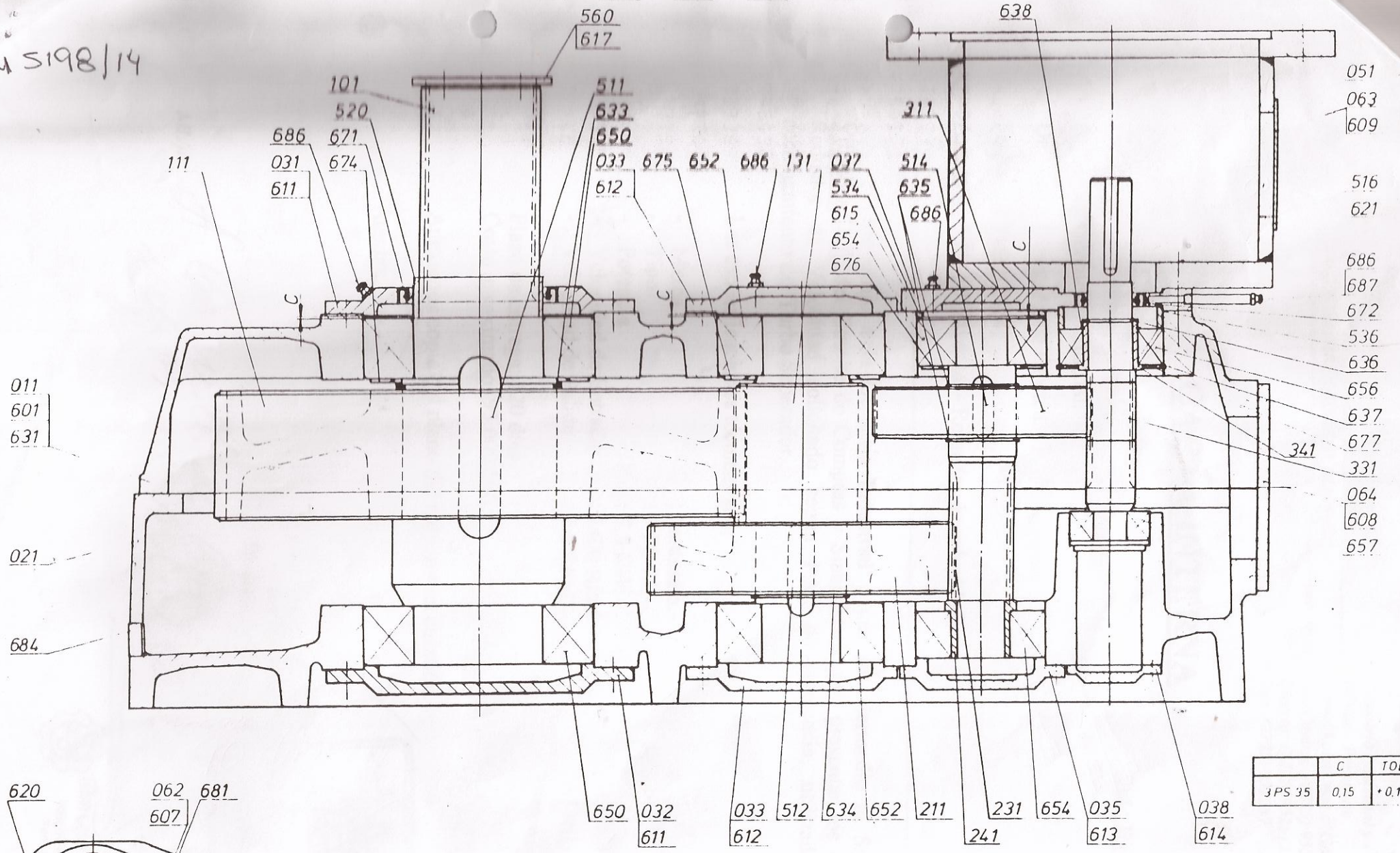

	C	TOL
3 PS 35	0,15	+0,1

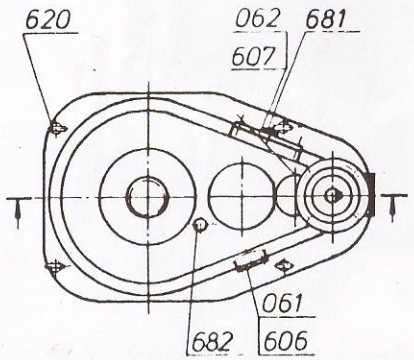

Muutoksista on neuvoteltava piirustuskonttorin kanssa.

Osa	Nimitys	Kpl	Aine	Mitat, muoto, malli	Huom

santasalo

KYMIN OSAKEYHTIÖ
SANTASALON TEHDAS
Helsinki

Tyotapakoht toleranssi KY

Suhde | Korvaa | Kok pano

3 PS 35 24

P. 30.12.82
T.
H.

2745368

PM 5045/14

530 angeführten Normen sind einzuhalten
n / eingelassen

Les normes des instructions 520530 doivent être respectées
⊗ Numéro de modèle, en relief / en creux

Deben se[illegible] exactamente las normas dadas en las instrucciones 520530
⊗ Número de modelo, en relieve / en hueco

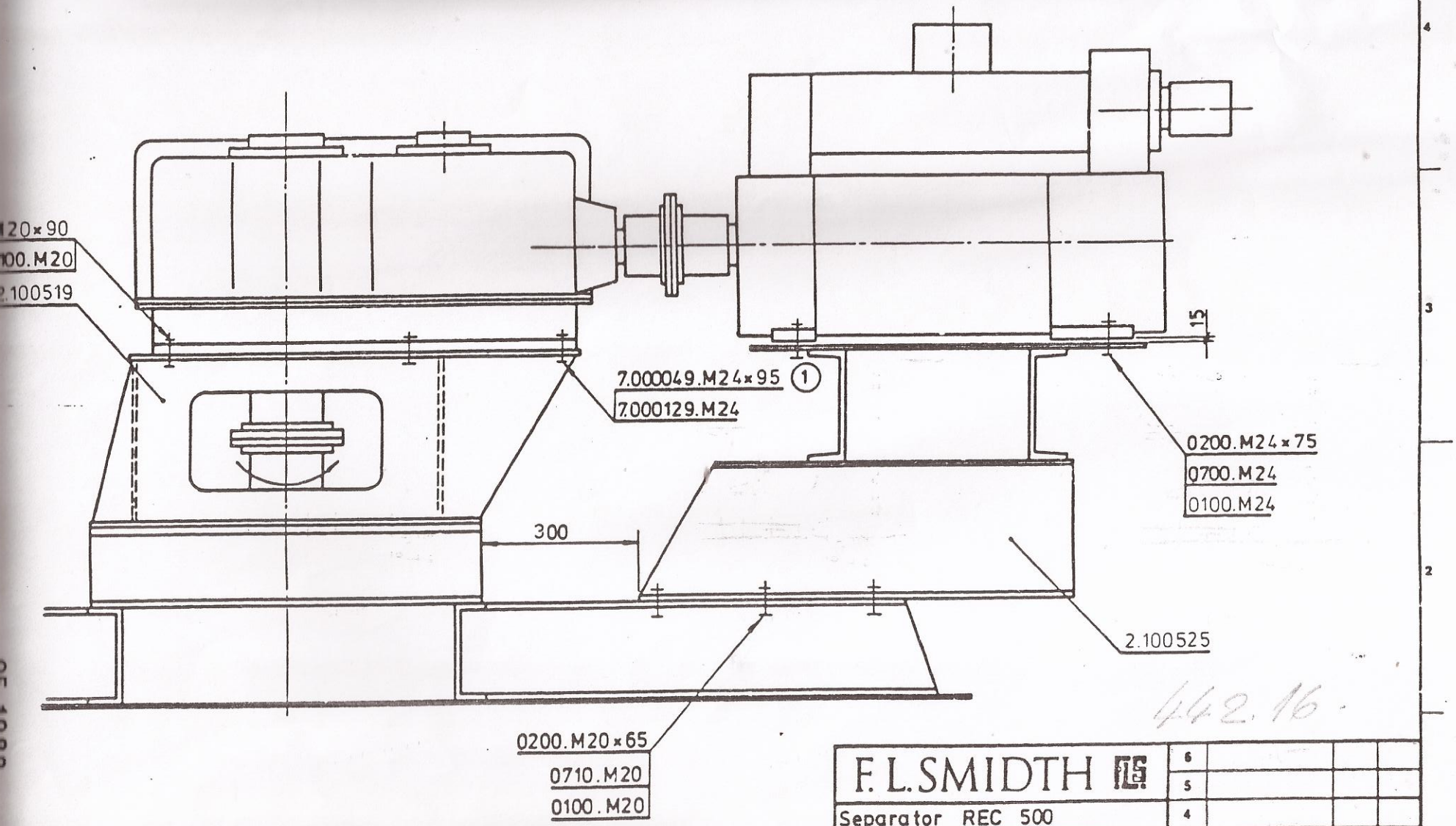

442.16

tight-fitting screw, to be
d reamed after aligment

ced / counter unit
520530 must be adhered to

⊗ Modelnummer, ophøjet / forsænket
Normer i instruktion, 520530 skal overholdes

F.L.SMIDTH FLS			6			
			5			
Separator REC 500			4			
Arrangement of gear and			3			
motor.			2			
Counterclockwise			1			
Scale: —	kg	Mat.	Rev.	in zone	Sign.	Date
	⊗	ISO-E	No. 3.063470			
Sign. P Gr	Date 31.1.83	Welds: ISO-E				