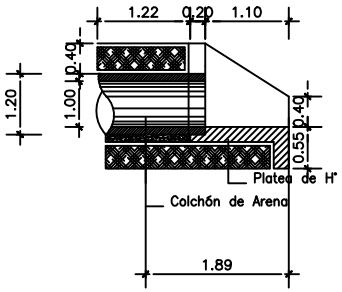

CORTE
ALCANTARILLA DE CAÑO ø 100
ESC. 1/50

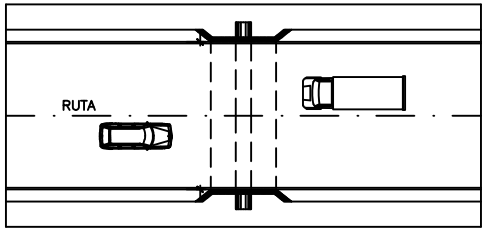

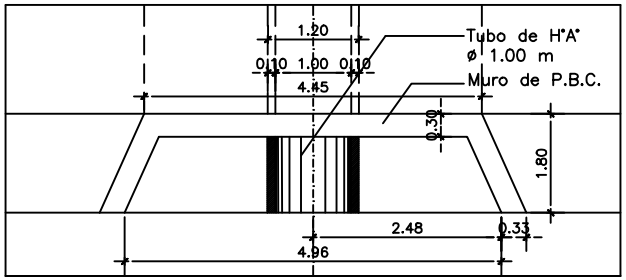

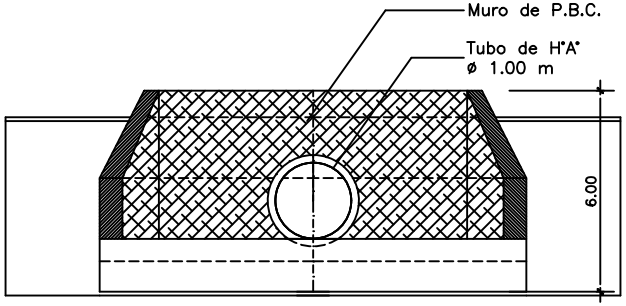

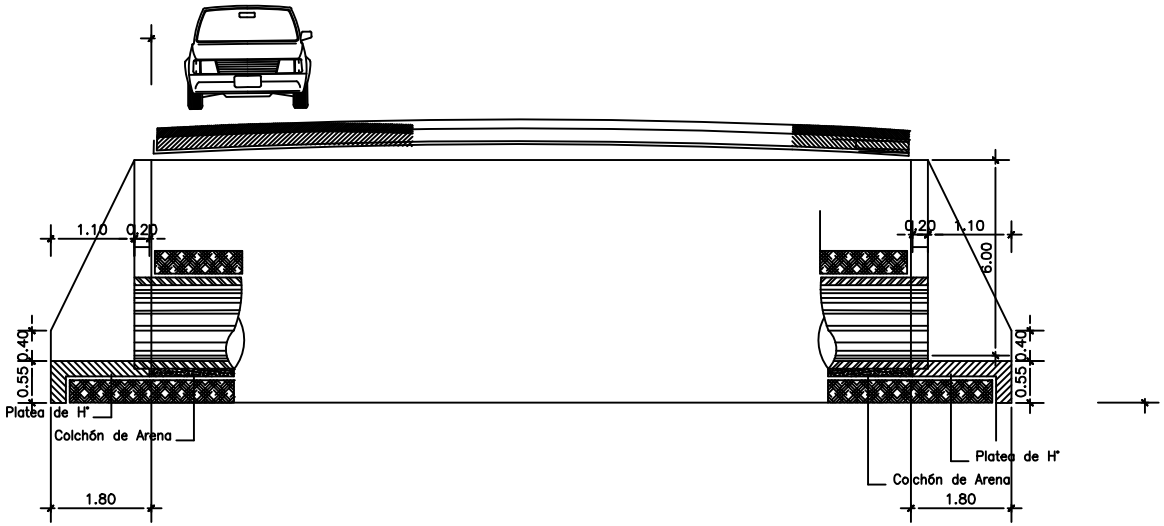

OBRA: Costrucción Alcantarillado	
PROPIETARIO: Municipalidad de Tavapy	
UBICACIÓN: Camino a San Blas	
DISTRITO: Tavapy ESC. 1:50	
DEPARTAMENTO: Alto Paraná	LAMINA N°: I-01
FECHA: Junio 2019	
ALCANTARILLA — PLANTA — CORTES	