VISTA FRONTAL

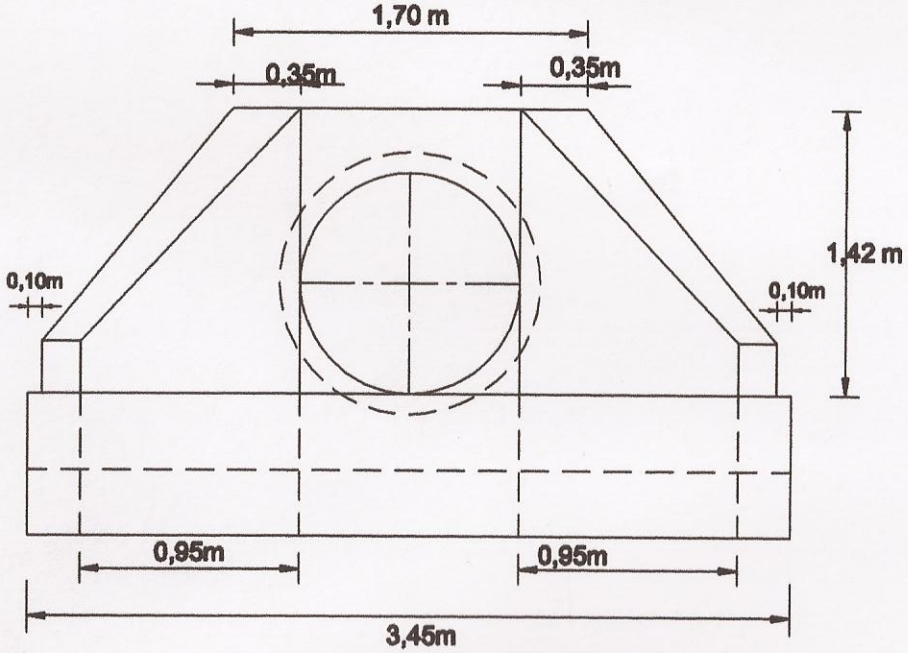

PLANTA NORMAL

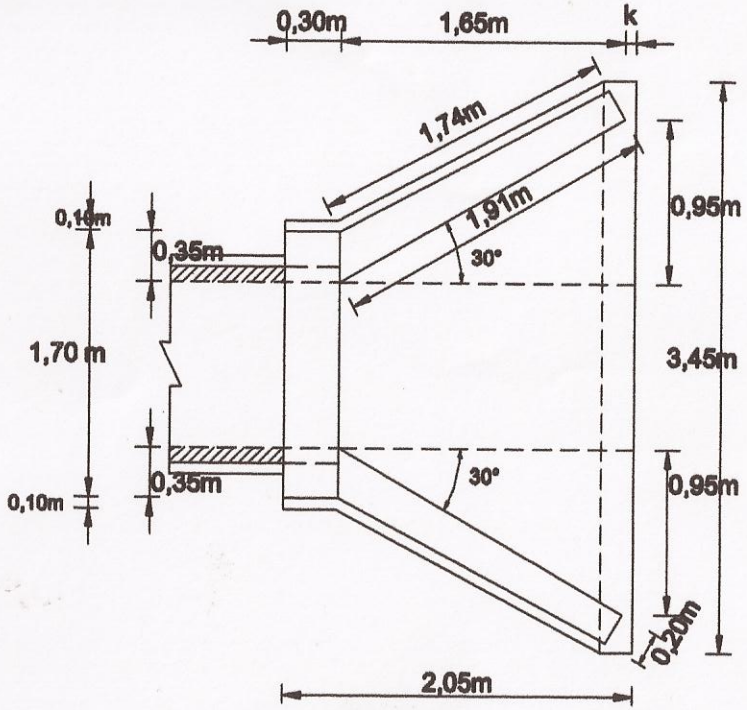

Municipalidad de Mayor Otaño		
ALCANTARILLAS TUBULARES D=1.00m		
	PROYECTO EJECUTIVO	
DISEÑOS GENERALES – CORTE – PLANTA		
PROYECTO:	Fecha:	Plano Nº:
CALCULO:		
DIBUJO:	Escala Original:	
D.T.O.P.U.E.:		

Silvio Florentín
Enc. Catastro

MUNICIPALIDAD DE MAYOR J. D. OTAÑO
CATASTRO
SECRETARIA
Itaguá - Paraguay

APROBADO
Fecha: 26 / 05 / 2014