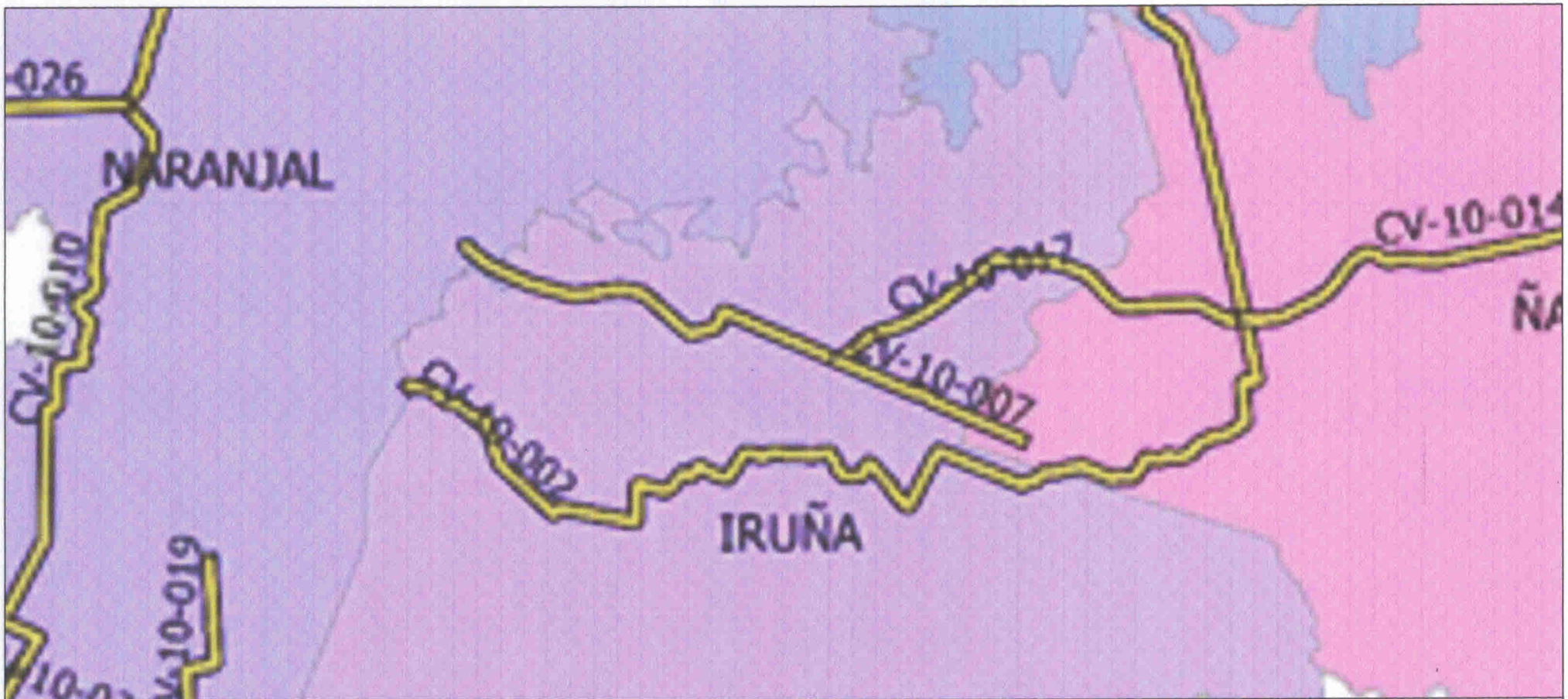

UBICACION GPS TRAMO CV-10-002 (RUTA VI - IRUÑA - COLONIA MBARETÉ)
Inicio: 21J 0685307 / UTM 7113047 - Fín del Tramo 21J 0710353 / UTM 7114775

UBICACION GPS TRAMO CV-10-007 (AGRÍCOLA COLONIAL - SAN MIGUEL - COLONIA MBARETÉ)
Inicio: 21J 0694549 / UTM 7111922 - Fín del Tramo 21J 0698220 / UTM 7113668

UBICACION GPS TRAMO CV-10-017 (RUTA VI - COLONIA MBARETÉ),)
Inicio: 21J 0687099 / UTM 7117528 - Fín del Tramo 21J 0710345 / UTM 7114779

AGENCIA DE GESTION VIAL - ALTO PARANA
ENTIDAD EJECUTORA: MUNICIPALIDAD DE NARANJAL
PROGRAMA NACIONAL DE CAMINOS RURALES
SEGUNDA ETAPA FASE II
BANCO INTERAMERICANO DE DESARROLLO - CONTRATO DE PRESTAMO N° 2.163/OC-PR y 2.164/BL-PR OFID 1297 OP-PR JICA
OBRA: OBRAS DE ARTE PARA MANTENIMIENTO RUTINARIO

DISTRITO DE IRUÑA

PROYECTISTA

1

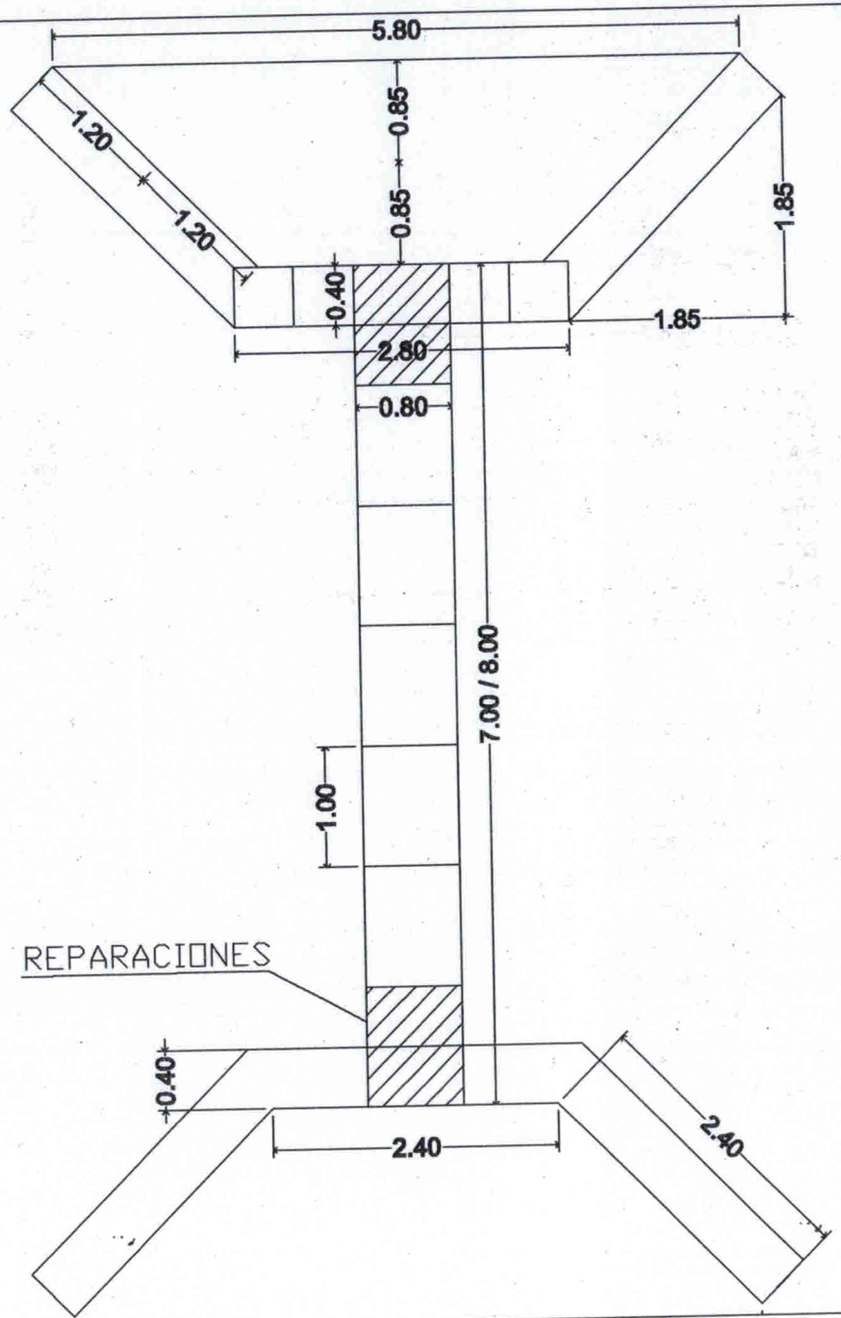

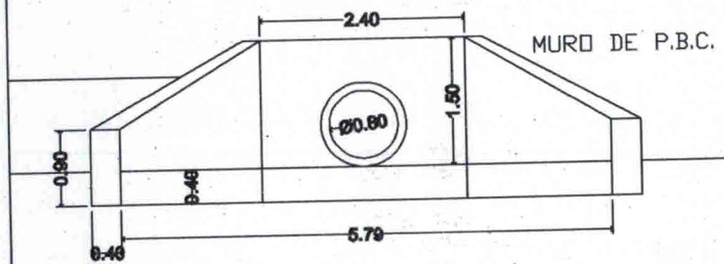

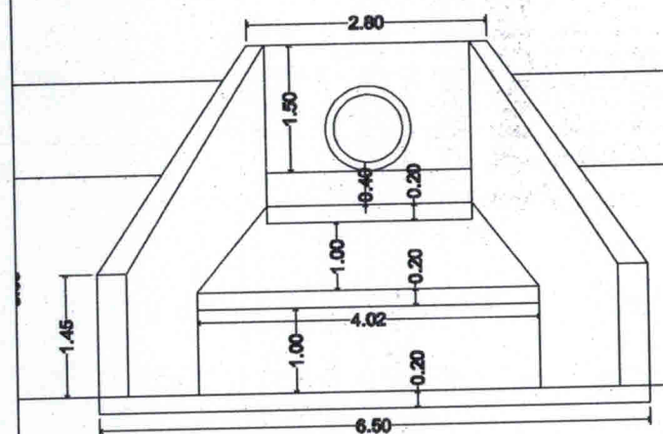

DISIPADORES DE ENERGIA

AGENCIA DE GESTION VIAL - ALTO PARANA

ENTIDAD EJECUTORA: MUNICIPALIDAD DE NARANJAL

PROGRAMA NACIONAL DE CAMINOS RURALES

SEGUNDA ETAPA FASE II

BANCO INTERAMERICANO DE DESARROLLO - CONTRATO DE PRESTAMO N° 2.163/OC-PR y 2.164/BL-PR OFID 1297 OP-PR JICA

OBRA: OBRAS DE ARTE PARA MANTENIMIENTO RUTINARIO

Tramo CV10-002, Tramo CV10-007 y Tramo CV10-017

DISTRITO DE IRUÑA

PROYECTISTA

2