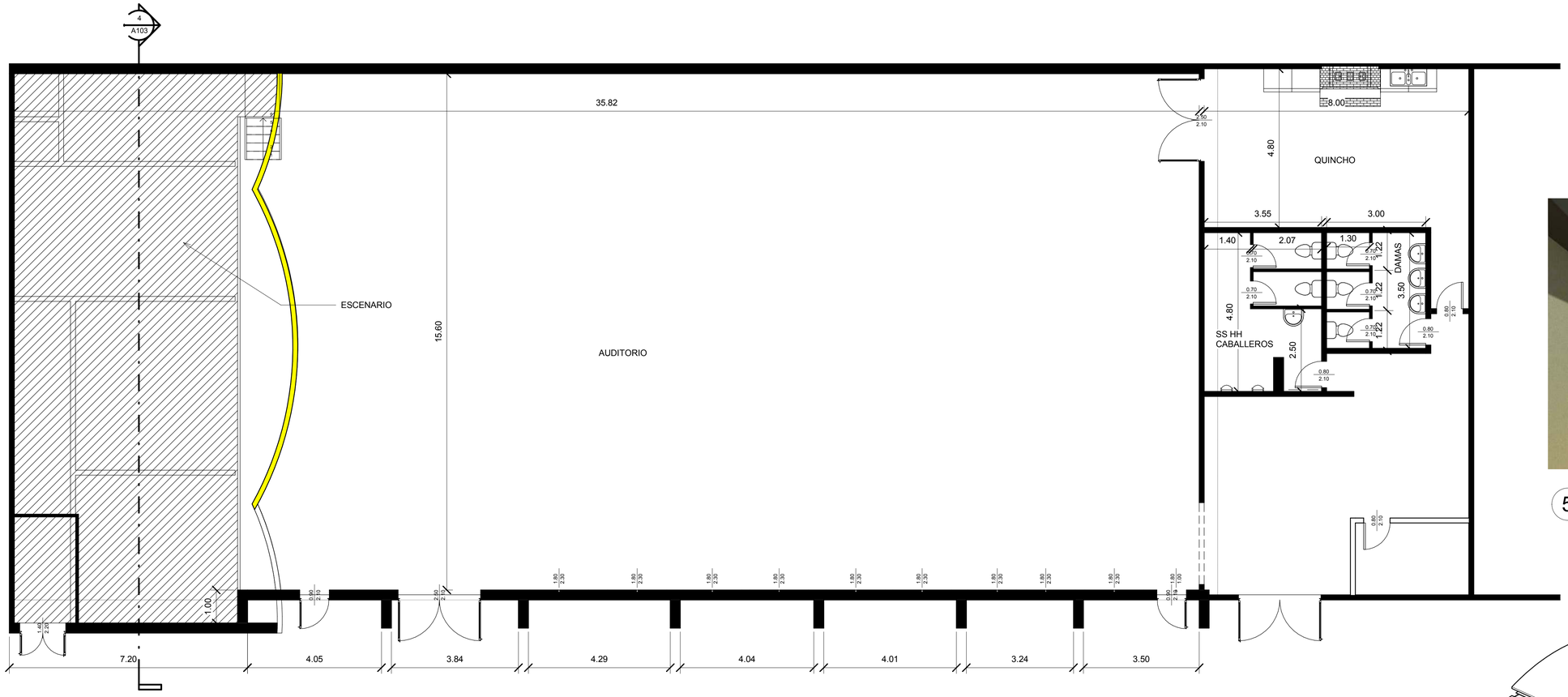

5 AREA DE QUINCHO
1 : 1

1 Nivel 1
1 : 75

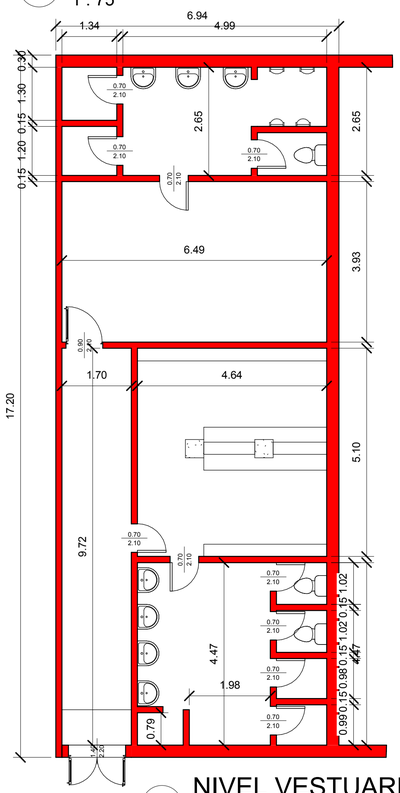

6 NIVEL VESTUARIO
1 : 75

CALLE

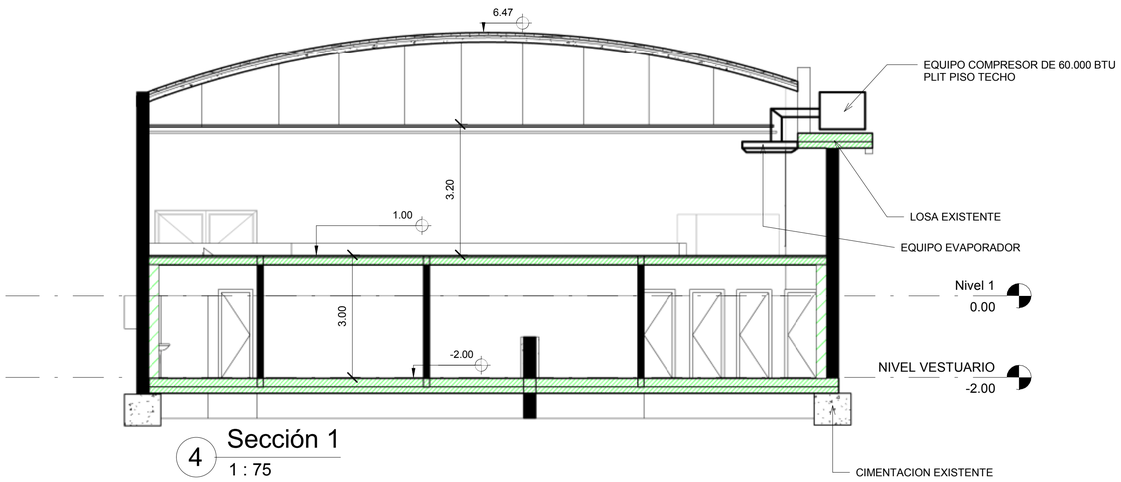

4 Sección 1
1 : 75

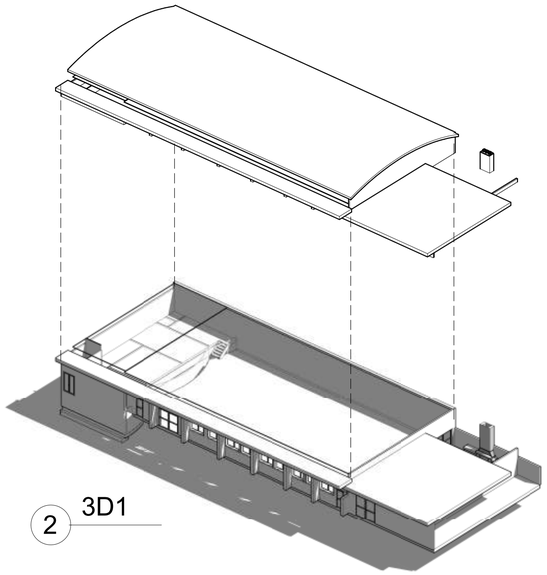

2 3D1

Juntos Podemos

READECUACION Y REPARACIONES DEL SALON AUDITORIO MUNICIPAL

UBICACION: EDIFICIO MUNICIPAL DE EUSEBIO AYALA

PROPIETARIO: MUNICIPALIDAD DE EUSEBIO AYALA

PROFESIONAL: ARQ. JOVIER GONZALEZ SILVERO

REG MOPC:2830

PROPIETARIO | PROFESIONAL