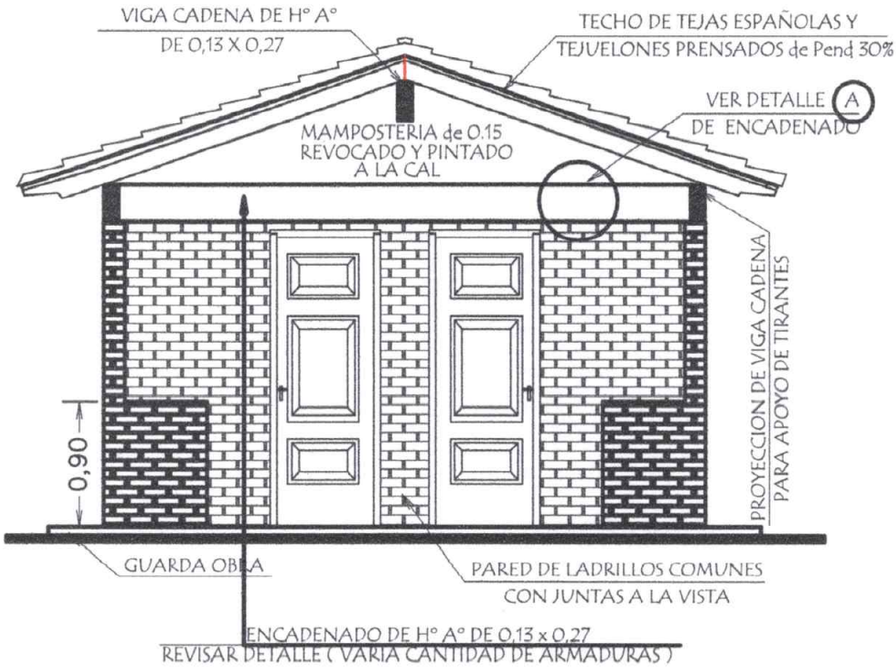

FACHADA FRONTAL

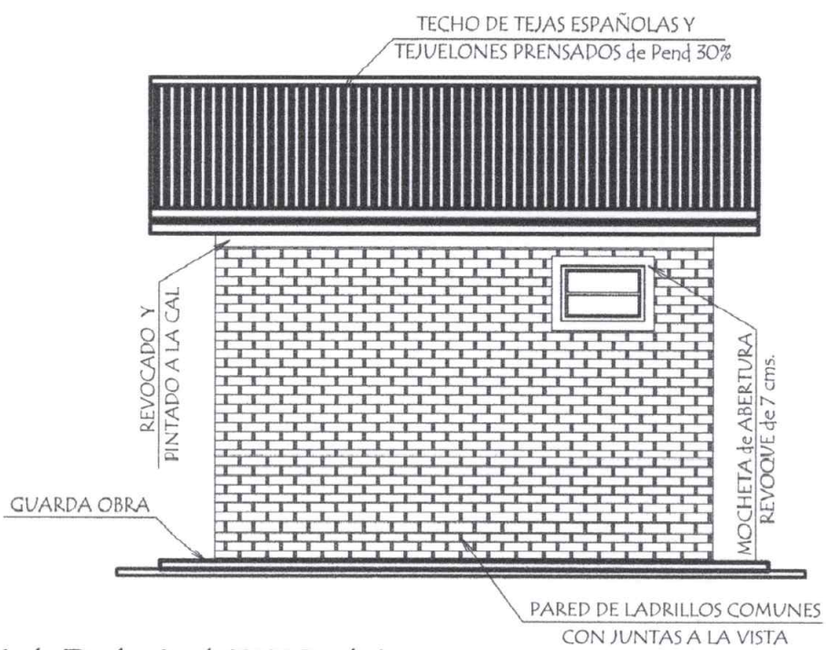

FACHADA LATERAL

César A. Martínez V.
Arquitecto - Reg. M.E.P.C. N° 2984

MINISTERIO DE EDUCACION Y CULTURA

DIRECCION DE INFRAESTRUCTURA

SS.HH Tipo de 3.60 x 4.35

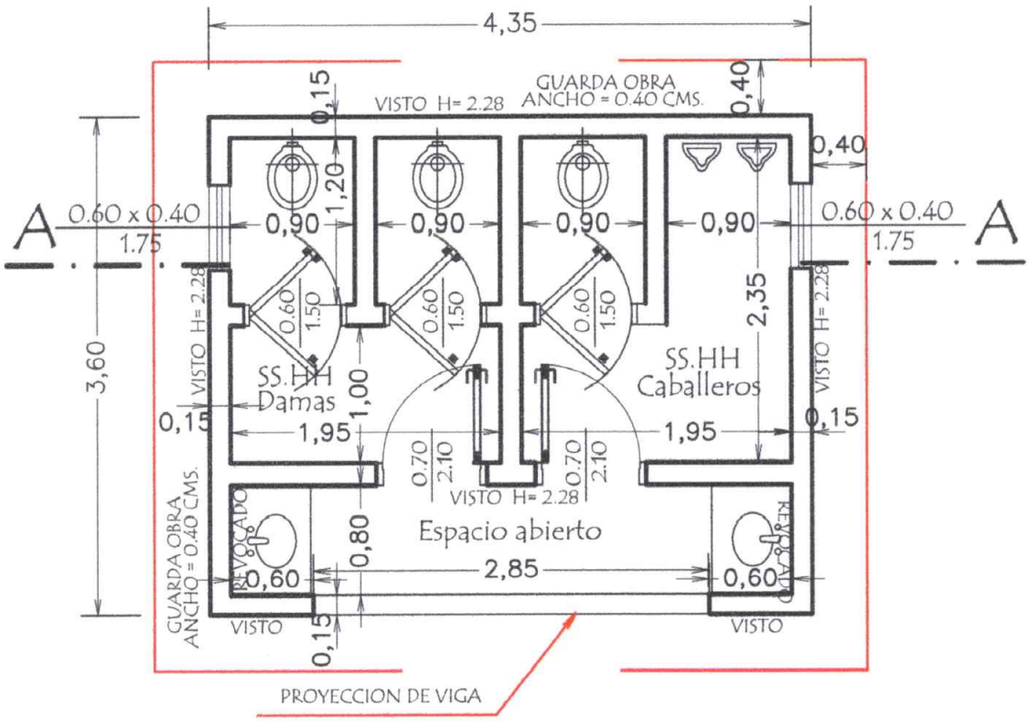

PLANTA CONSTRUCTIVA

escala 1/50

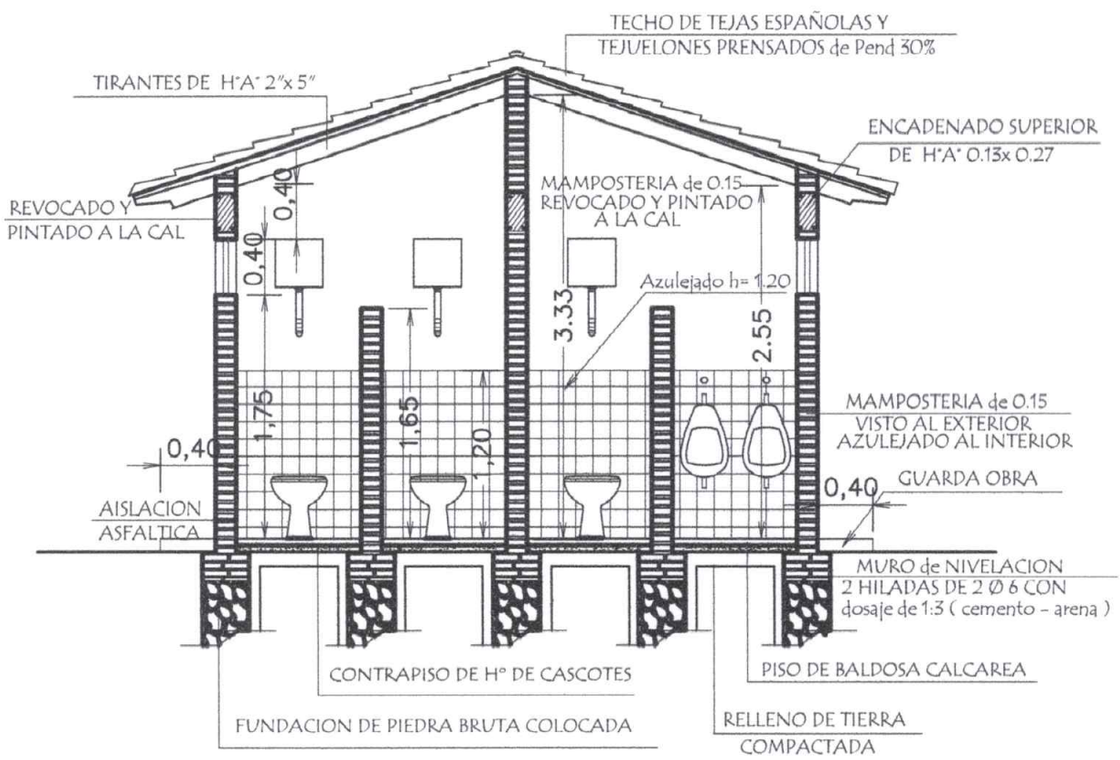

CORTE A A

escala 1/50

César A. Martínez V.
Arquitecto - Reg. M.E.C. N°290

MINISTERIO DE EDUCACION Y CULTURA

DIRECCION DE INFRAESTRUCTURA

SS.HH Tipo de 3.60 x 4.35

Puerta Tablero de 0,70 x 2,10

Alzado
Vista exterior

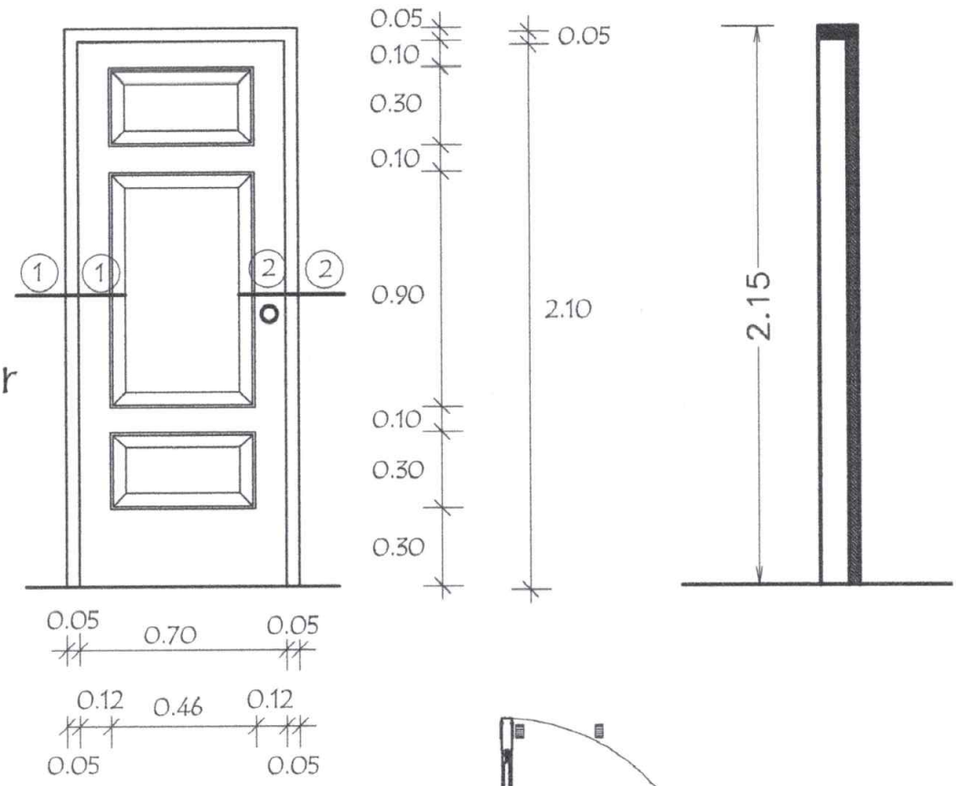

Planta

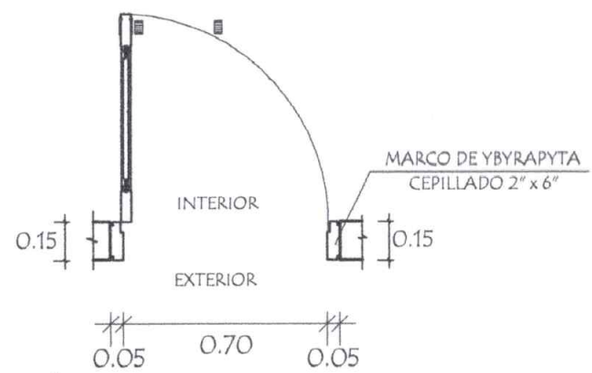

Detalle de Corte - Planta

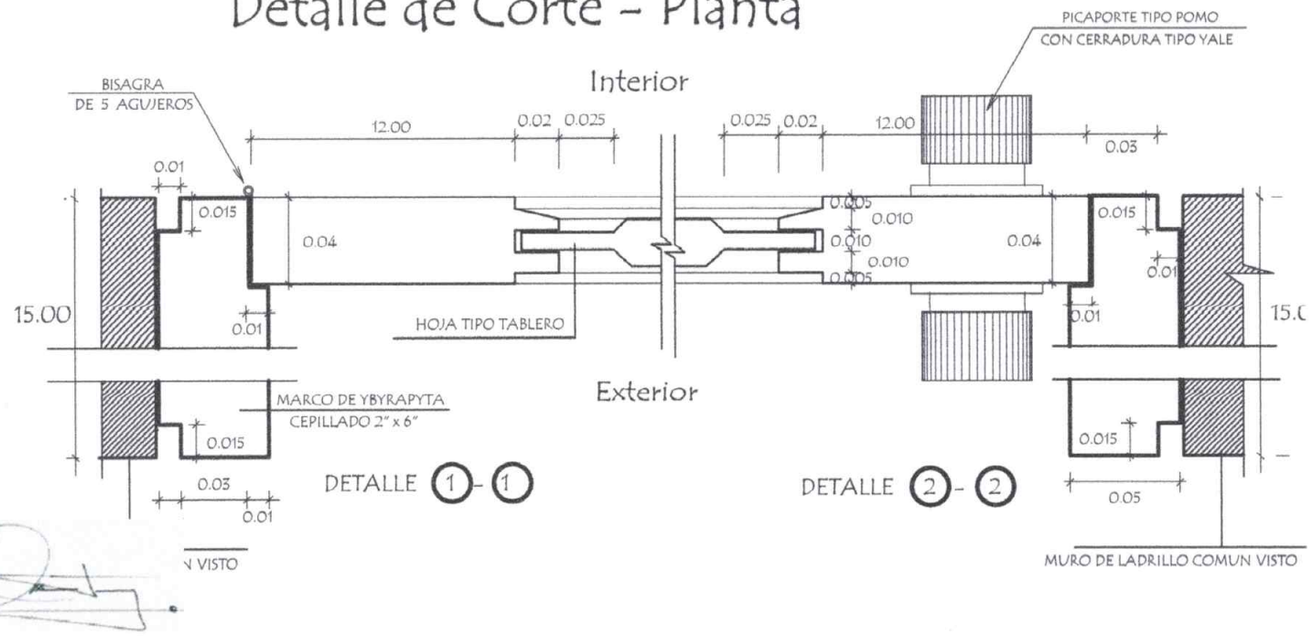

César A. Martínez V.
Arquitecto - Reg. M.O.P. Nº 2904

MINISTERIO DE EDUCACION Y CULTURA
DIRECCION DE INFRAESTRUCTURA

SS.HH Tipo de 3.60 x 4.35

Puerta Placa de 0,60 x 1,50
Tipo Vaiven (boxes en baño)

Alzado
Vista exterior

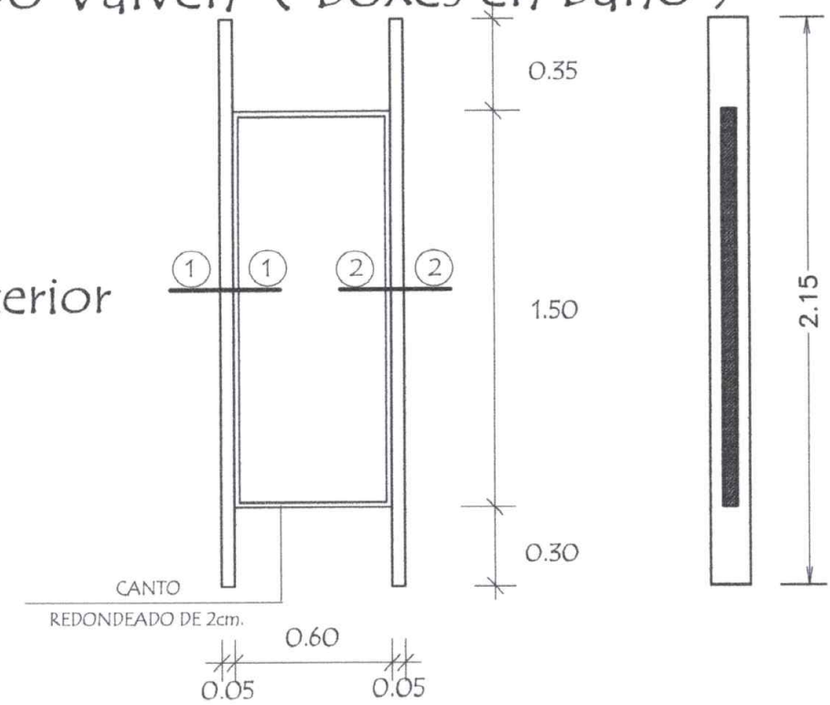

Planta

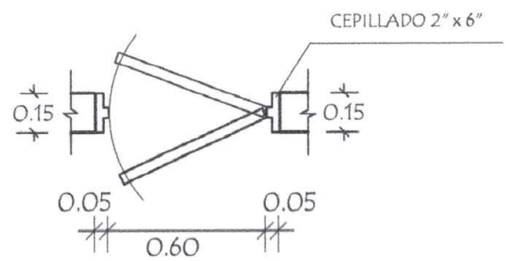

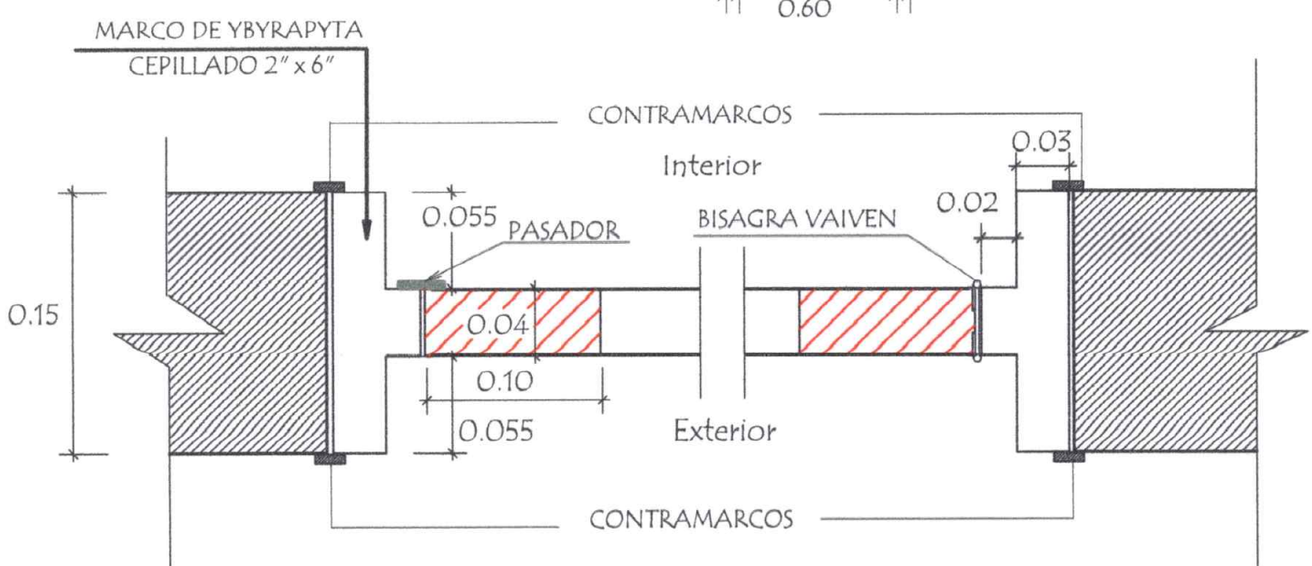

DETALLE 1 - 1

DETALLE 2 - 2

César A. Martínez V.
Arquitecto - Reg. M.O.P.C. Nº 2004

MINISTERIO DE EDUCACION Y CULTURA
DIRECCION DE INFRAESTRUCTURA

SS.HH Tipo de 3.60 x 4.35

PLANTA de DESAGUE CLOACAL

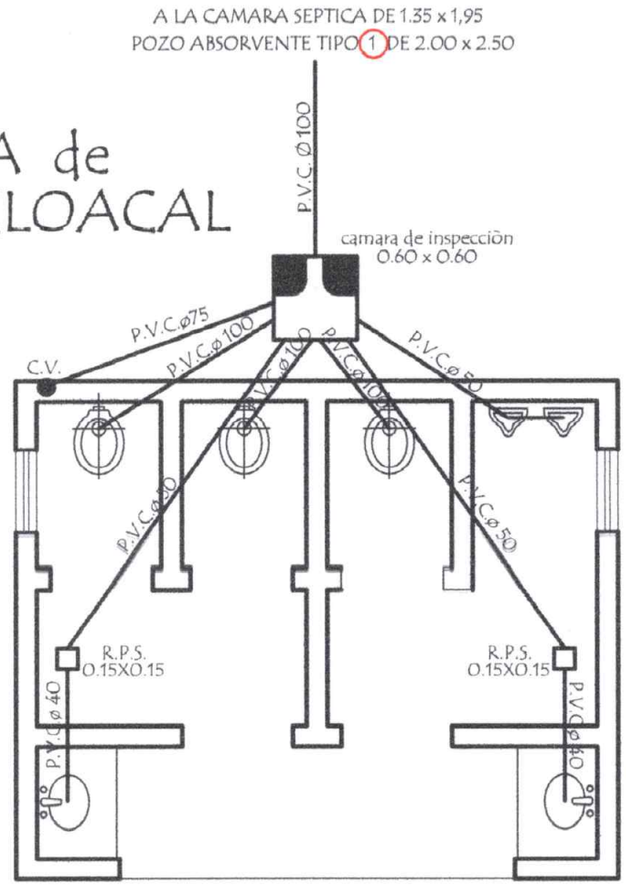

Observaciònes :

1 .- Las pendientes de las cañerias deberan ser del 0,5 %

PLANTA de AGUA CORRIENTE

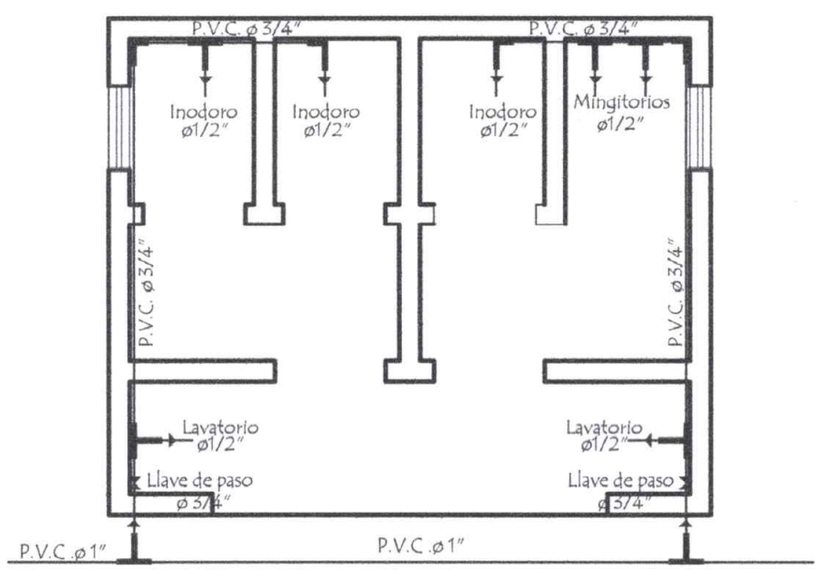

César A. Martínez V.
Arquitecto - Reg. M.O.P.C. N°1991

MINISTERIO DE EDUCACION Y CULTURA

DIRECCION DE INFRAESTRUCTURA

SS.HH Tipo de 3.60 x 4.35

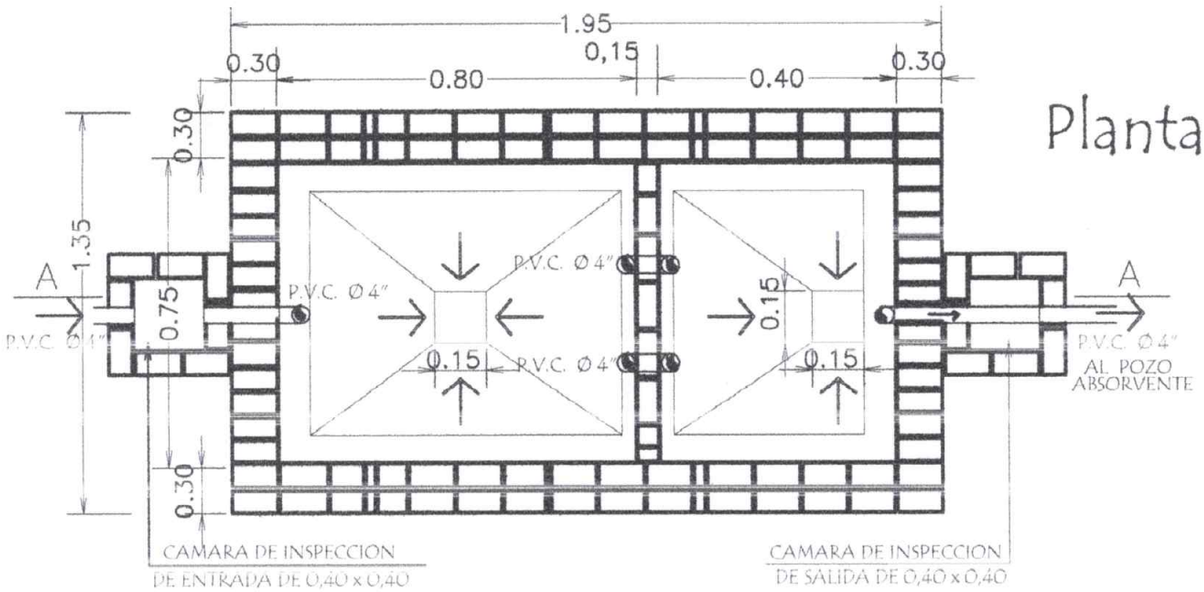

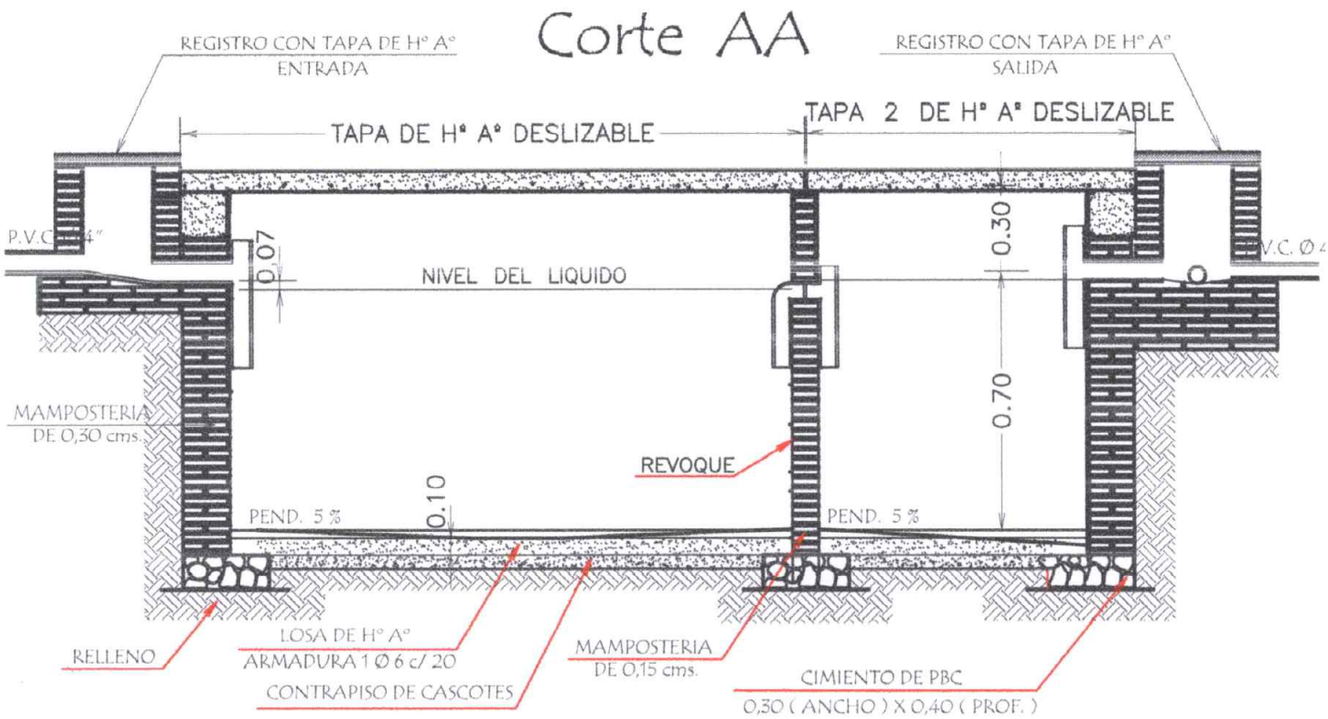

Detalle de losa tapa

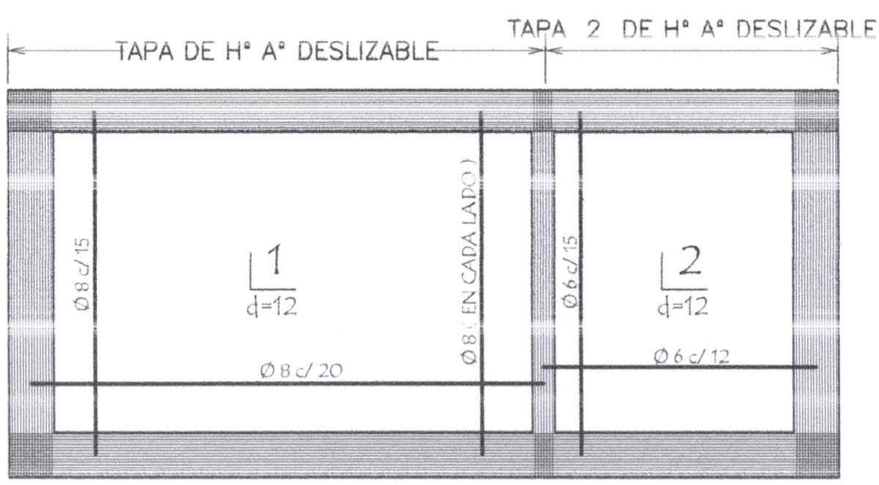

César A. Martínez V.
Ingeniero - Reg. M.E.P.C. Nº 2991

MINISTERIO DE EDUCACION Y CULTURA
DIRECCION DE INFRAESTRUCTURA

SS.HH Tipo de 3.60 x 4.35

Detalle de losa tapa del pozo absorbente

detalle (A)

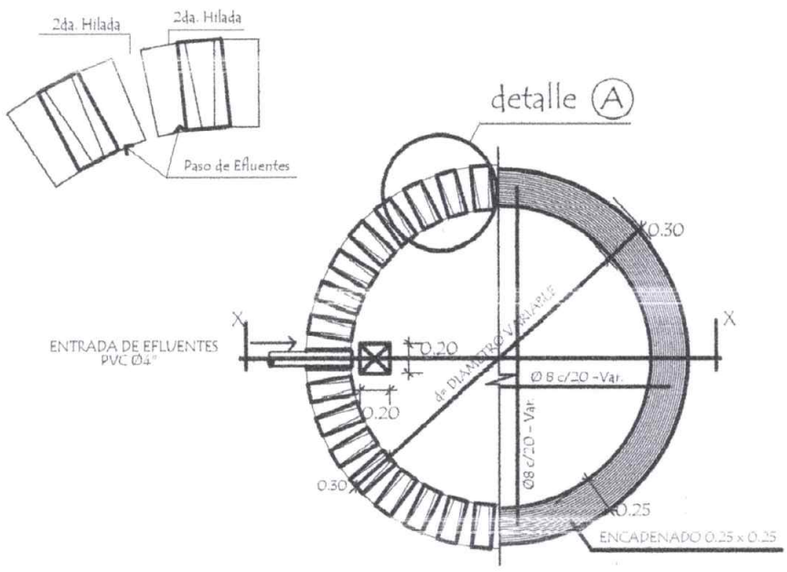

corte xx

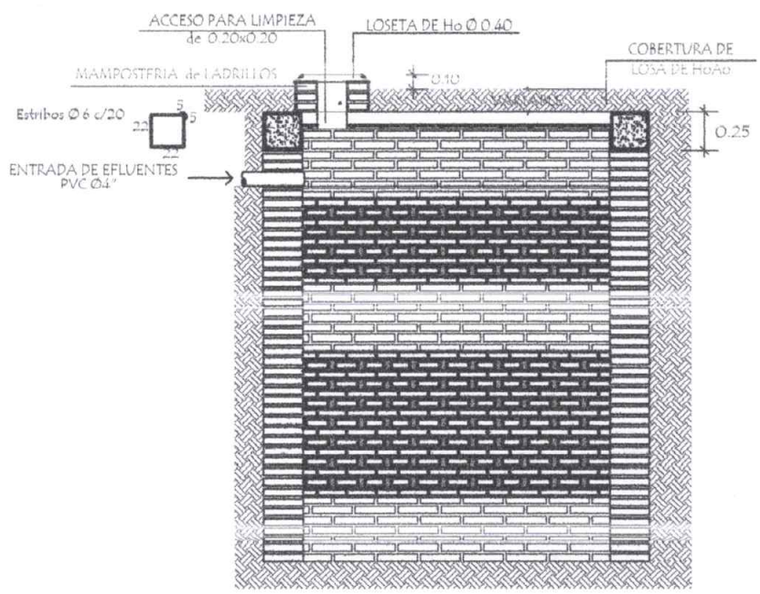

POZO ABSORBENTE MEDIDAS		
TIPO	d	h
1	2.00mts.	2.50mts.
2	2.50mts.	3.00mts.
3	3.00mts.	3.00mts.

César A. Martínez V.
Arquitecto - Reg. M.O.P. Nº 2904

MINISTERIO DE EDUCACION Y CULTURA
DIRECCION DE INFRAESTRUCTURA

SS.HH Tipo de 3,60 x 4,35

Para paredes de 0,15

Detalle de Corte de Cimentaciòn

OBSERVACIONES :

1.- LA ALTURA DEL MURO DE NIVELACIÓN SERÁ VARIABLE EN TODOS LOS CASOS DEPENDIENDO DE LA SITUACION DEL TERRENO

2.- CIMENTACION A = 1,00 o 0,50 mts. DEPENDIENDO DE LA UBICACIÒN

B = 0,50 o 0,30 mts. DEPENDIENDO DE LA UBICACIÒN

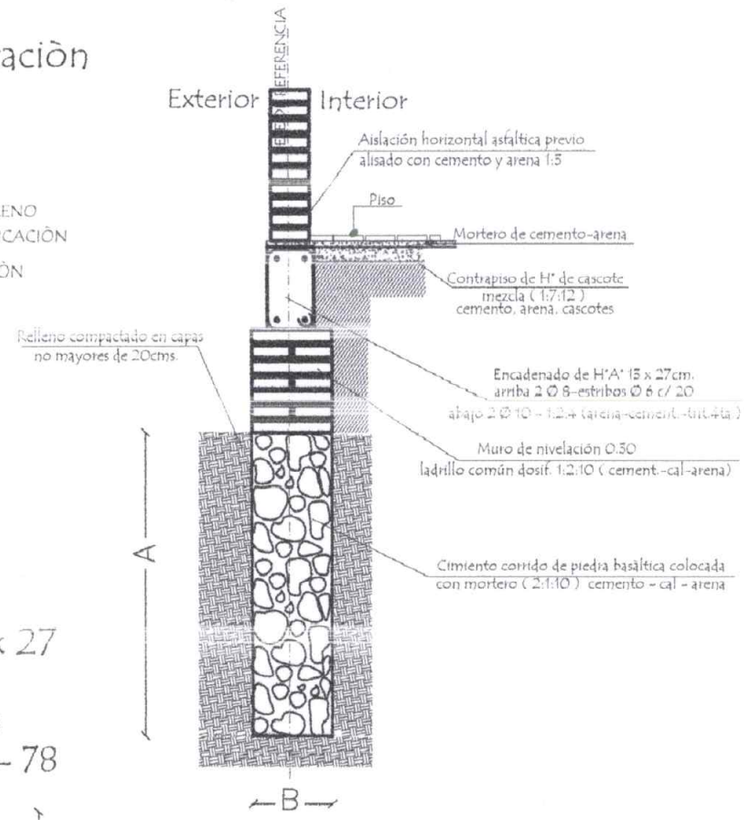

Detalle (A)

Encadenado de H° A° de 13 x 27

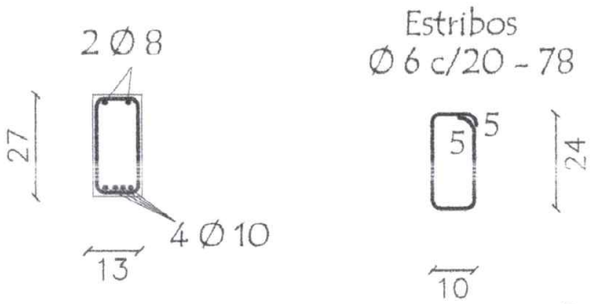

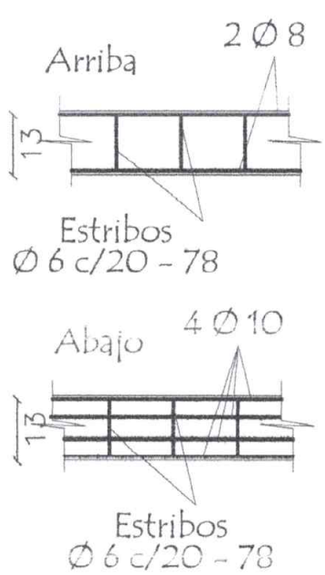

Detalle Encadenado de H° A° de 13 x 27

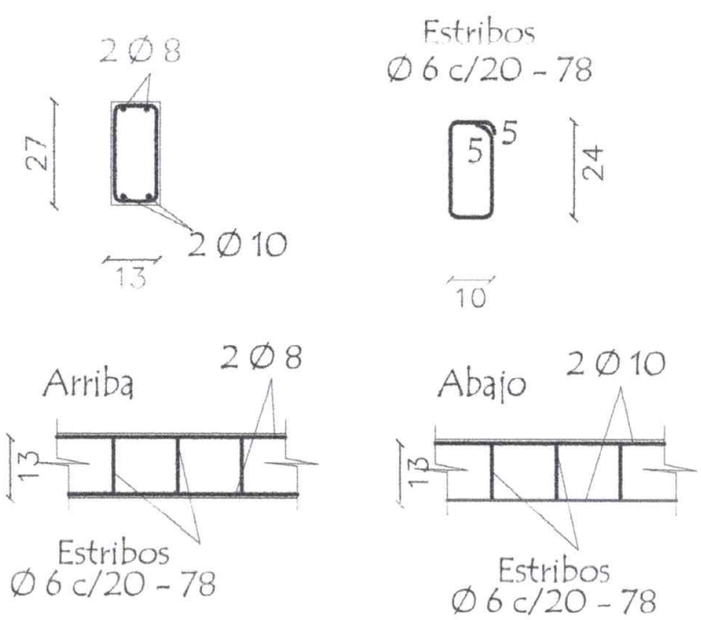

César A. Martínez V.
Arquitecto - Reg. M.E.P. N°2901

MINISTERIO DE EDUCACION Y CULTURA

DIRECCION DE INFRAESTRUCTURA

SS.HH Tipo de 3.60 x 4.35

Instalaciòn Electrica

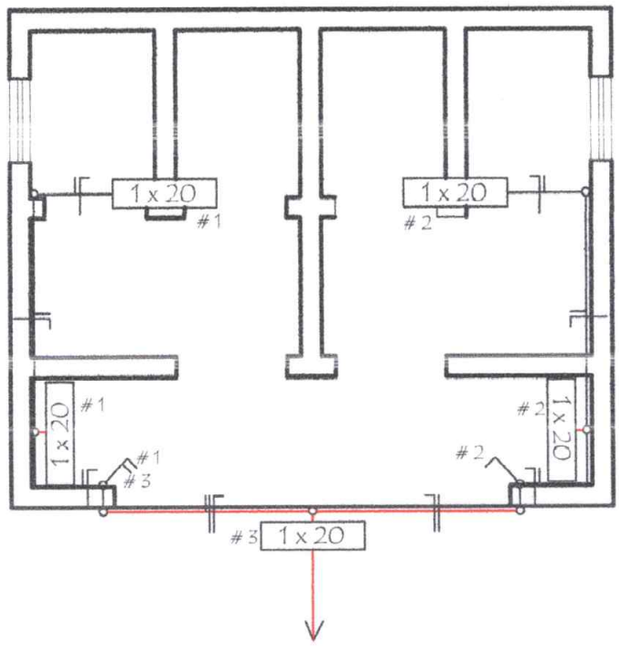

Detalle de Ventana Balancin

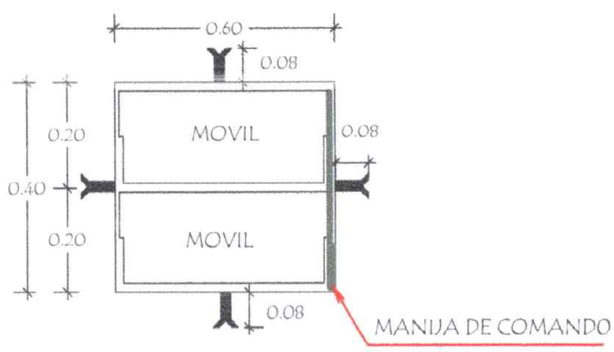

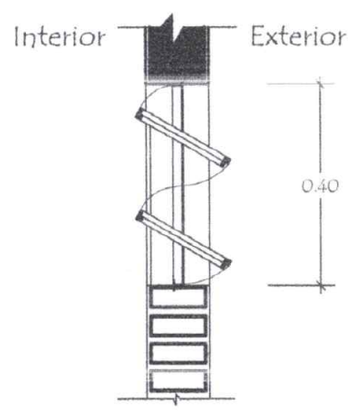

OBSERVACION :

NO DEBE TENER TERMINACIONES
EN PUNTAS O CORTANTES

Detalle de Tirante de H° A° de 2" x 5"

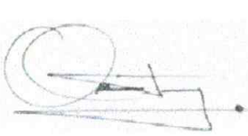

César A. Martinez V.
Arquitecto - Reg. M.E.F.C. N°2904

MINISTERIO DE EDUCACION Y CULTURA
DIRECCION DE INFRAESTRUCTURA

SS.HH Tipo de 3.60 x 4.35