Asunción, 20 de enero del 2012.

ACLARACION: Respuesta a Consulta – CONTRATACIÓN DIRECTA Nº 01/12 "ADQUISICION DE ACCESORIOS DE BRONCE Y PLASTICO", ID 227988.

Consulta:
Las características técnicas de Manguito de reparación y de abrazadera de 63 mm x ¾ " y 63 mm x 1" no están en el llamado. Favor especificar.

Respuesta: Las características técnicas de Manguito de reparación y de abrazadera de 63 mm x ¾ " y 63 mm x 1" son las que siguen:

Abrazadera de Polipropileno (Collar de Tomada).

-Estos accesorios deben cumplir la norma NBR 11821 o similar.

-La Abrazadera deberá ser con salida a rosca con junta plana de goma y dos bulones de acero con tuerca que debe estar incorporada a la masa plástica para facilitar el montaje.

-Estructura interior rugosa para impedir deslizamiento y garantizar sólido anclaje.

Dimensiones (mm)		
Derivaciones	**63 x 3/4" y 63 x 1"**	**125 x 3/4" y 125 x 1"**
A	62	90
DE	63	125

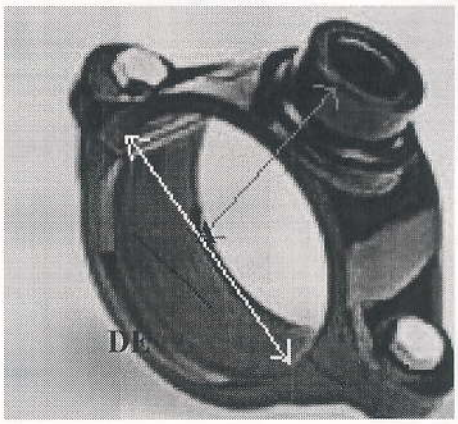

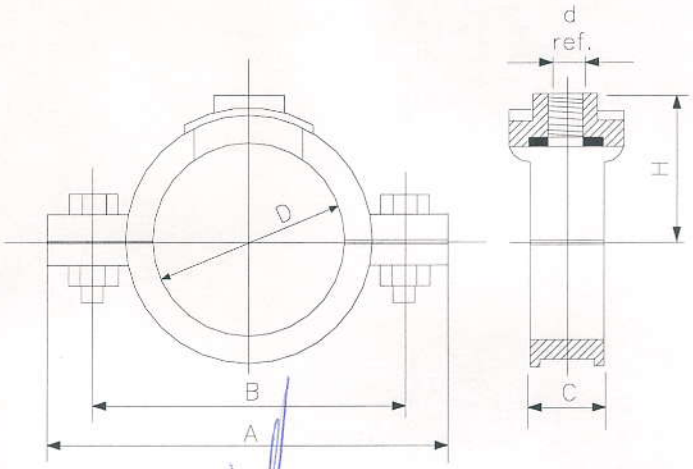

Lic. Francisco J. Torres V.
Jefe Unid. Operativa de Contrataciones
ESSAP S.A.

Medidas y Dimensiones

D	d	A (mm)	B (mm)	C (mm)	H (mm)
63	¾	138	100	54	65
63	1	138	100	54	65
125	1	198	165	55	91
125	3/4	198	165	55	91

Fotografías

-Abrazadera Plástico de 2" (63 mm) x ¾" con junta plana de goma

-Abrazadera Plástico de 4" (125 mm) x ¾" con junta plana de goma

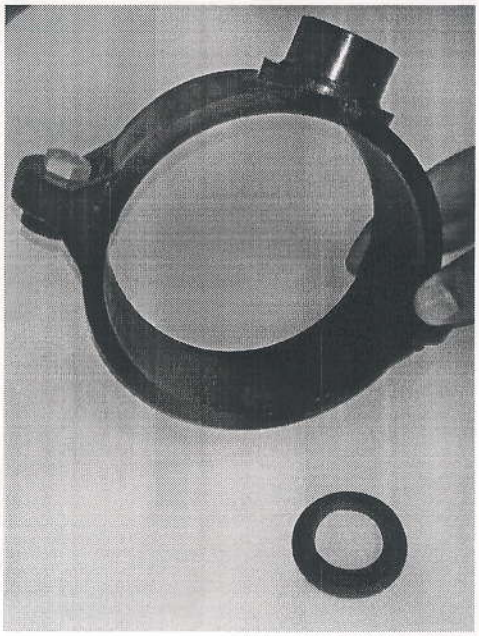

<u>MANGUITOS DE REPARACION</u>

- **MANGUITO DE REPARACION DE POLIPROPILENO**

El accesorio deberá cumplir las siguientes especificaciones, y deberá poseer obligatoriamente

Lic. Franco Gutierrez
Jefe Unid. Operativa de Contrataciones

estos 4 componentes:

- El cabezal roscado, que deberá tener cierta holgura que permita absorber pequeñas impurezas presentes en los trabajos de reparación de los caños. De fácil roscado que permita el montaje en el tubo a reparar incluso sin desenroscar totalmente el accesorio
- Debe contar con un anillo de seguridad estriado de cómo mínimo 4 (cuatro) estrías
- Debe contar con el aro de expansión o confinamiento a modo de evitar rozamientos.
- Debe contar con un anillo de goma de sección circular para el asiento correspondiente dentro del accesorio.
- Ver dimensiones en anexo

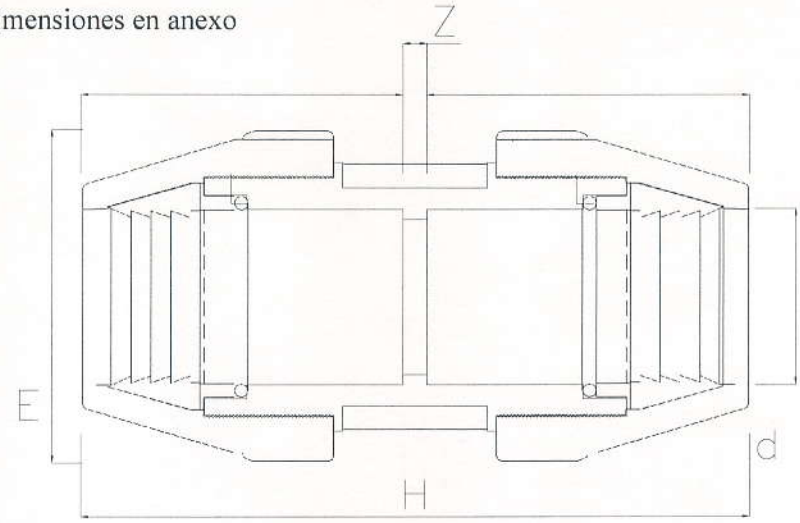

d	d	L	Z	H	E
pulg.	mm	mm	mm	mm	mm
3/4"	25	74	4	152	56
1"	32	87	5	179	68
2"	63	133	5	271	113

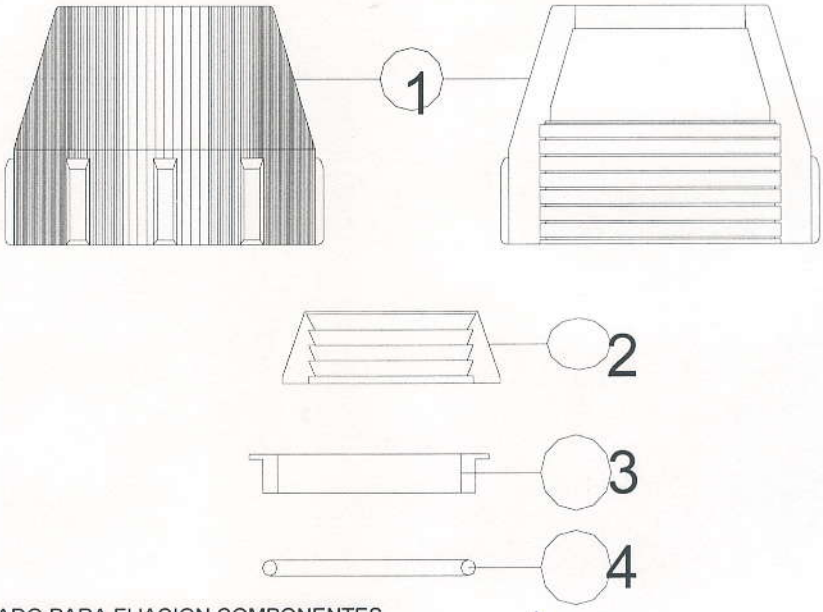

1- CABEZAL ROSCADO PARA FIJACION COMPONENTES
2- ANILLO DE SEGURIDAD ESTRIADO CON CUATRO ESTRIAS
3- ARO DE CONFINAMIENTO
4- ANILLO DE GONA DE SECCION CIRCULAR DE AISLACION

Lic. Francisco Torres V.
Jefe Unid. Operativa de Contrataciones
ESSAPSA

Lic. Francisco Torres
Unidad Operativa de Contrataciones- Essap S.A.

Lic. Francisco J. Torres V.
Jefe Unid. Operativa de Contrataciones
ESSAP S.A.