TORNILLO AUTORROSCABLE

SOPORTE CRUZ PERFIL EN "U" DE CHAPA NEGRA DE 30X20MM ESPESOR 2MM

LÁMINA REFLECTIVA DE CHAPA NEGRA DE 3MM

SOPORTE VERTICAL PERFIL EN "C" DE CHAPA NEGRA DE 100X50MM ESPESOR 2MM

TRATAMIENTO PRESERVATIVO CON MATERIAL BITUMINOSO

BASE DE Ho Ø 0.30m DOSIF. 1;3;4

MUNICIPALIDAD DE FILADELFIA
DPTO. OBRAS
Chaco Paraguayo

MUNICIPALIDAD DE FILADELFIA
CAPITAL DEL DEPARTAMENTO DE BOQUERÓN

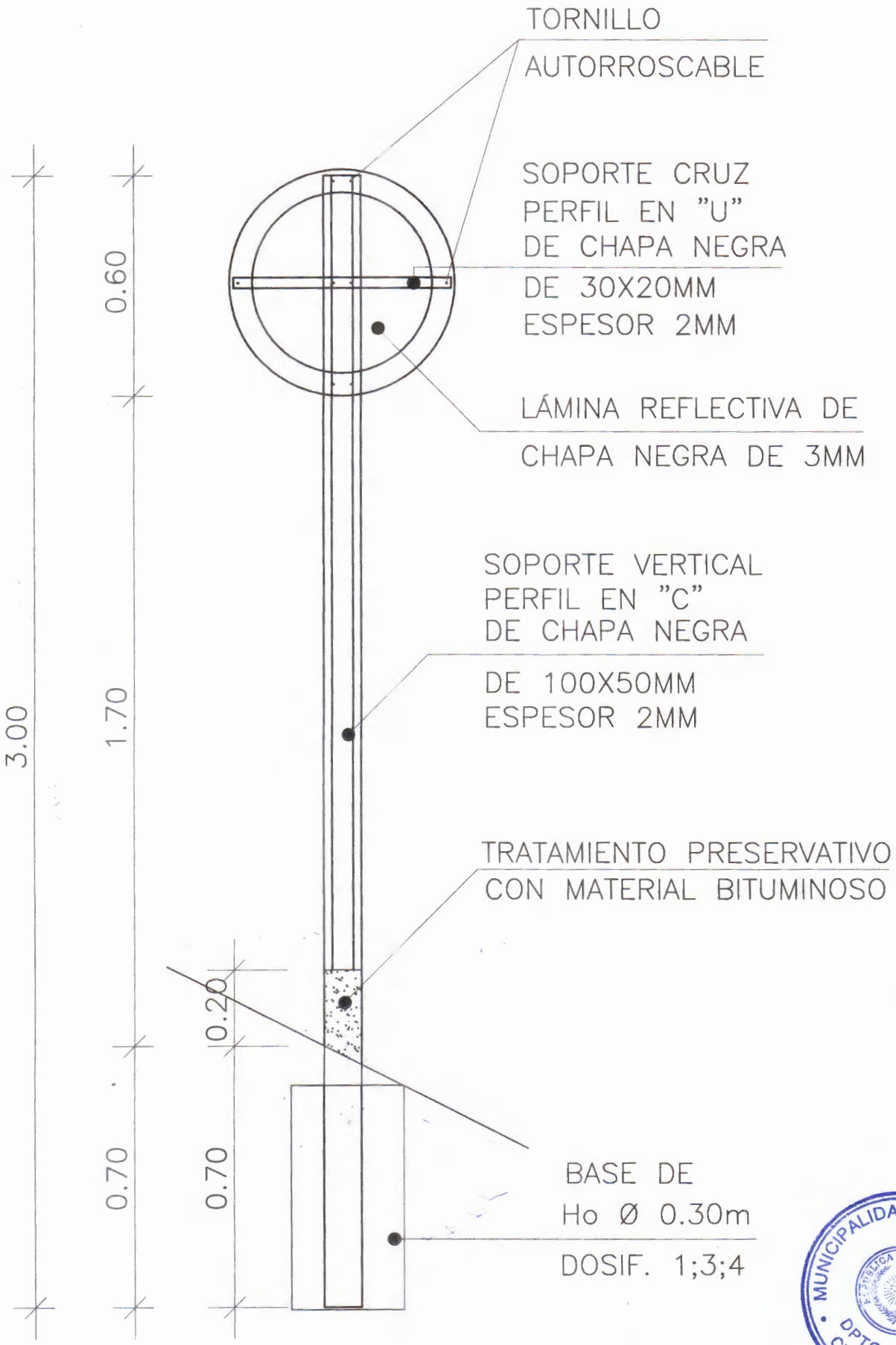

MUNICIPALIDAD DE FILADELFIA
DPTO. OBRAS
Chaco Paraguayo

MUNICIPALIDAD DE FILADELFIA

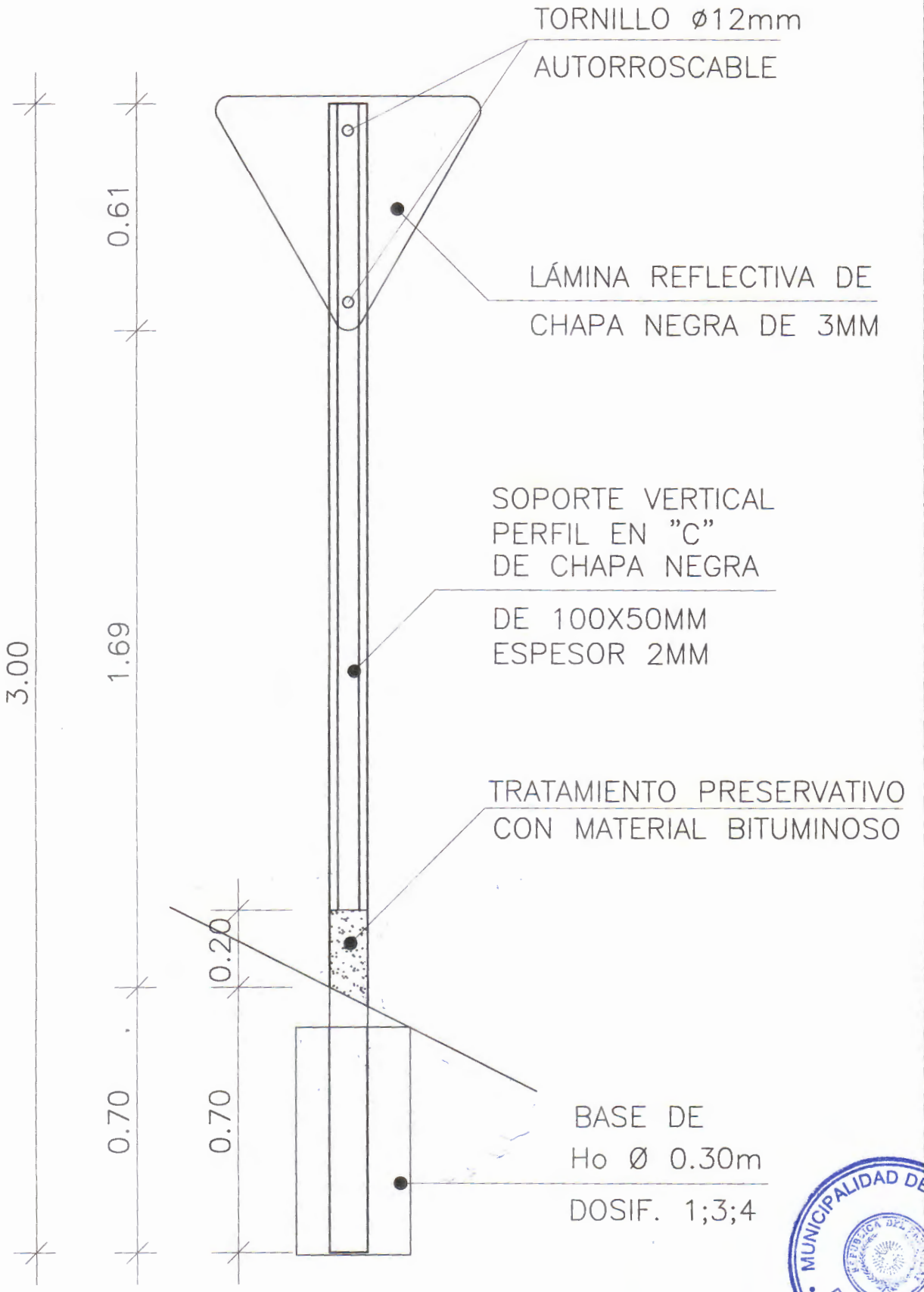

MUNICIPALIDAD DE FILADELFIA
DPTO. OBRAS
Chaco Paraguayo

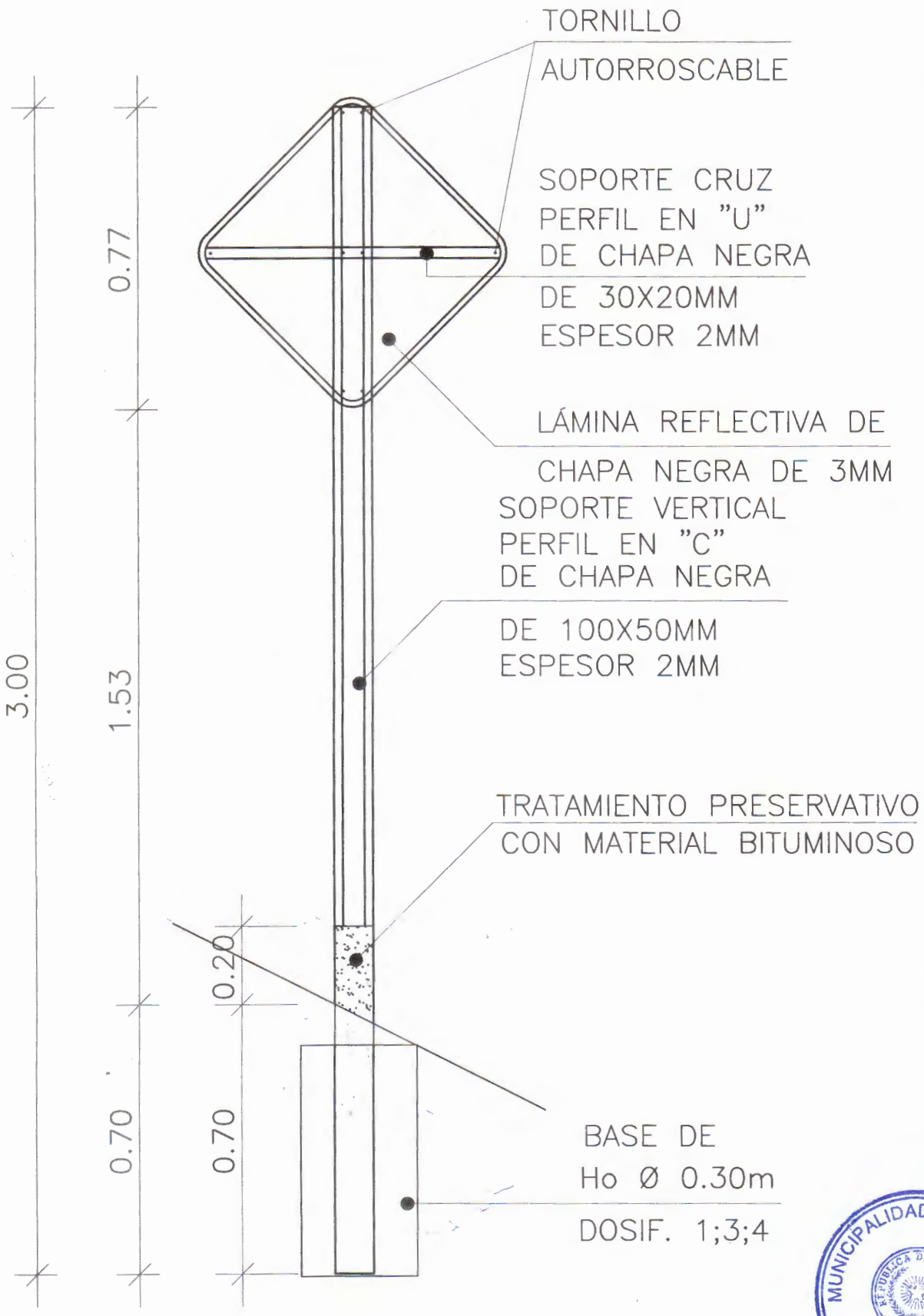

MUNICIPALIDAD DE FILADELFIA
DPTO. OBRAS
Chaco Paraguayo

MUNICIPALIDAD DE FILADELFIA
CAPITAL DEL DEPARTAMENTO DE BOQUERÓN

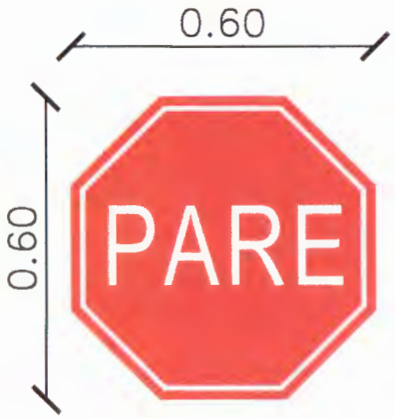

R-01

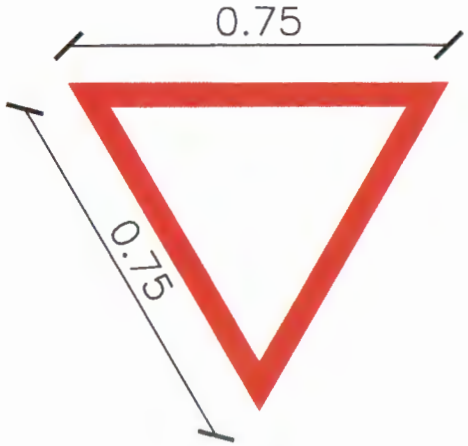

R-02

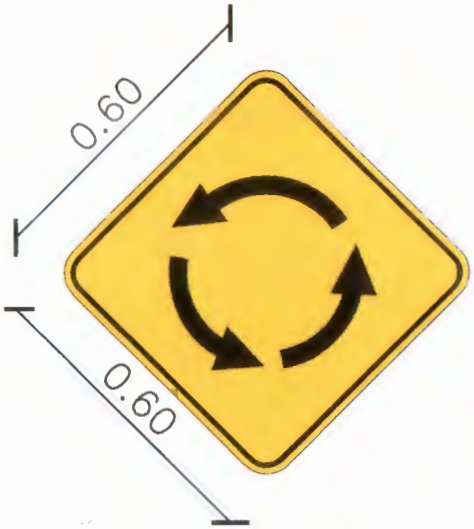

P-20

P-56

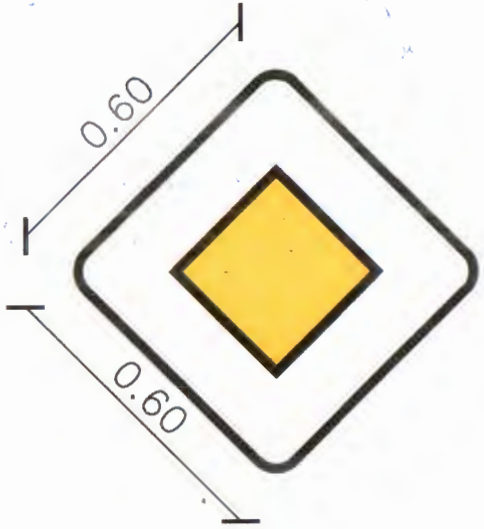

VÍA PREFERENCIAL

MUNICIPALIDAD DE FILADELFIA
CAPITAL DEL DEPARTAMENTO DE BOQUERÓN
DEPARTAMENTO DE OBRAS

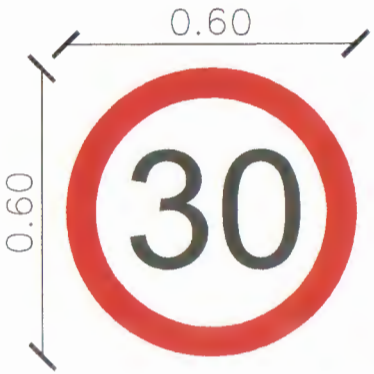

R-08

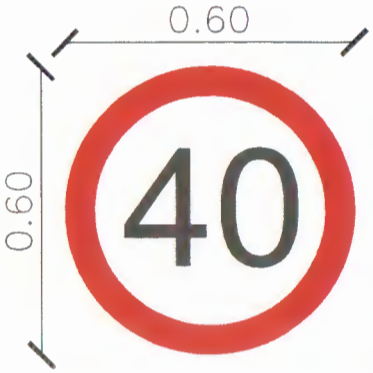

R-08

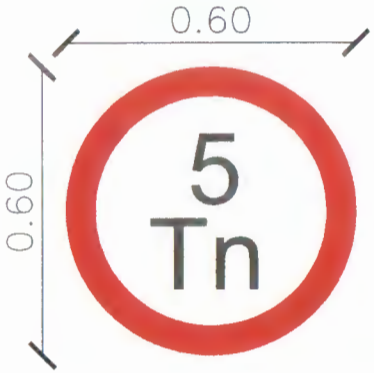

R-09

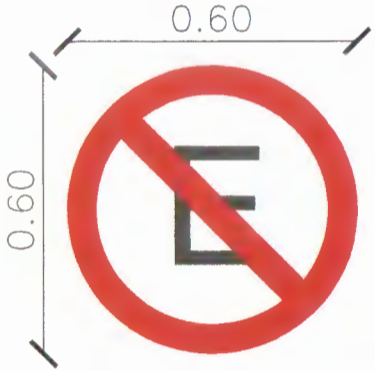

R-30

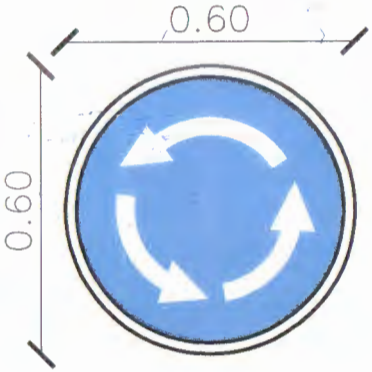

Rotonda

MUNICIPALIDAD DE FILADELFIA
CAPITAL DEL DEPARTAMENTO DE BOQUERÓN
DEPARTAMENTO DE OBRAS
FILADELFIA

SEPTIEMBRE DE 2017