VISTA EN PLANTA DEL DESCANSO DE LA ESCALERA

S/E

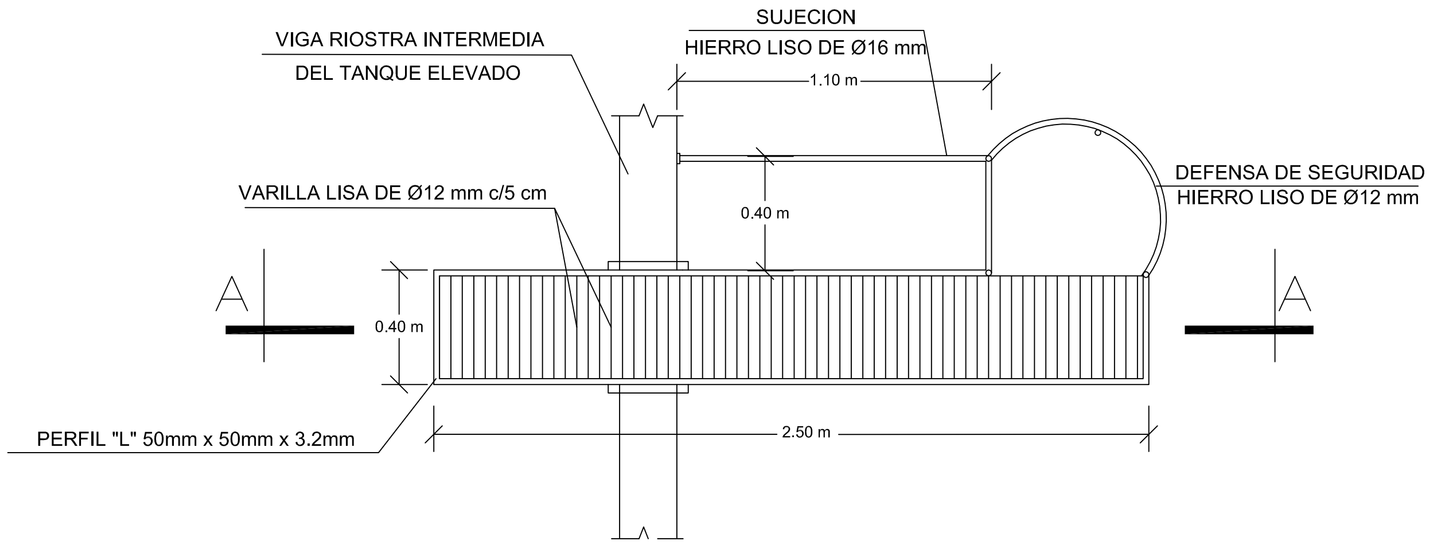

PERSPECTIVA

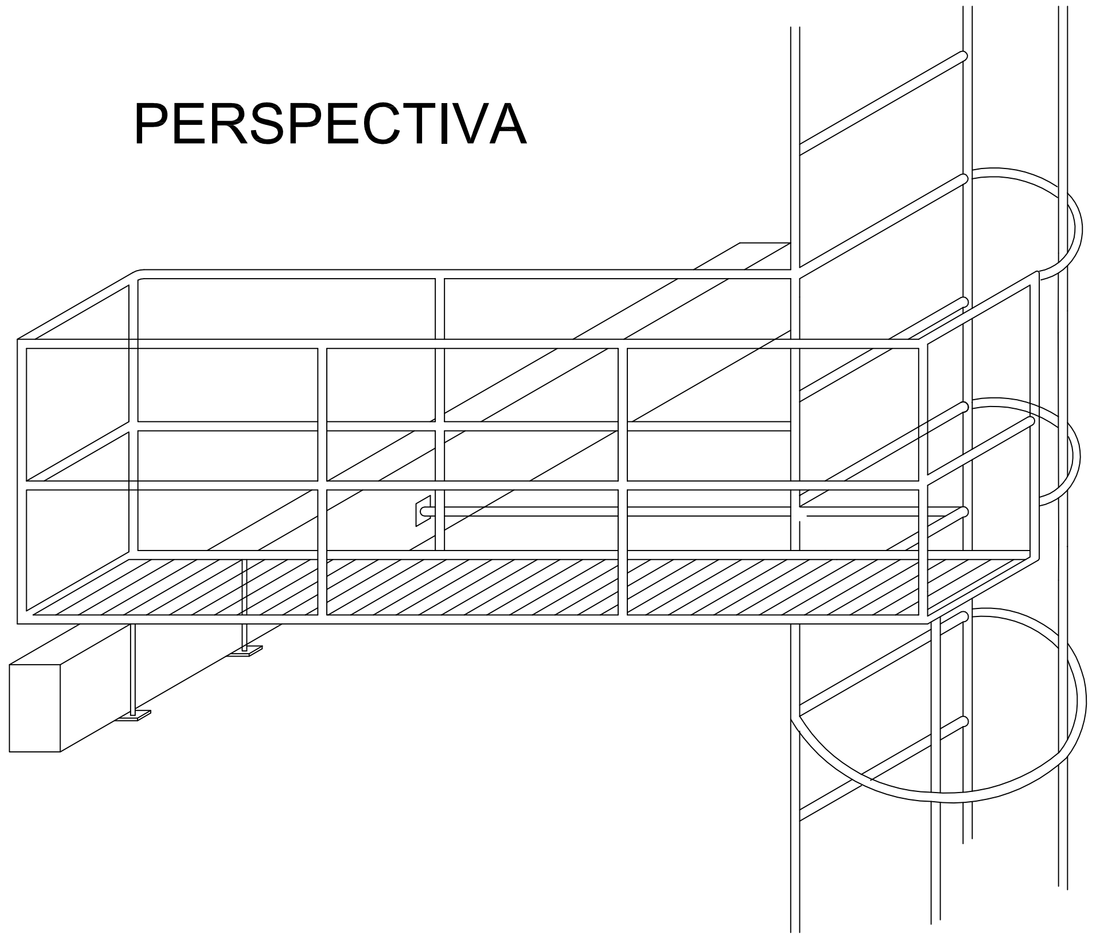

CORTE AA

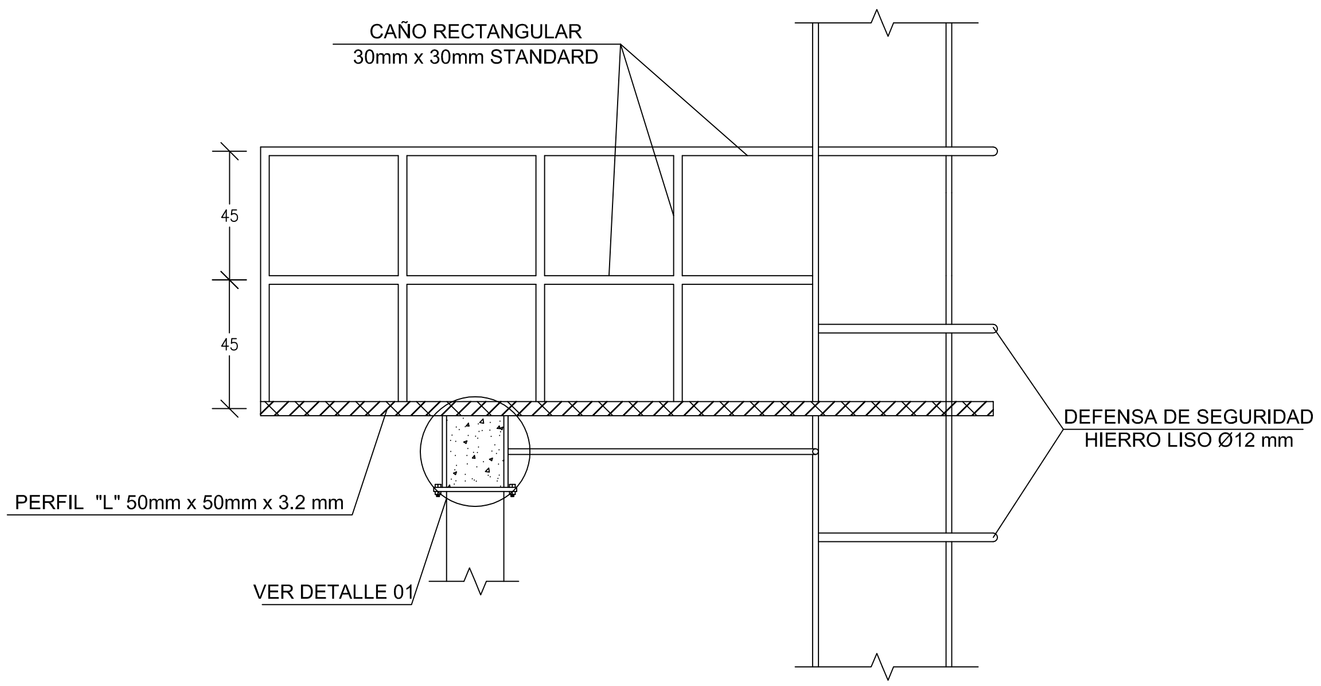

S/E

DETALLE 01
SUJECION DE PLATAFORMA

S/E

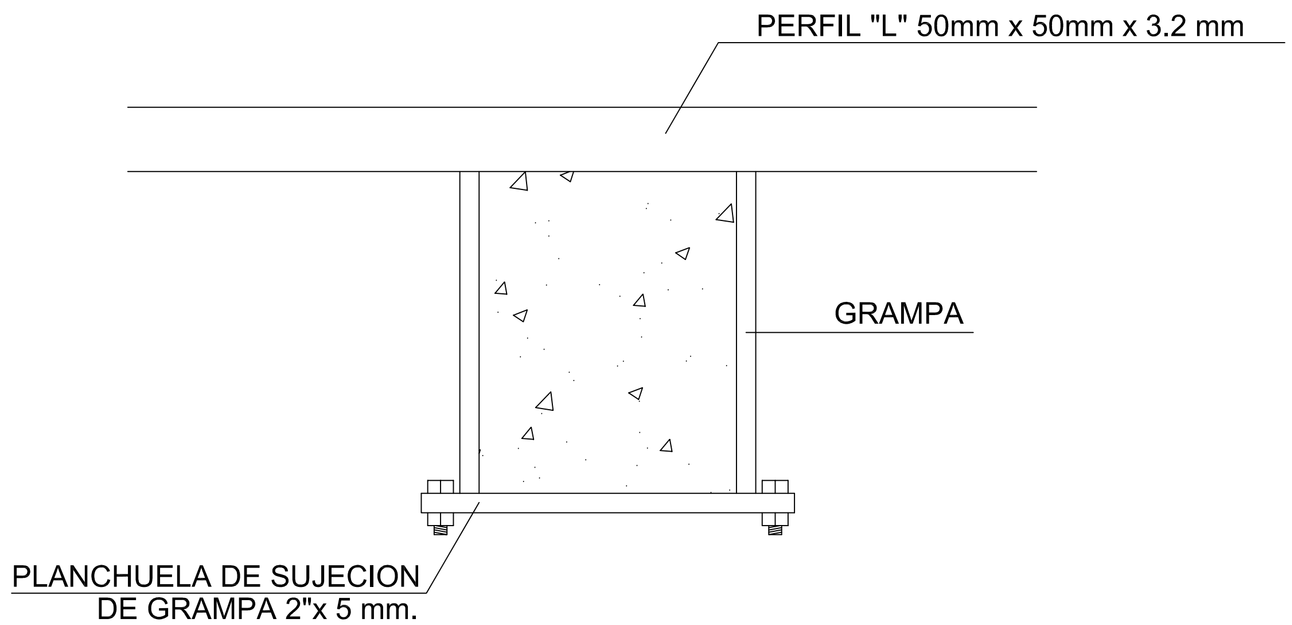

MUNICIPALIDAD DE BELLA VISTA SUR
FACULTAD DE INGENIERIA
PROYECTO DE UNA OBRA IMPORTANTE

SISTEMA DE ABASTECIMIENTO DE AGUA POTABLE
DE LA CIUDAD DE BELLA VISTA
ITAPÚA

INTEGRANTES:	Escalera del Tanque Elevado Detalles		
Haydée Centurión			
Herminia González R.	ESC: S/E	Plano	Nº 9.2