PLANOS

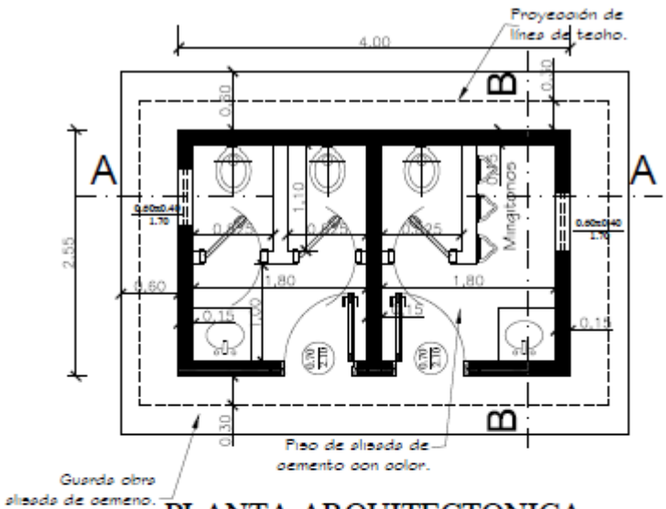

PLANTA ARQUITECTONICA

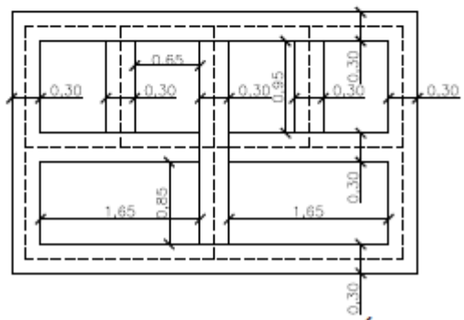

PLANTA DE FUNDACIÓN

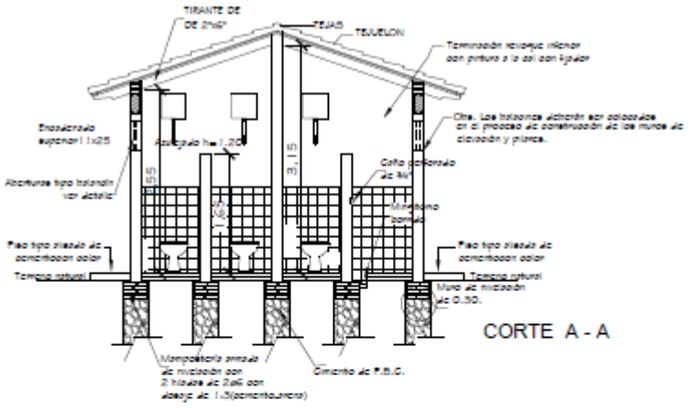

CORTE A - A

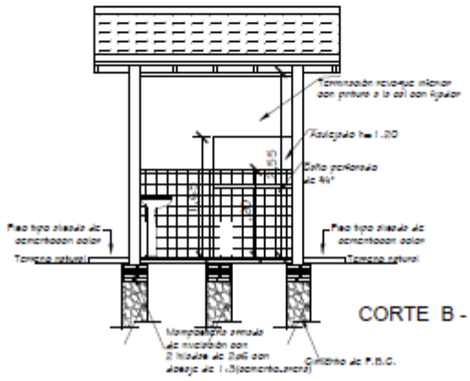

CORTE B - B

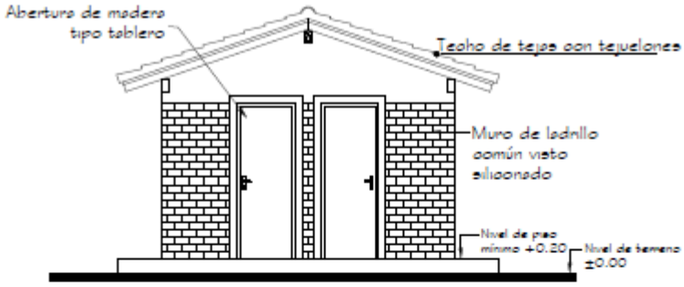

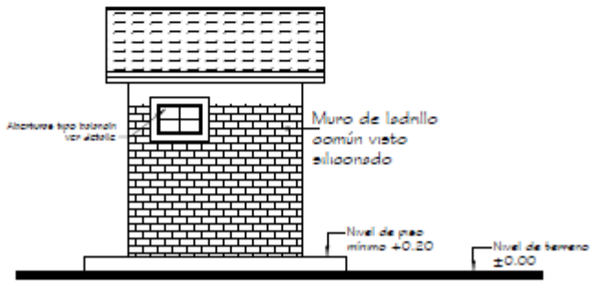

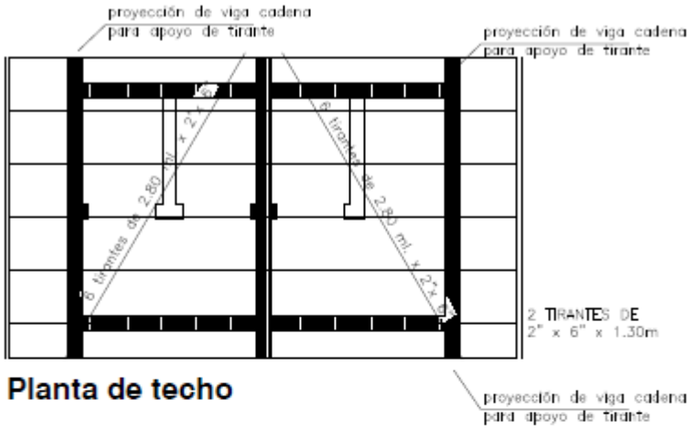

Planta de techo

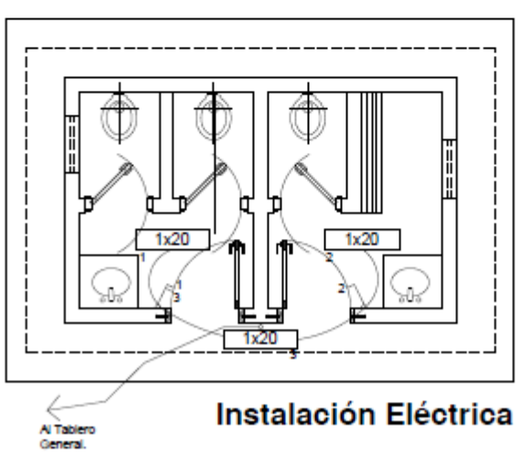

Instalación Eléctrica

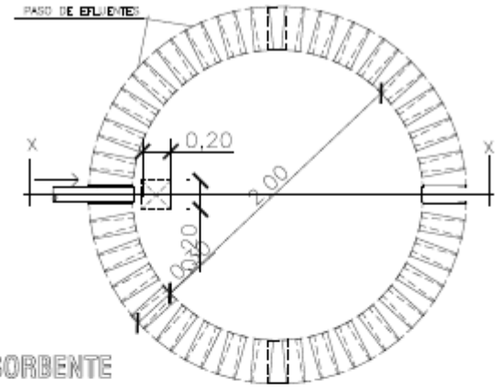

PLANTA
POZO ABSORBENTE

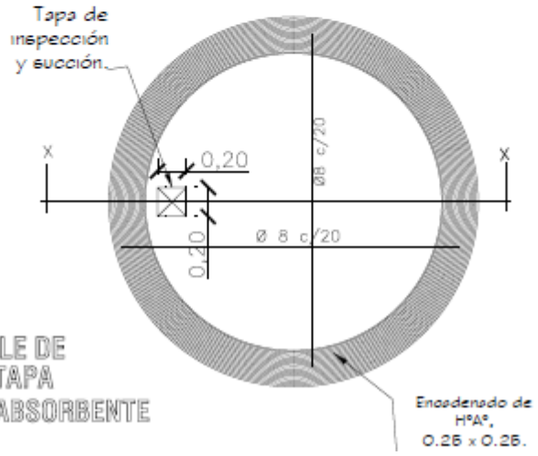

DETALLE DE
LOSA TAPA
POZO ABSORBENTE

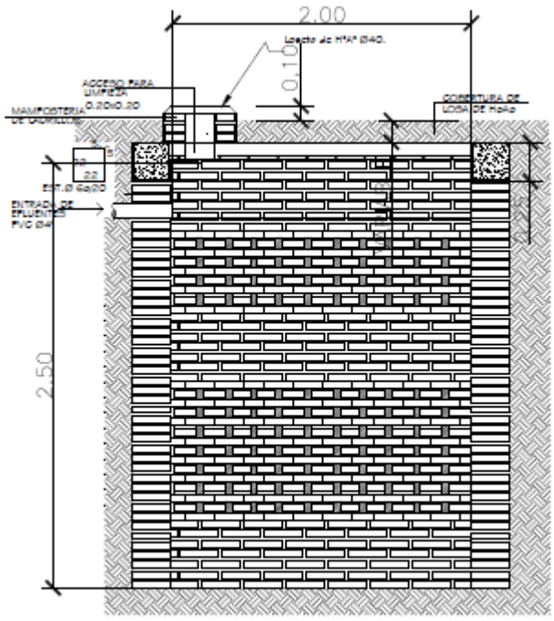

POZO ABSORBENTE CORTE X-X

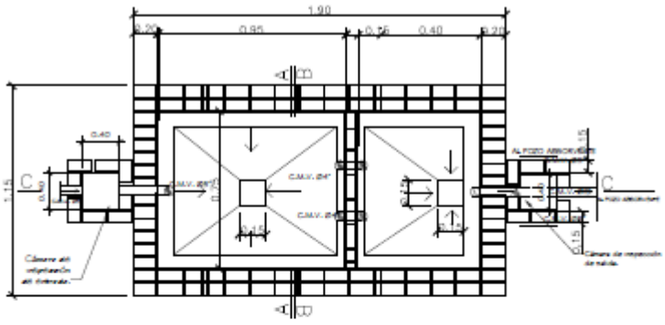

PLANTA CAMARA SEPTICA

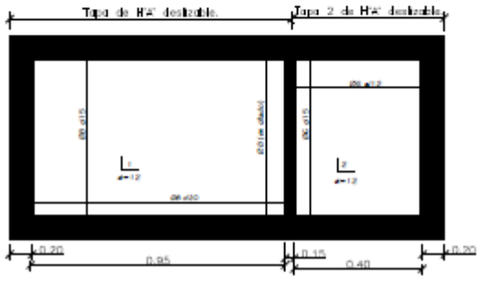

DETALLE DE LOSA TAPA CAMARA SEPTICA

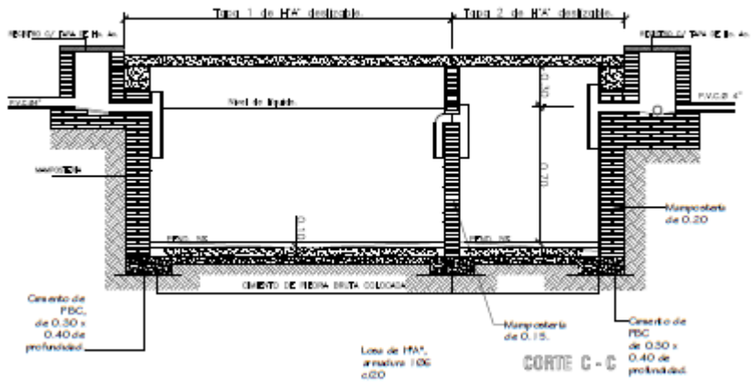
Tapa 1 de H°A° desligable
Tapa 2 de H°A° desligable
Nivel de líquido
Mampostería de 0.20
Cemento de PBC, de 0.30 x 0.40 de profundidad
Mampostería de 0.15
Cemento de PBC de 0.30 x 0.40 de profundidad
Losa de H°A°, armadura 1Ø6 c/20
CORTE C - C