Juntos por Itauguá
GOBIERNO MUNICIPAL
2015-2020
Dirección: Defensores del Chaco Nº 170 c/ Caballero Alvarez y Tte A. Martínez
Teléfax: 0294 220 263 - 0294 220 368
Email: contactos@municipalidaddeitaugua.gov.py

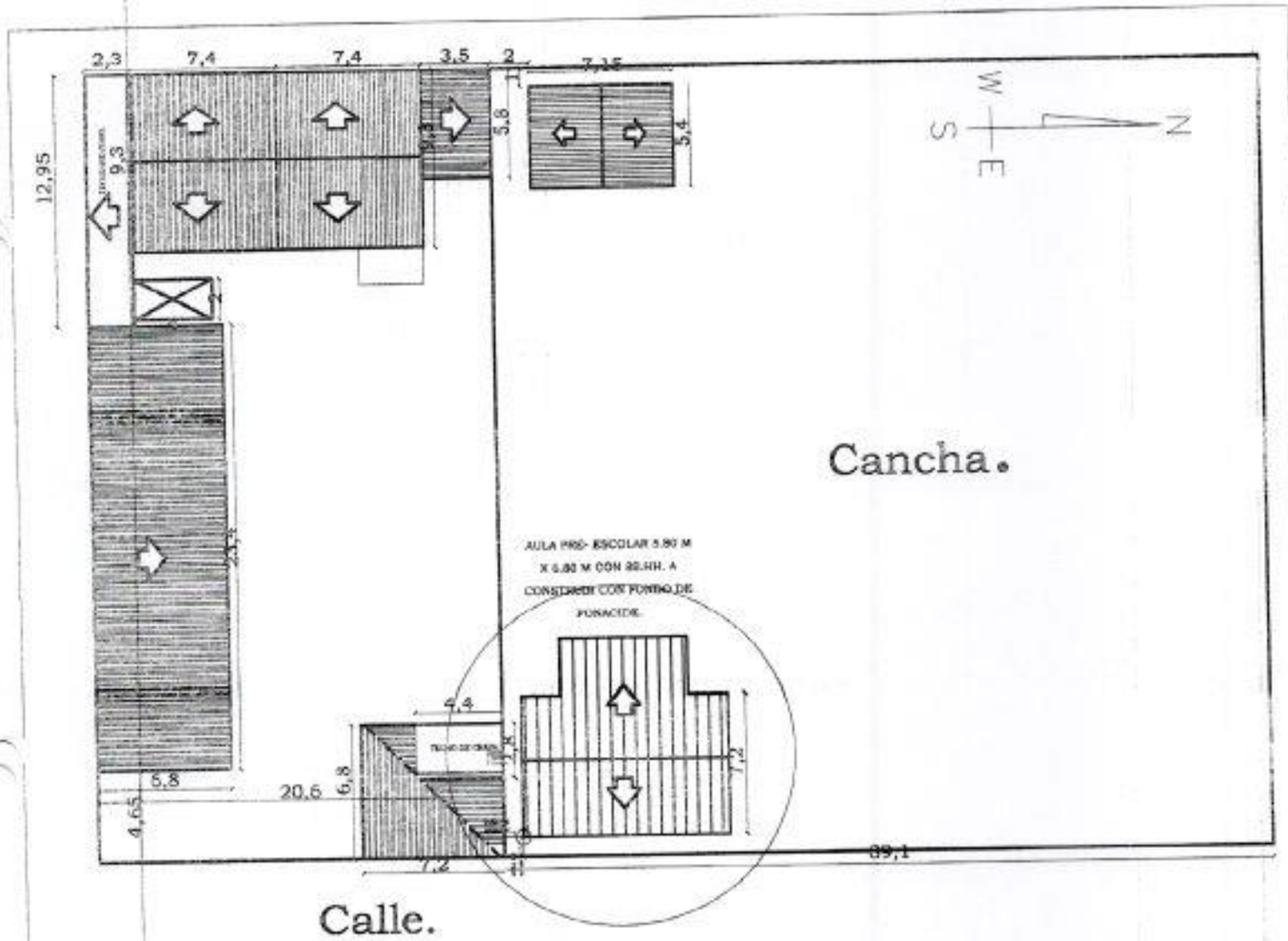

ESCUELA BASICA Nº 6.114 SANTA LIBRADA.	01
PROYECTO: CONSTRUCCIÓN DE AULA PRE- ESCOLAR DE 5.80 M X 6.80M CON BAÑO Y GALERIA. PLANTA BAJA DEL CONJUNTO	Esc.:1/500

MUNICIPALIDAD DE ITAUGUÁ · DEPARTAMENTO DE OBRAS ·

Arq. Gloria L. Pirri
Reg. Prof. Nº 253
Director de Obras

Direccion: Defensores del Chaco Nº 170 c/ Caballero Alvarez y Tte A. Martinez.
Telefax: 0294 220 252 - 0294 220 356
Email:
contactos@municipalidaddeitauguai.gov.py

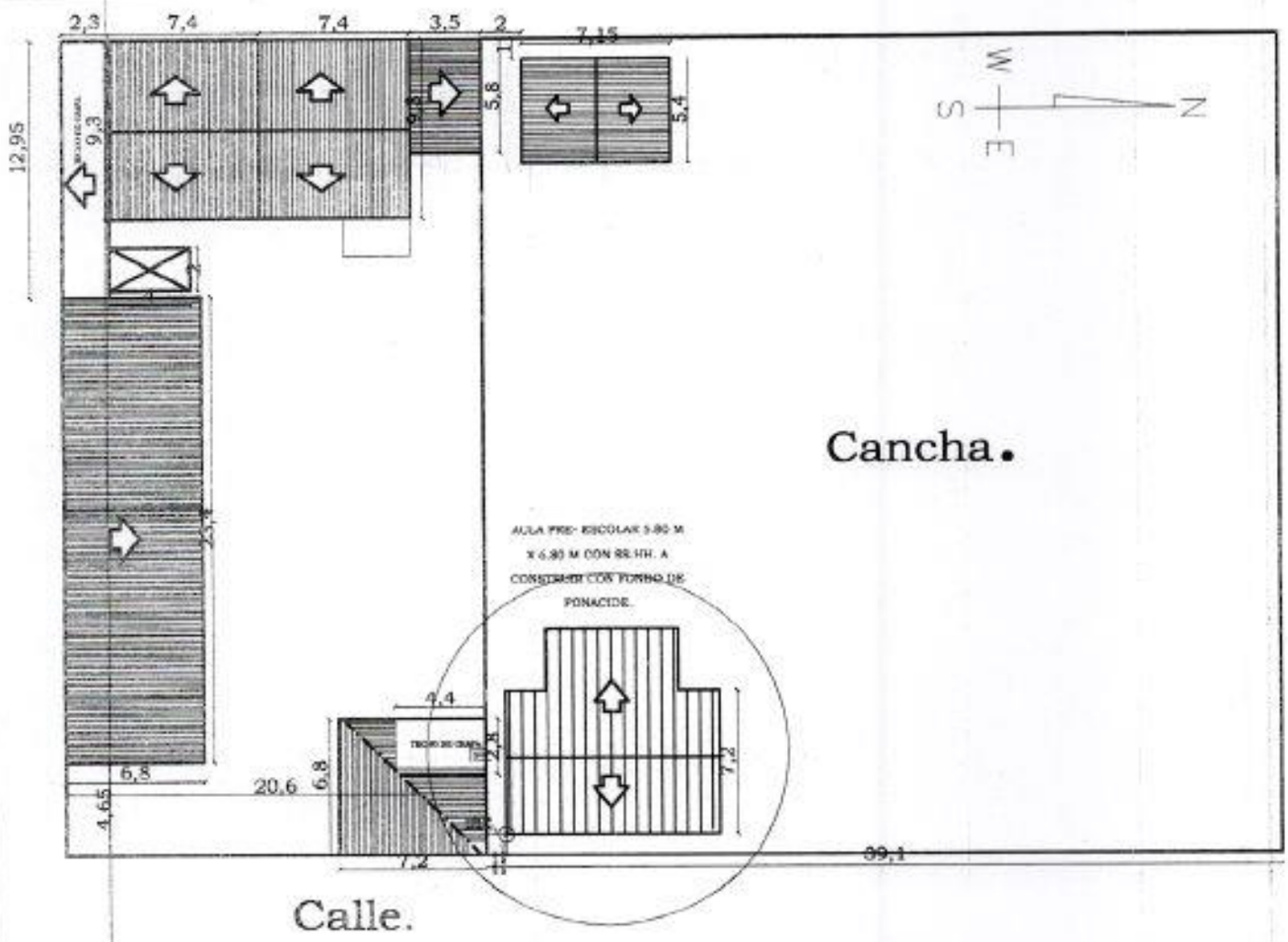

ESCUELA BASICA Nº 6.114 SANTA LIBRADA.	01
PROYECTO: CONSTRUCCIÓN DE AULA PRE- ESCOLAR DE 5.80 M X 6.80M CON BAÑO Y GALERIA. PLANTA BAJA DEL CONJUNTO	Esc.:1/500

MUNICIPALIDAD DE ITAUGUÁ · DEPARTAMENTO DE OBRAS ·

Arq. Floria L. Pa.
Reg. Prof. Nº 253
Directora de Obras

AULA PREESCOLAR DE 5.80x6.80 CON BAÑO Y GALERÍA

MUNICIPALIDAD DE ITAUGUÁ
DEPARTAMENTO DE OBRAS

Arq. Floria L. Piris
Reg. Prof. N° 253
Directora de Obras

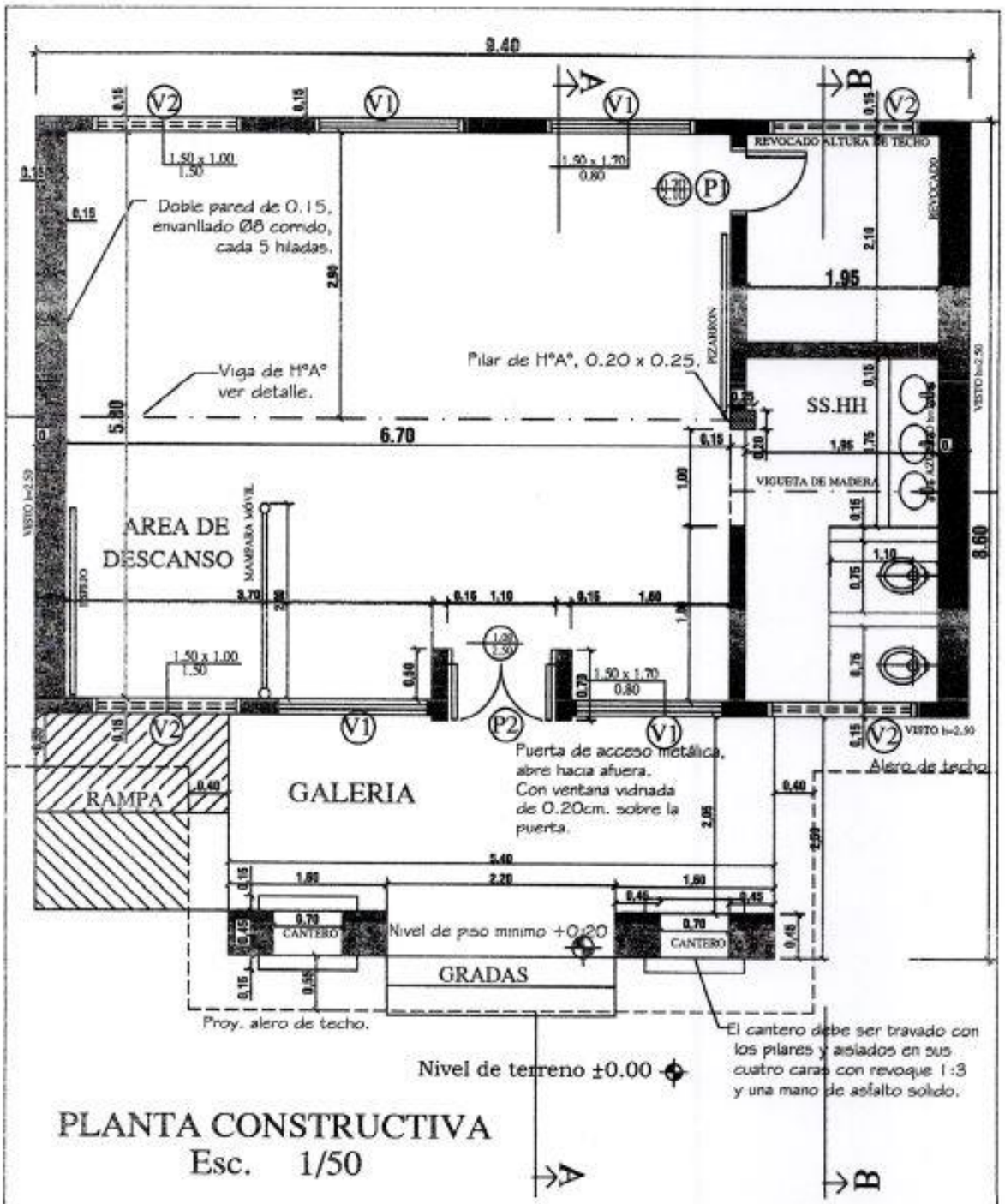

MINISTERIO DE EDUCACION Y CULTURA

DIRECCIÓN DE INFRAESTRUCTURA
EQUIPO TÉCNICO DE INFRAESTRUCTURA

Proyecto	Aula Tipo - Pre-Escolar 5.80 x 6.80 con S.S.H.H.	01
PLANTA ARQUITECTONICA ACOTADA	Esc. 1/50.-	

MUNICIPALIDAD DE ITAUGUA · DEPARTAMENTO DE OBRAS

Arq. Gloria L. G.
Reg. Prof. Nº 293
Directora de Obras

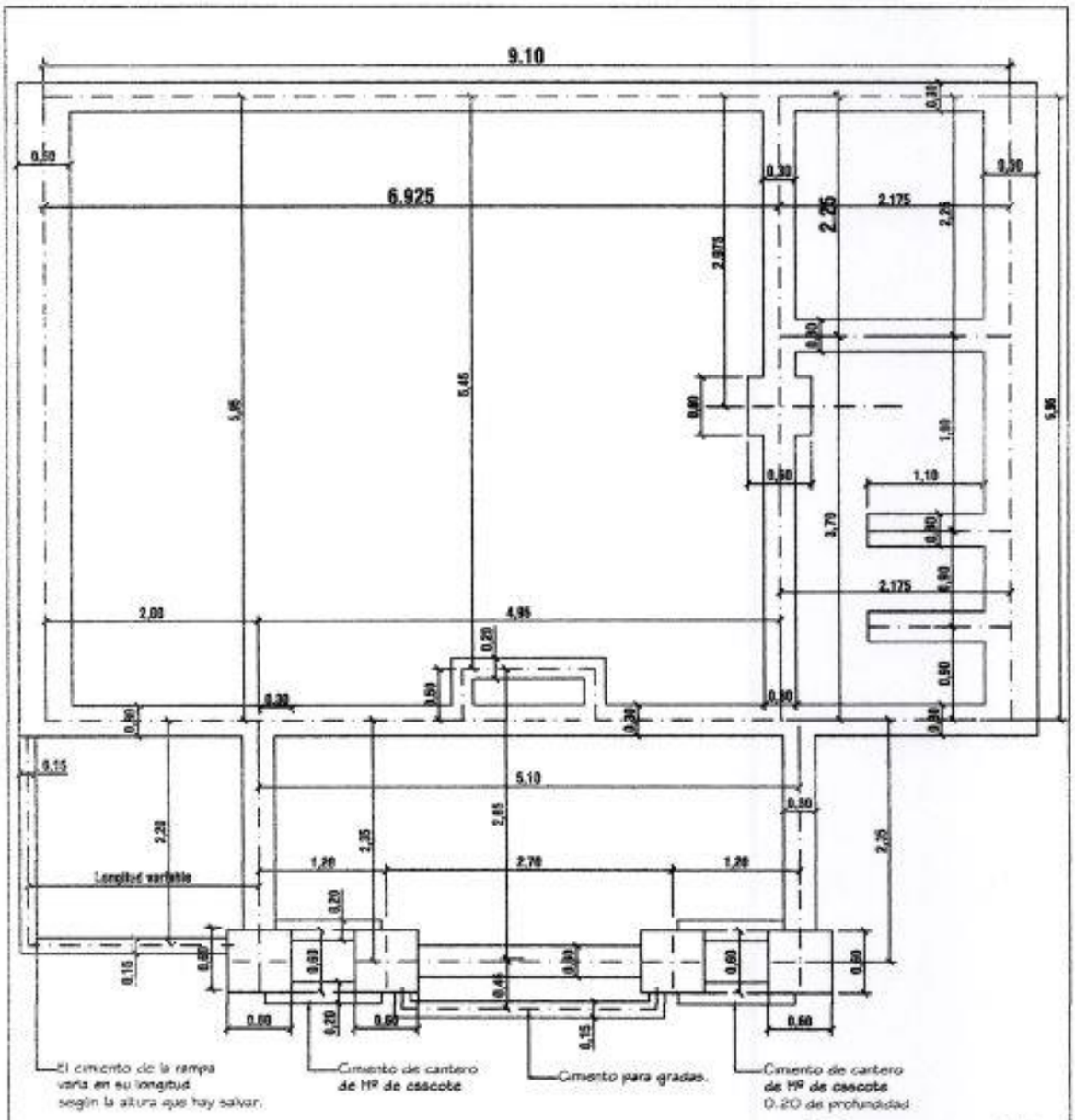

PLANTA DE FUNDACION
esc. 1/50

MUNICIPALIDAD DE ITAUGUA · DEPARTAMENTO DE OBRAS
Arq. Floria L. Paris
Reg. Prof. Nº 253
Directora de Obras

MINISTERIO DE EDUCACION Y CULTURA

DIRECCIÓN DE INFRAESTRUCTURA
EQUIPO TÉCNICO DE INFRAESTRUCTURA

Proyecto	Aula Tipo - Pre-Escolar 5.80 x 6.80 con S.S.H.H.	02
PLANTA DE FUNDACIÓN Esc. 1/50.-		

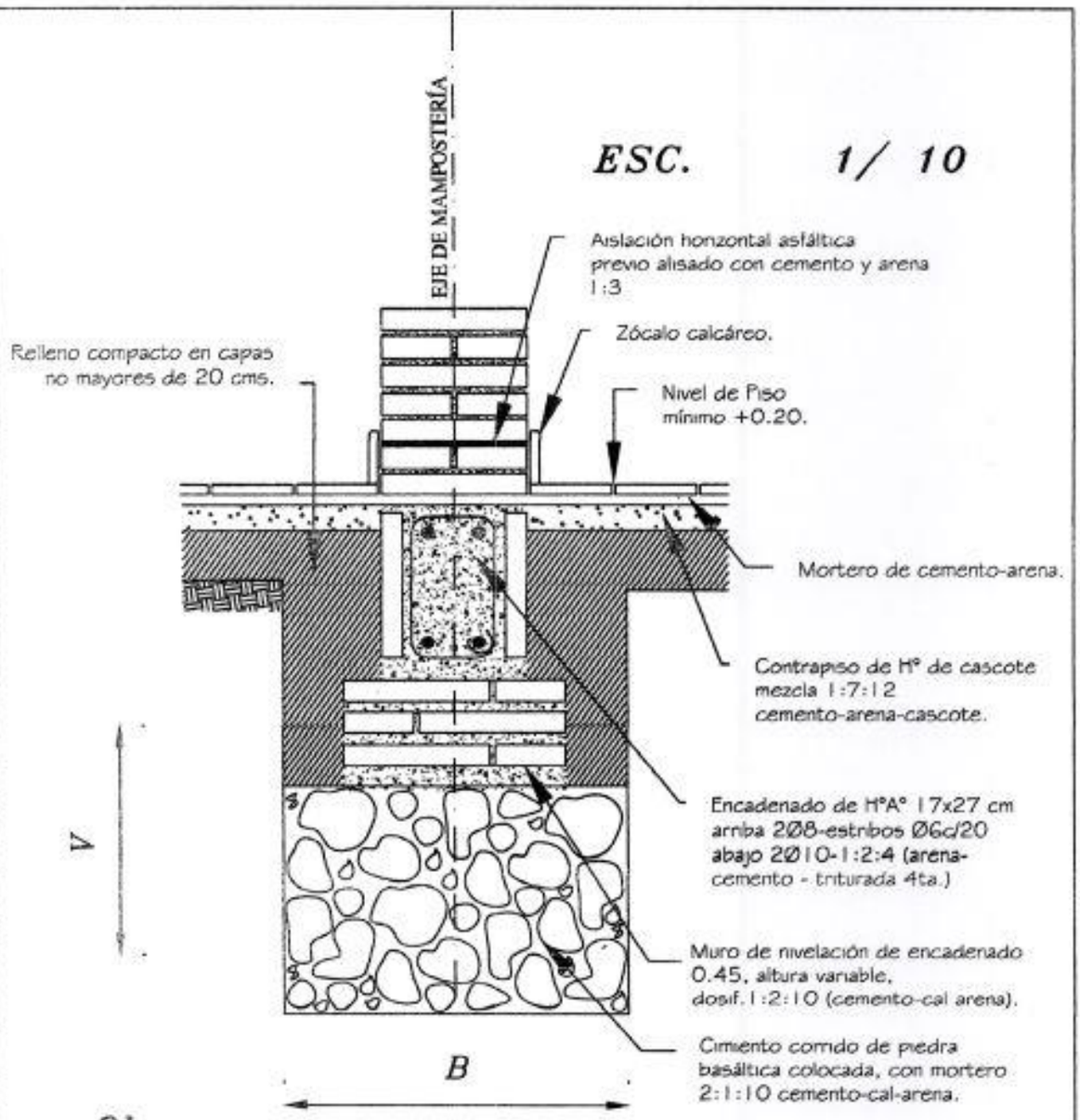

Obs.:

V = variable

B = ancho de cimentación

Arq. Floria L. Piris
Reg. Prof. N° 253
Directora de Obras

MINISTERIO DE EDUCACION Y CULTURA
DIRECCIÓN DE INFRAESTRUCTURA
EQUIPO TÉCNICO DE INFRAESTRUCTURA

Proyecto	Aula Tipo - Pre-Escolar 5.80x6.80 con S.S.H.H.	03
DETALLE DE CIMENTACIÒN Esc. 1/10.		

MINISTERIO DE EDUCACION Y CULTURA

DIRECCION DE INFRAESTRUCTURA
EQUIPO TECNICO DE INFRAESTRUCTURA

Proyecto: Aula Tipo - Pre-Escolar 5.80 x 6.80 con S.S.H.H.

CORTE A-A

Esc. 1/50.-

04

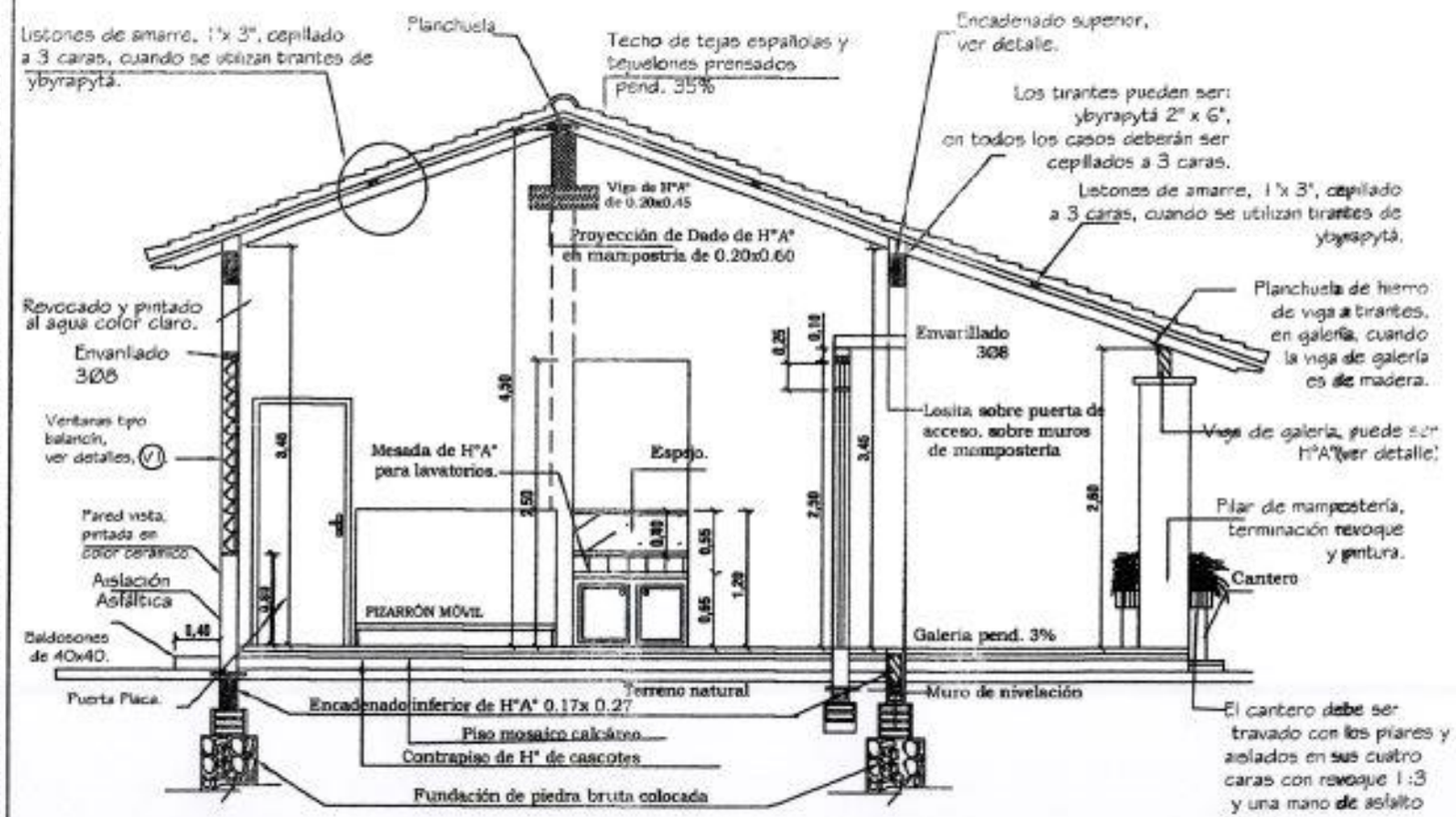

Obs. Los balacines deberán ser colocados a medida que se van construyendo los muros de elevación.

En los encadenados, tanto superior como inferior, las medidas serán: 0.13x0.27 para las paredes de 0.15 y 0.17x0.27 para las paredes dobles de 0.15 (0.30).

CORTE A-A
esc. 1/50.

MUNICIPALIDAD DE ... DEPARTAMENTO DE OBRAS

Ing. Gloria L. Gri
Prof. N° 253
Directora de Obras

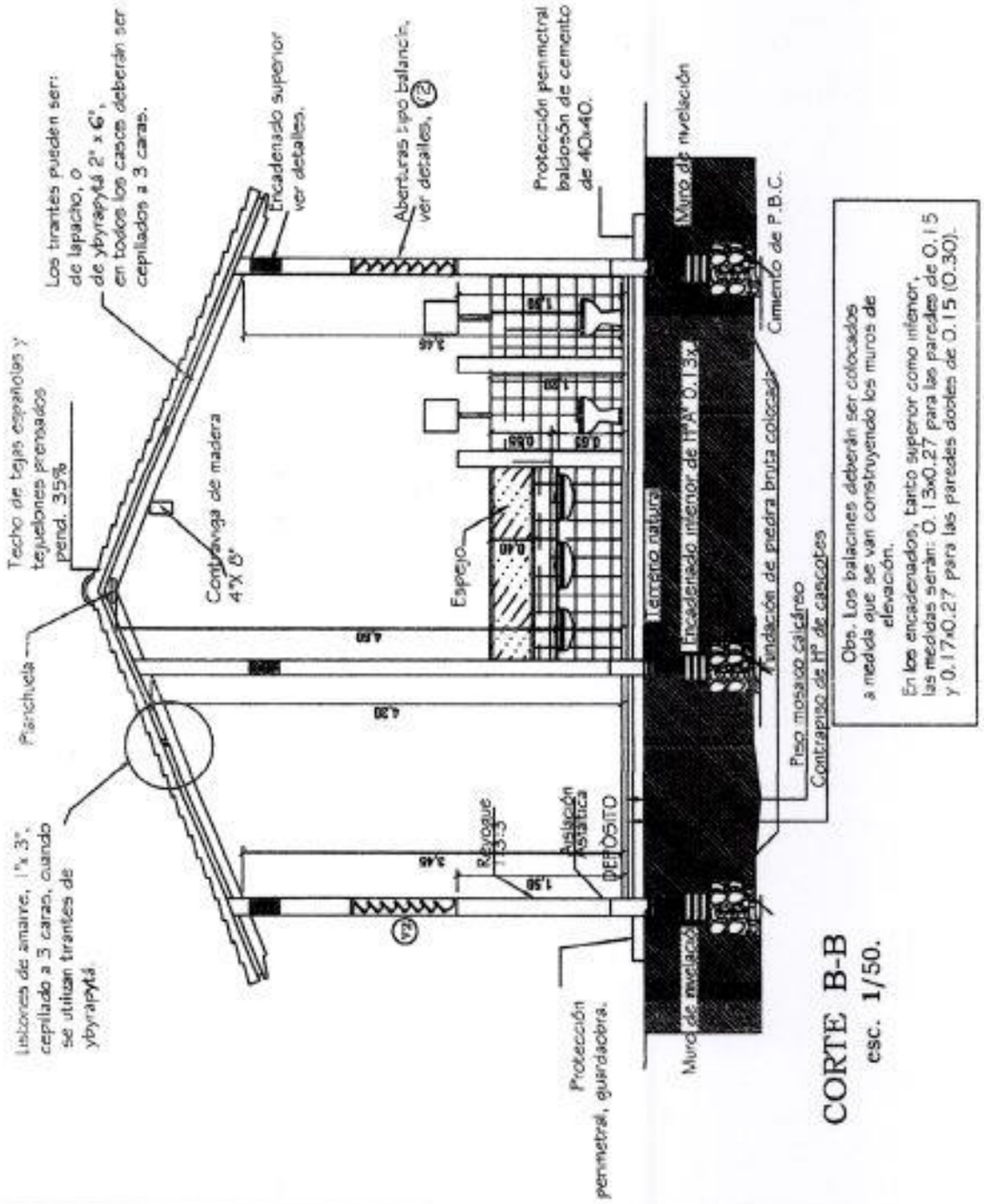

MINISTERIO DE EDUCACION Y CULTURA

DIRECCION DE INFRAESTRUCTURA
EQUIPO TÉCNICO DE INFRAESTRUCTURA

Proyecto	Aula Tipo - Pre-Escolar 5.80 x 6.80 con S.S.H.H.	05
CORTE B-B Esc. 1/50.-		

MUNICIPALIDAD DE ITA · DEPARTAMENTO DE OBRAS

Arq. Floria L. Pa
Reg. Prof. N° 253
Directora de Obras

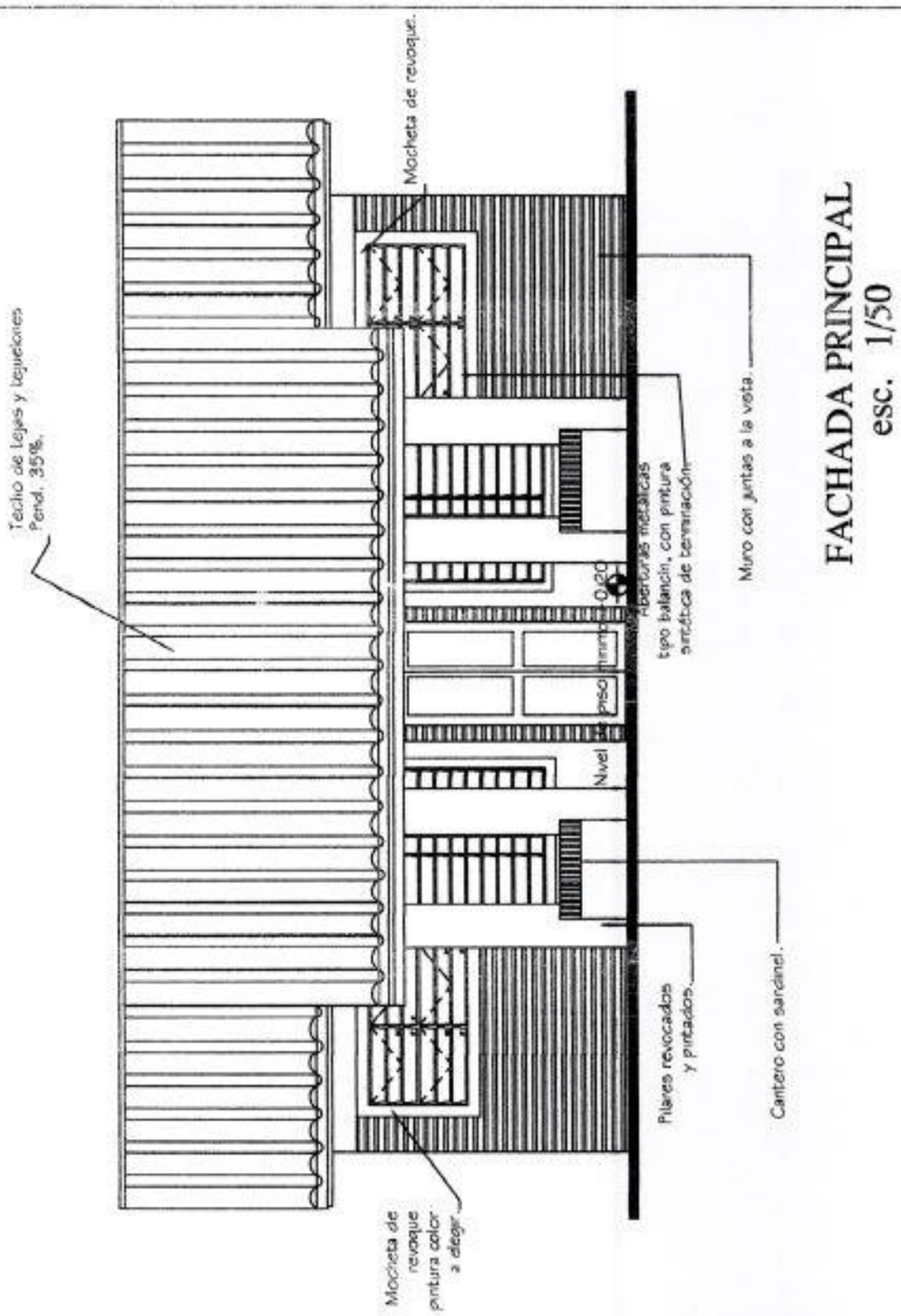

FACHADA PRINCIPAL
esc. 1/50

MINISTERIO DE EDUCACION Y CULTURA

DIRECCIÓN DE INFRAESTRUCTURA
EQUIPO TÉCNICO DE INFRAESTRUCTURA

Proyecto	Aula Tipo - Pre-Escolar 5.80 x 6.80 con S.S.H.H.	06
FACHADA PRINCIPAL Esc. 1/50.-		

MUNICIPALIDAD DE ITAUGUA · DEPARTAMENTO DE OBRAS ·
Arq. Floria L. G...
Reg. Prof. N° 253
Directora de Obras

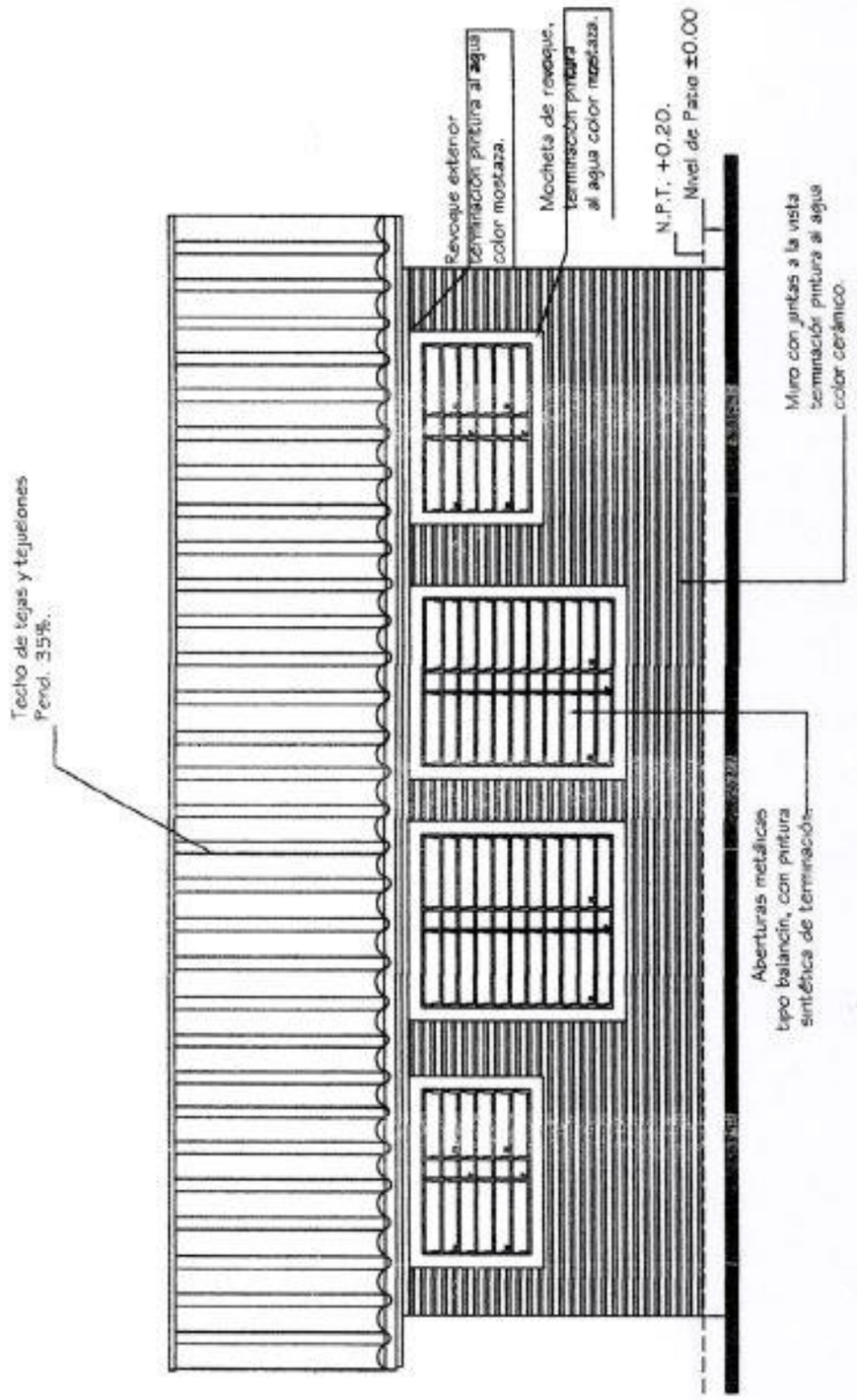

FACHADA POSTERIOR
esc. 1/50

MINISTERIO DE EDUCACION Y CULTURA DIRECCIÓN DE INFRAESTRUCTURA EQUIPO TÉCNICO DE INFRAESTRUCTURA		
Proyecto	Aula Tipo - Pre-Escolar 5.80 x 6.80 con S.S.H.H.	07
FACHADA POSTERIOR Esc. 1/50.-		

Arq. Floria L. Piris
Reg. Prof. N° 253
Directora de Obras

MUNICIPALIDAD REDUCTO AGUAYA · DEPARTAMENTO DE OBRAS ·

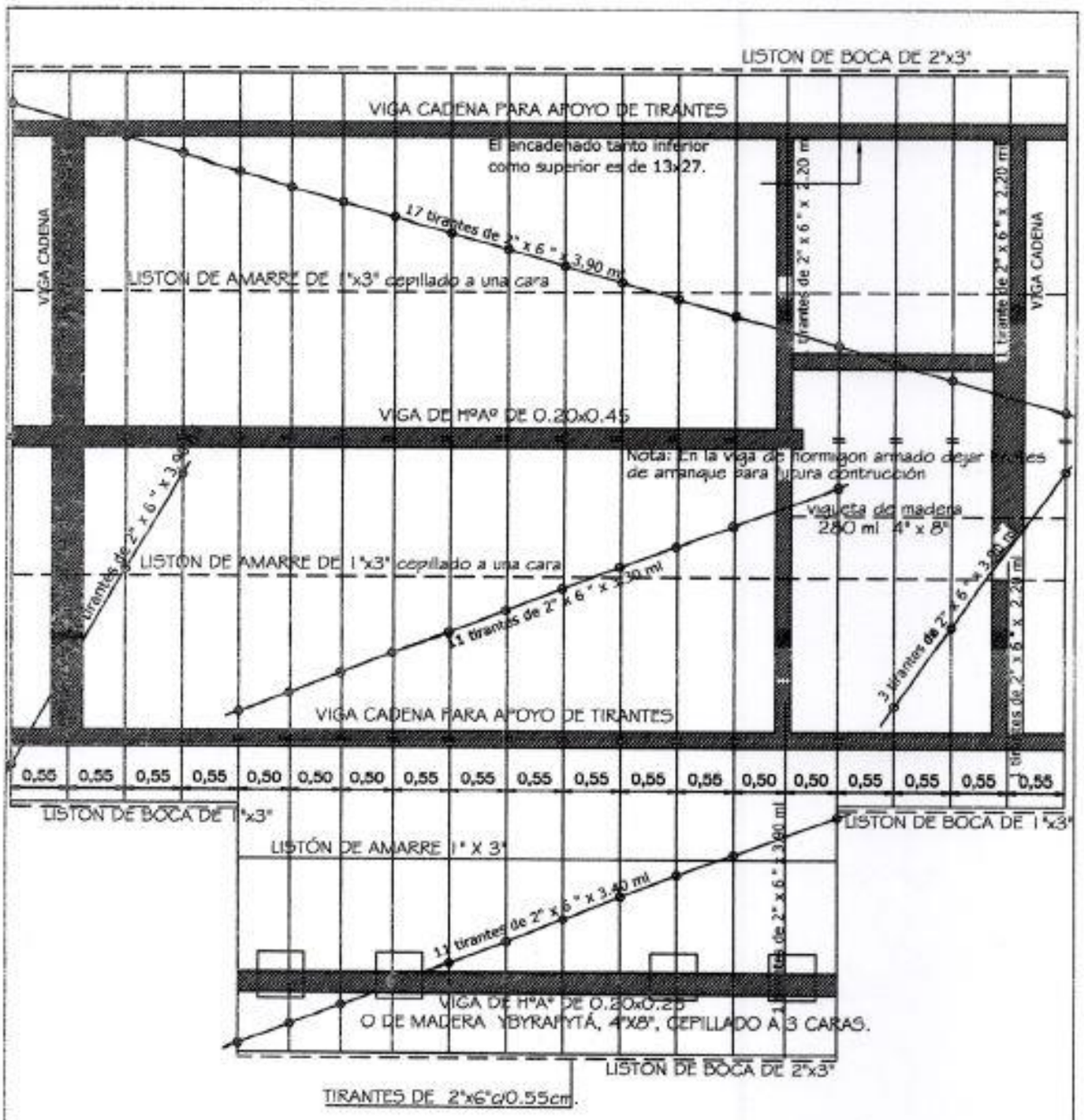

Arq. Floria L.
Reg. Prof. N° 253
Directora de Obras

PLANTA DE TECHO
Esc. 1/50

MINISTERIO DE EDUCACION Y CULTURA

DIRECCIÓN DE INFRAESTRUCTURA
EQUIPO TÉCNICO DE INFRAESTRUCTURA

Proyecto	Aula Tipo - Pre-Escolar 5.80 x 6.80 con S.S.H.H.	08
PLANTA DE TECHO Esc. 1/50.-		

MINISTERIO DE EDUCACION Y CULTURA

DIRECCIÓN DE INFRAESTRUCTURA
EQUIPO TÉCNICO DE INFRAESTRUCTURA

Proyecto: Aula Tipo - Pre-Escolar 5.80 x 6.80 con S.S.H.H.

DETALLE VIGA CUMBRERA DE H°A°

Esc. 1/50.-

09

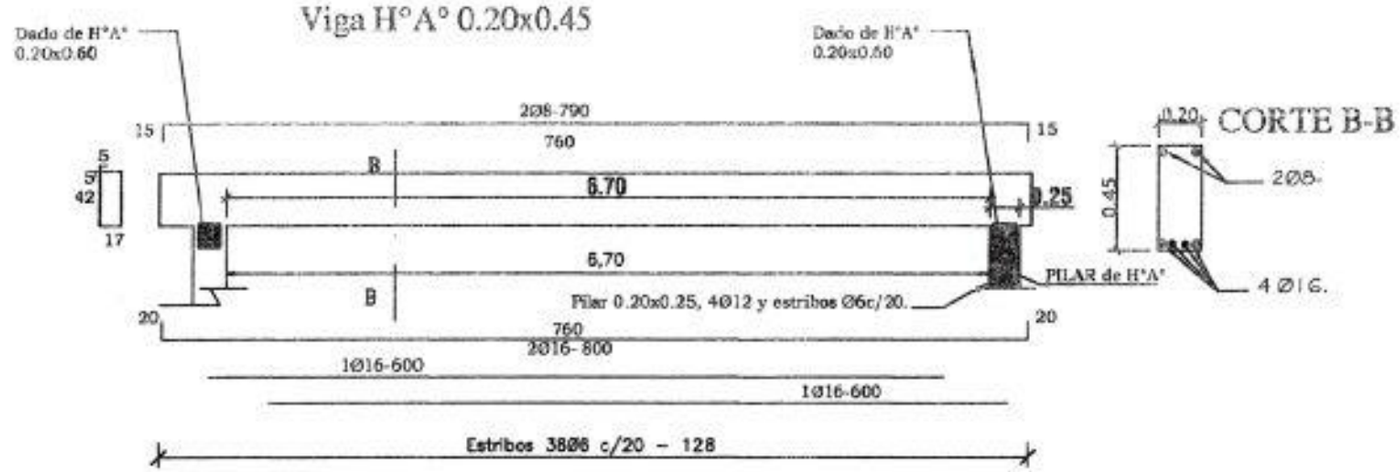

Dado de H°0.20x0.60

Dosificacion H°A°

1:2 :4

1 CEMENTO
2 ARENA
4 PIEDRA TRITURADA

Viga H°A° en Galería 0.20x0.25 (Opcional de Lapacho 4" x 8")

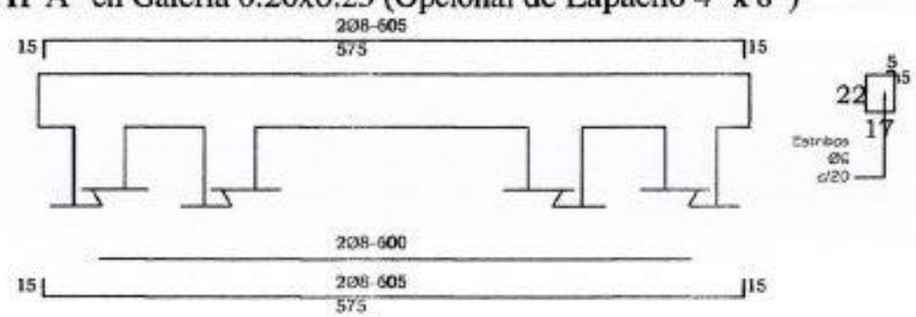

MUNICIPALIDAD DE ... DEPARTAMENTO DE OBRAS

Arq. Flavia L. Piris
Reg. Prof. N° 253
Directora de Obras

DADO DE Hº Aº DE 0.20 X 0.20 X 0.60

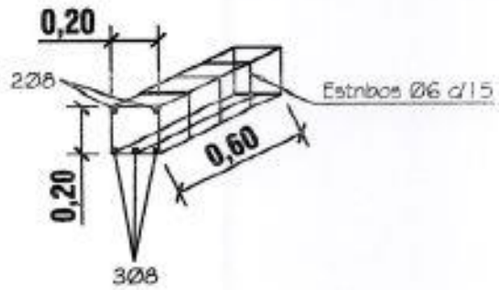

PILAR DE Hº Aº
DE 0.20 X 0.25

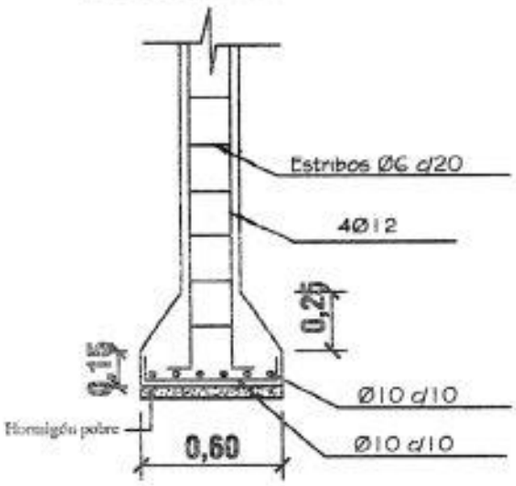

ZAPATA

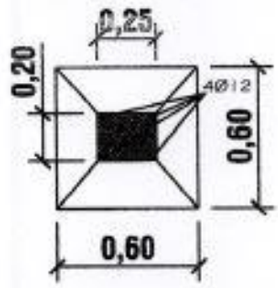

DETALLE DE ZAPATA CON
ENCADENADO INFERIOR

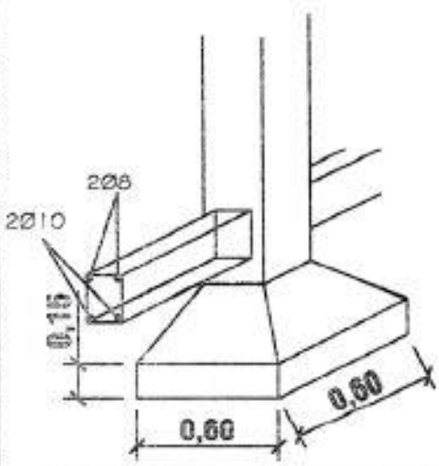

ARMADURA DE ZAPATA

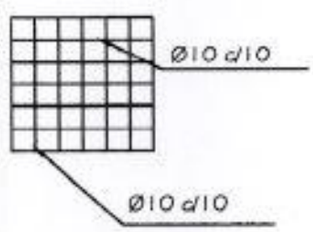

Arq. Floria L.
Reg. Prof. Nº 2
Directora de Ob

MINISTERIO DE EDUCACIÓN Y CULTURA
DIRECCIÓN DE INFRAESTRUCTURA
EQUIPO TÉCNICO DE INFRAESTRUCTURA

Proyecto	Aula Tipo - Pre-Escolar 5.80 x 6.80 con S.S.H.H.	10
DETALLE DE PILAR DE H°A° Y DADO DE HºAº Esc. 1/25		

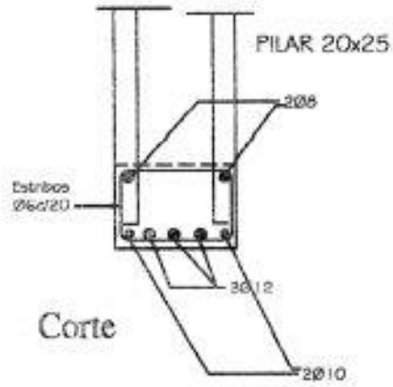

Corte

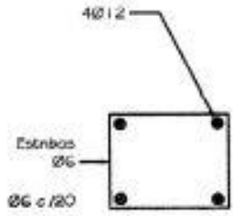

Planta

Detalle pilar de apoyo de viga principal
Sin escala

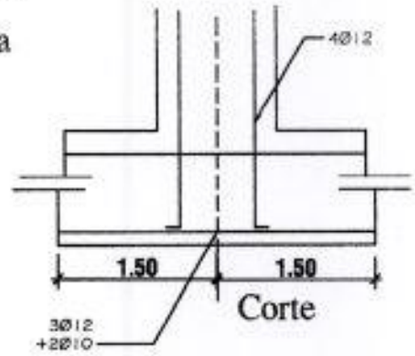

Corte

DETALLE DE PILAR DE GALERÍA

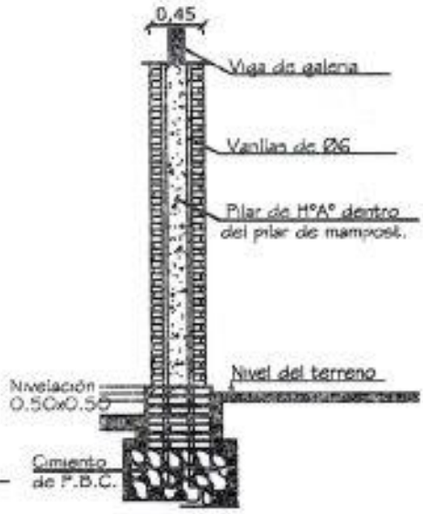

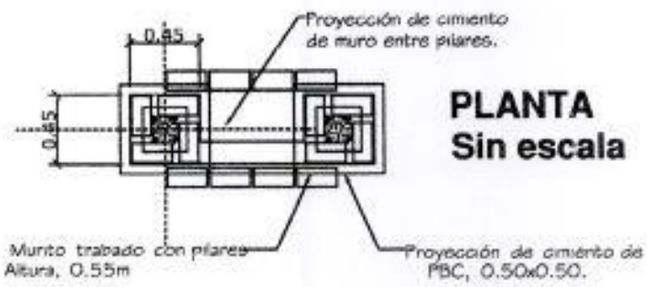

PLANTA
Sin escala

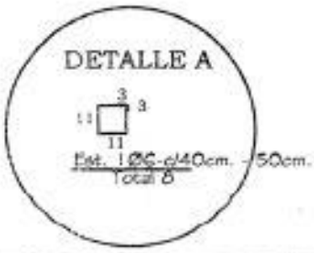

El cantero debe ser trabado a los pilares y aislado en sus cuatro caras con revoque 1:3 y una mano de asfalto sólido.

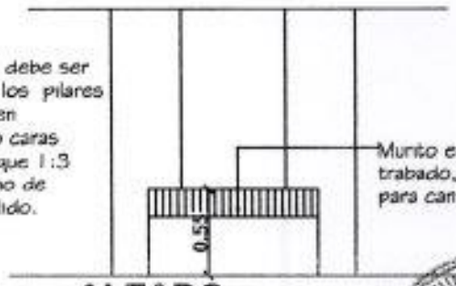

ALZADO
Sin escala

MINISTERIO DE EDUCACION Y CULTURA

DIRECCIÓN DE INFRAESTRUCTURA
EQUIPO TÉCNICO DE INFRAESTRUCTURA

Proyecto	Aula Tipo - Pre-Escolar 5.80 x 6.80 con S.S.H.H.	11
	DETALLE DE PILARES	

Arq. Floria L. Pa...
Reg. Prof. N° 253
Directora de Obras

ENCADENADO SUPERIOR Y INFERIOR PARA MURO DE 0.30 (DOBLE 0.15)

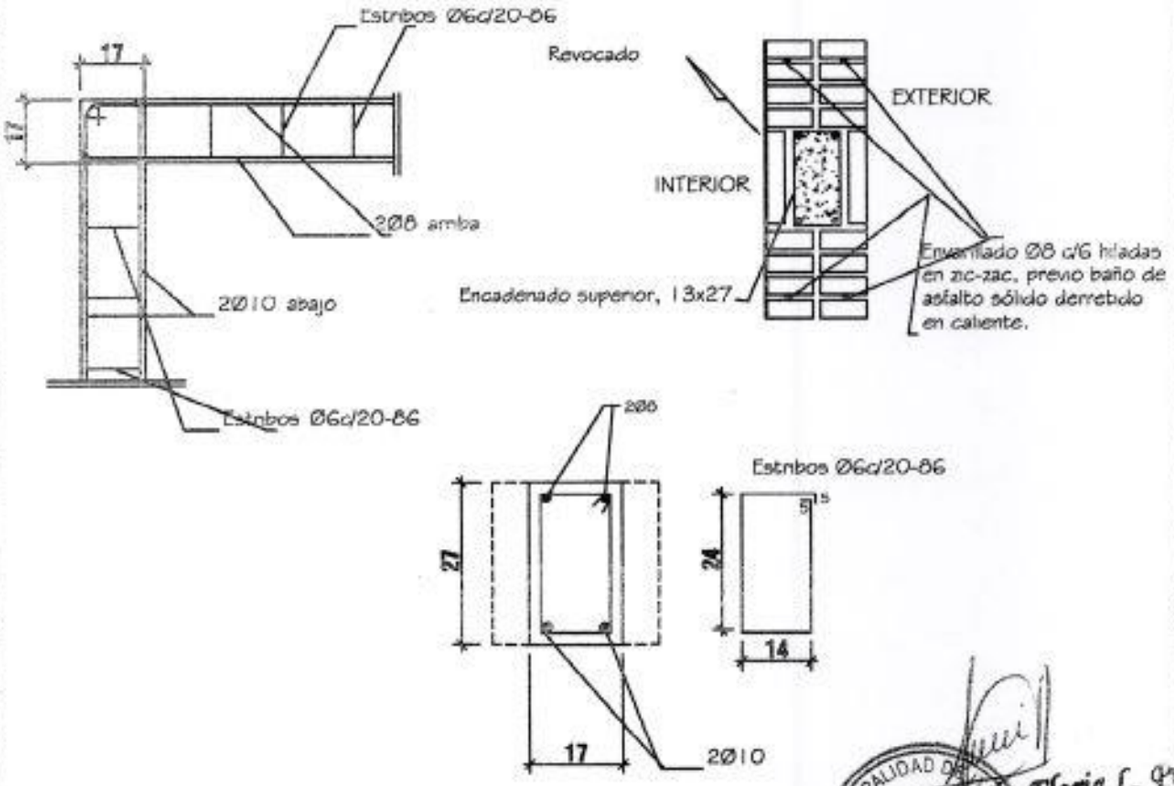

ENCADENADO SUPERIOR PARA MURO DE 0.15

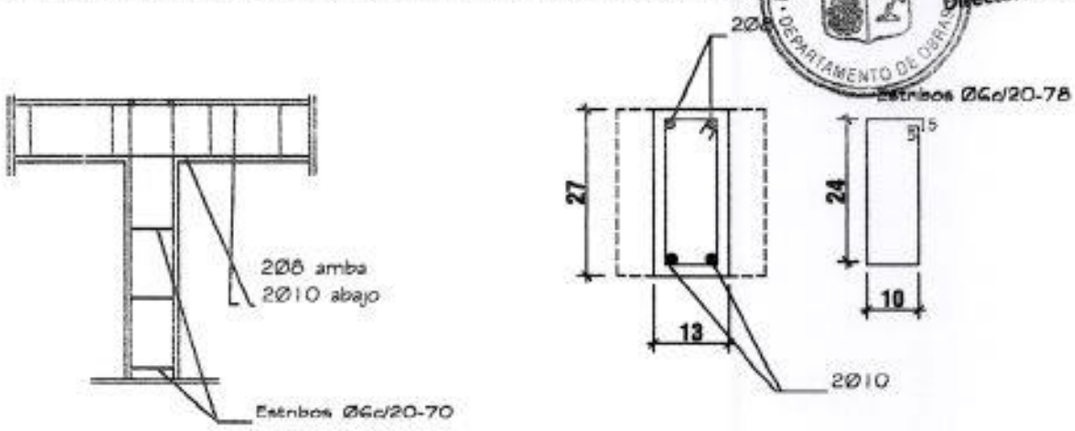

Arq. Floria L. Q...
Reg. Prof. N° 253
Directora de Obras
MUNICIPALIDAD DE ... DEPARTAMENTO DE OBRAS

MINISTERIO DE EDUCACION Y CULTURA DIRECCIÓN DE INFRAESTRUCTURA EQUIPO TÉCNICO DE INFRAESTRUCTURA		
Proyecto	Aula Tipo - Pre-Escolar 5.80x6.80 con S.S.H.H.	12
DETALLE DE ENCADENADOS SUPERIOR E INFERIOR		

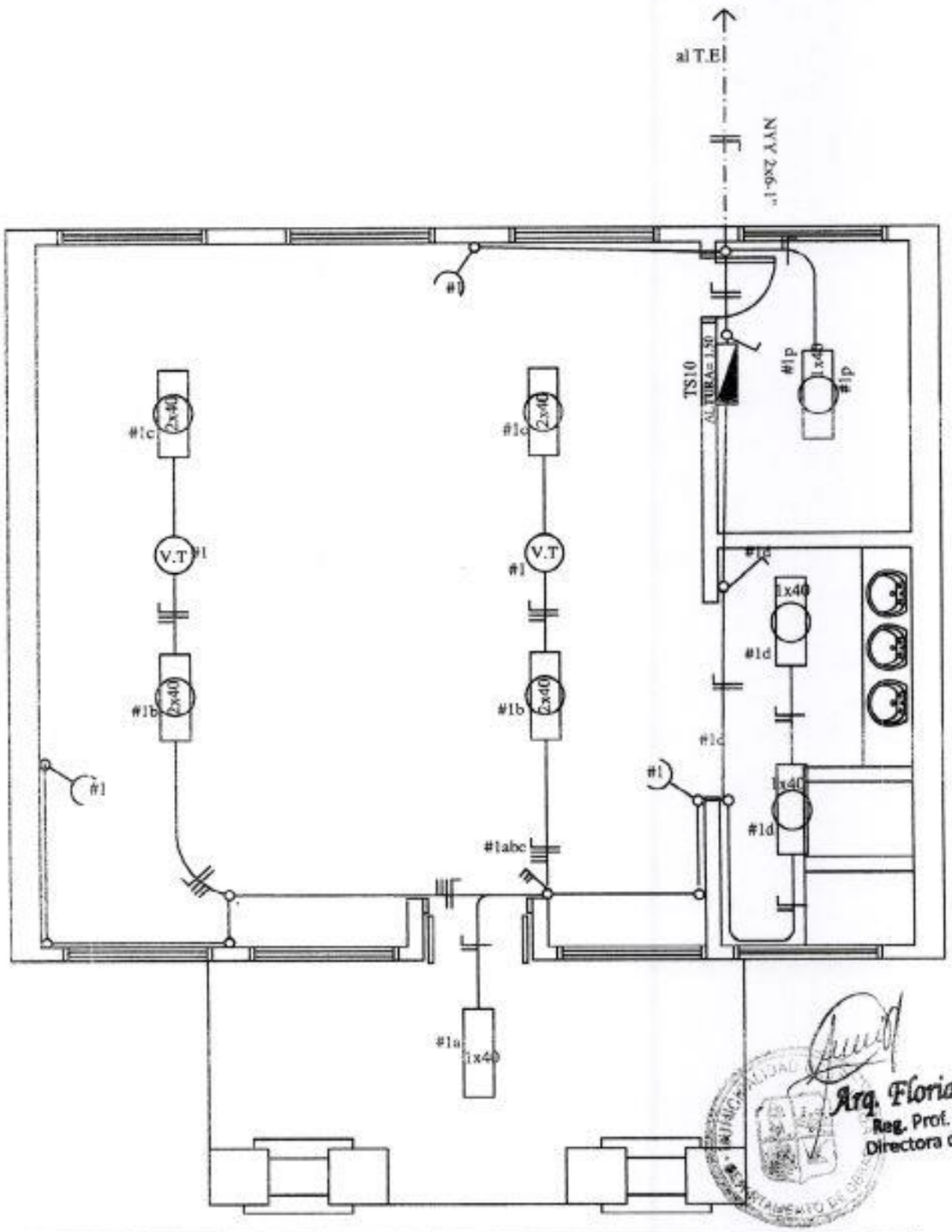

Arq. Floria
Reg. Prof. N° 253
Directora de Obra

MINISTERIO DE EDUCACION Y CULTURA

DIRECCIÓN DE INFRAESTRUCTURA

EQUIPO TÉCNICO DE INFRAESTRUCTURA

Proyecto	Aula Tipo - Pre-Escolar 5.80x6.80 con S.S.H.H.	13
PLANTA DE INSTALACIÓN ELÉCTRICA Esc. 1/50.-		

CUADRO DE CARGA DEL TS10

Circuitos	Fluorescentes		Tomas	Otras Cargas	Total
	1x40w	2x40w			
#1	4	4	3	2 (V.T)	1.500
CARGA TOTAL					1.500 W

ESQUEMA DEL TS 6

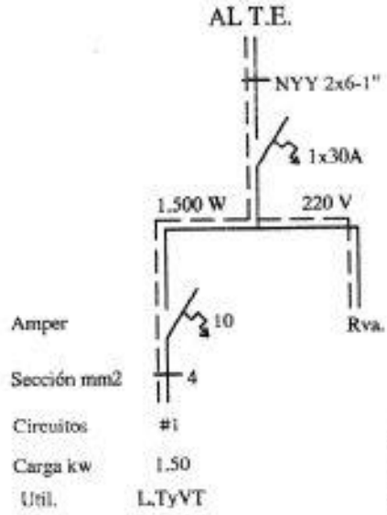

Arq. Floria L. Piris
Reg. Prof. N° 253
Directora de Obras

MUNICIPALIDAD DE ... DEPARTAMENTO DE OBRAS

OBSERVACION:
LOS ELECTRODUCTOS NO ACOTADOS SON DE 5/8".
LOS CONDUCTORES NO ACOTADOS SON DE 2mm2.
LOS FLUORESCENTES DEBEN DE TENER EL FACTOR DE POTENCIA CORREGIDO.(CAPACITORES 1 POR CADA ARTEFACTO)
LOS T.C.V. SON TABLEROS DE COMANDO DE VENTILADORES Y DEBEN IR EMPOTRADOS Y CONTENIDOS EN UNA CAJA DE METAL.
LOS VENTILADORES DE TECHO DEBEN ESTAR COLGADOS POR ENCIMA DE LOS EQUIPOS FLUORESCENTES PARA EVITAR SOMBRAS, POR LO MENOS 20 CMS.

MINISTERIO DE EDUCACION Y CULTURA

DIRECCIÓN DE INFRAESTRUCTURA
EQUIPO TÉCNICO DE INFRAESTRUCTURA

Proyecto	Aula Tipo - Pre-Escolar 5.80x6.80 con S.S.H.H.	14
PLANTA DE INSTALACIÓN ELÉCTRICA	Esc. 1/50.-	

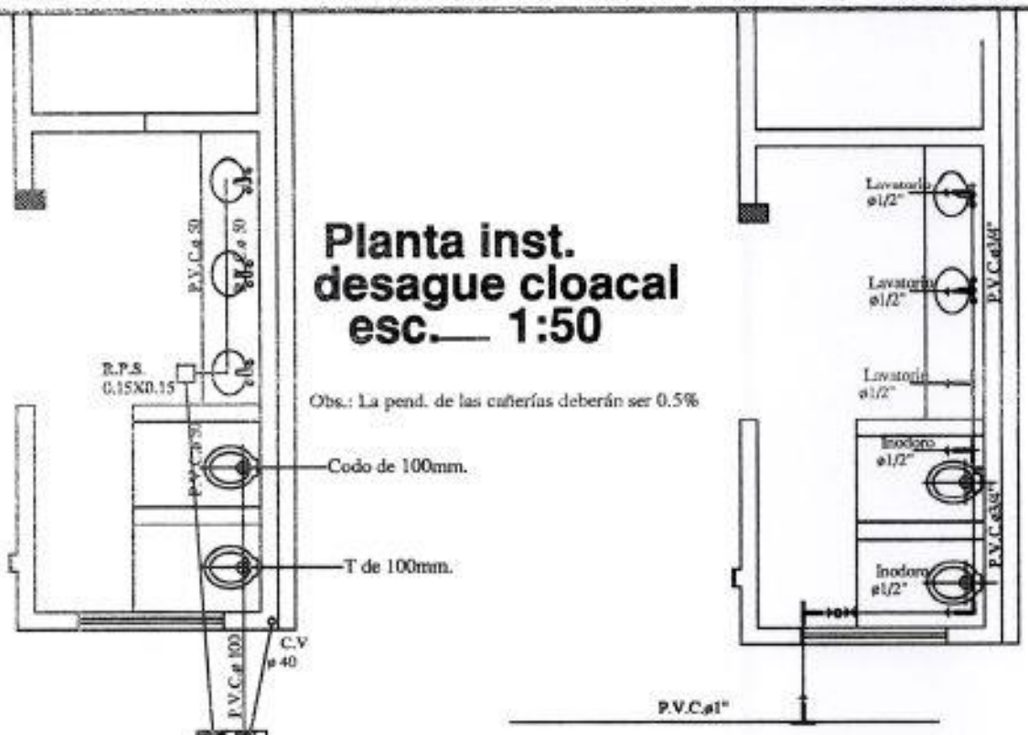

Planta inst. desague cloacal esc.— 1:50

Obs.: La pend. de las cañerías deberán ser 0.5%

Planta instalacion agua corriente esc.— 1:50

Observación: El caño de PVC Ø3/4 de los lavatorios, deben estar a 20cm del zócalo.

Arq. Floria L.
Reg. Prof. N° 253
Directora de Obras
I.M. DEPARTAMENTO DE OBRAS

Esc. 1/50.-

MINISTERIO DE EDUCACION Y CULTURA

DIRECCIÓN DE INFRAESTRUCTURA
EQUIPO TÉCNICO DE INFRAESTRUCTURA

Proyecto	Aula Tipo - Pre-Escolar 5.80 con S.S.H.H.	15
INSTALACIONES SANITARIA Y AGUA CORRIENTE		

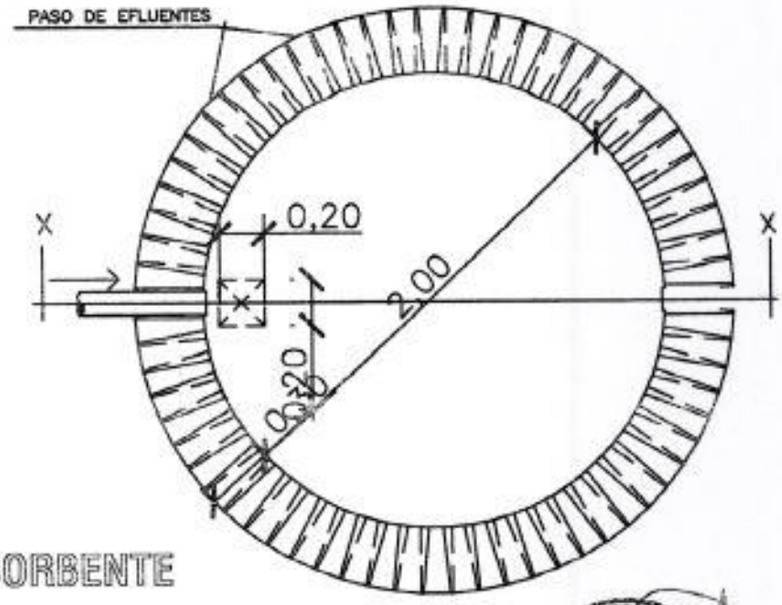

PLANTA
POZO ABSORBENTE

Arq. Floria L. Piris
Reg. Prof. N° 253
Directora de Obras

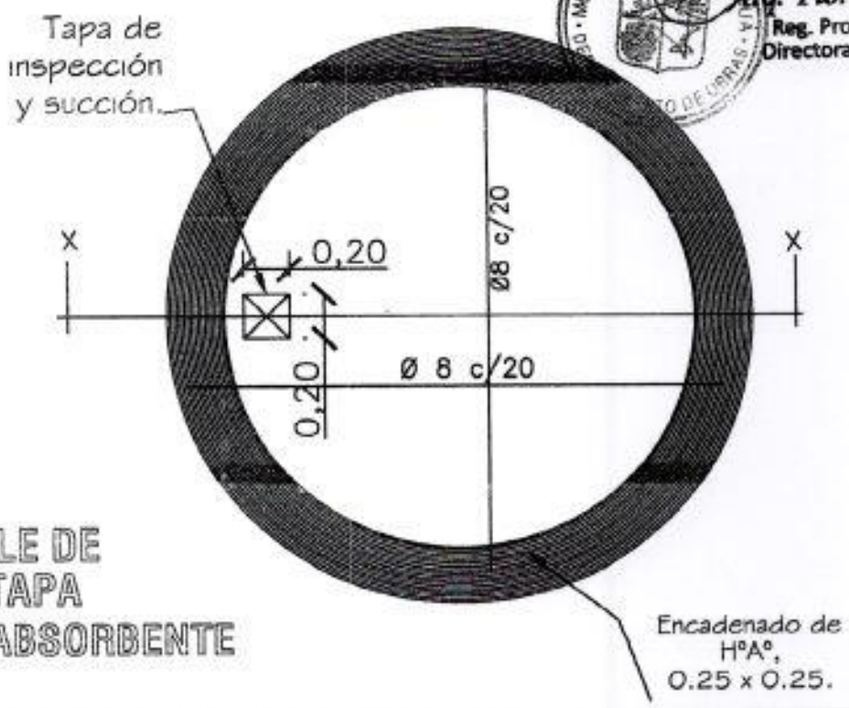

DETALLE DE
LOSA TAPA
POZO ABSORBENTE

MINISTERIO DE EDUCACION Y CULTURA DIRECCIÓN DE INFRAESTRUCTURA EQUIPO TÉCNICO DE INFRAESTRUCTURA		
	Aula Tipo - Pre-Escolar 5.80x6.80 con S.S.H.H.	16
DETALLE DE POZO CIEGO Sin Escala		

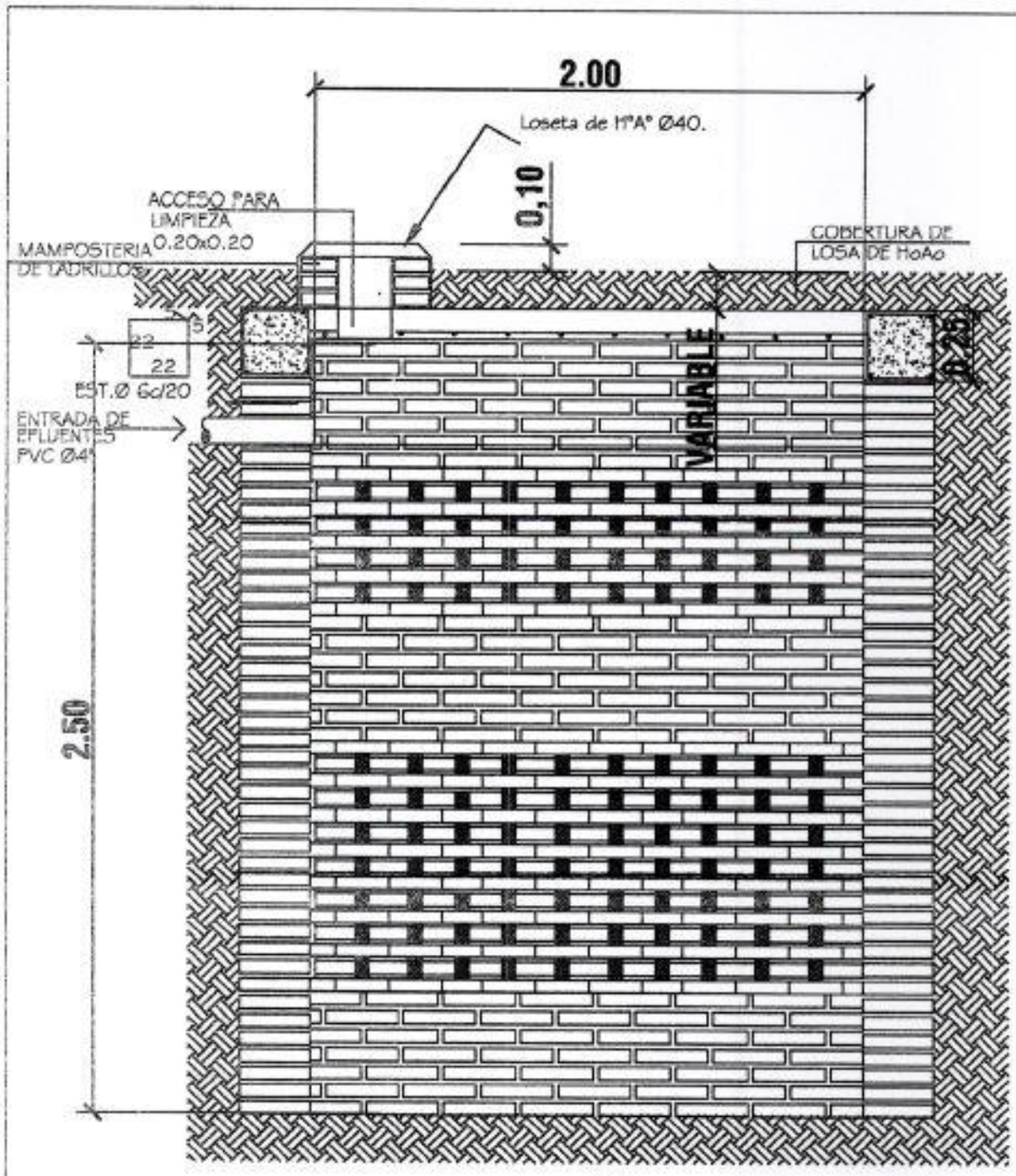

POZO ABSORBENTE

ESC. 1:20

CORTE X-X

ESC. 1:20

Arq. Floria L.
Reg. Prof. N° 233
Directora de Obras

MINISTERIO DE EDUCACION Y CULTURA

DIRECCIÓN DE INFRAESTRUCTURA

EQUIPO TÉCNICO DE INFRAESTRUCTURA

Aula Tipo - Pre-Escolar 5.80x6.80 con S.S.H.H.

DETALLE DE POZO CIEGO

Esc. 1/20.-

17

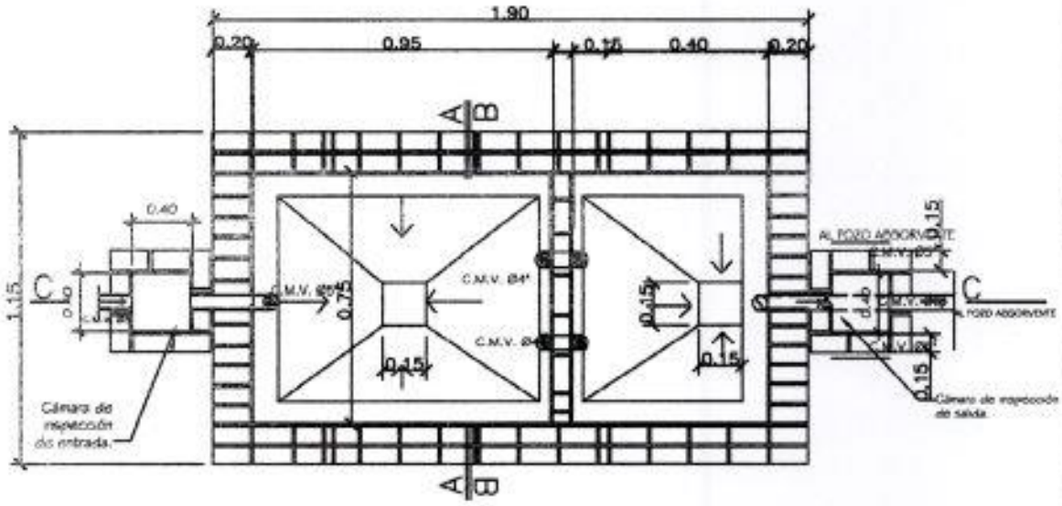

PLANTA CAMARA SEPTICA
Sin escala

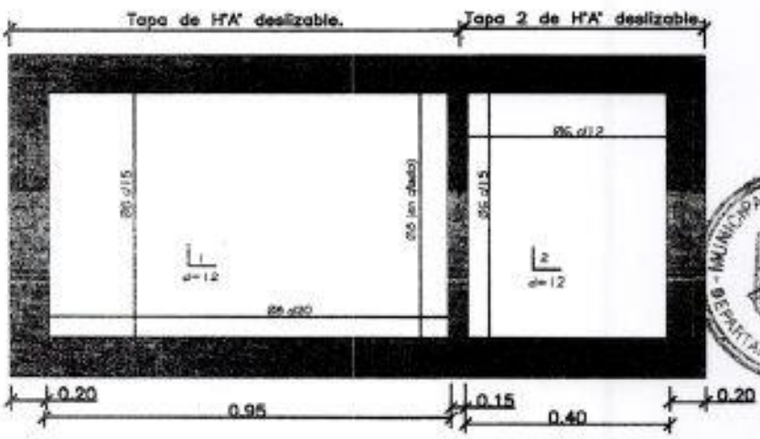

Arq. Floria L. G.
Reg. Prof. N° 253
Directora de Obras

DETALLE DE LOSA TAPA CAMARA SEPTICA
Sin escala

MINISTERIO DE EDUCACION Y CULTURA

DIRECCIÓN DE INFRAESTRUCTURA
EQUIPO TÉCNICO DE INFRAESTRUCTURA

Proyecto	Aula Tipo - Pre-Escolar 5.80x6.80 con S.S.H.H.	18
DETALLE DE CÁMARA SÉPTICA	Sin escala	

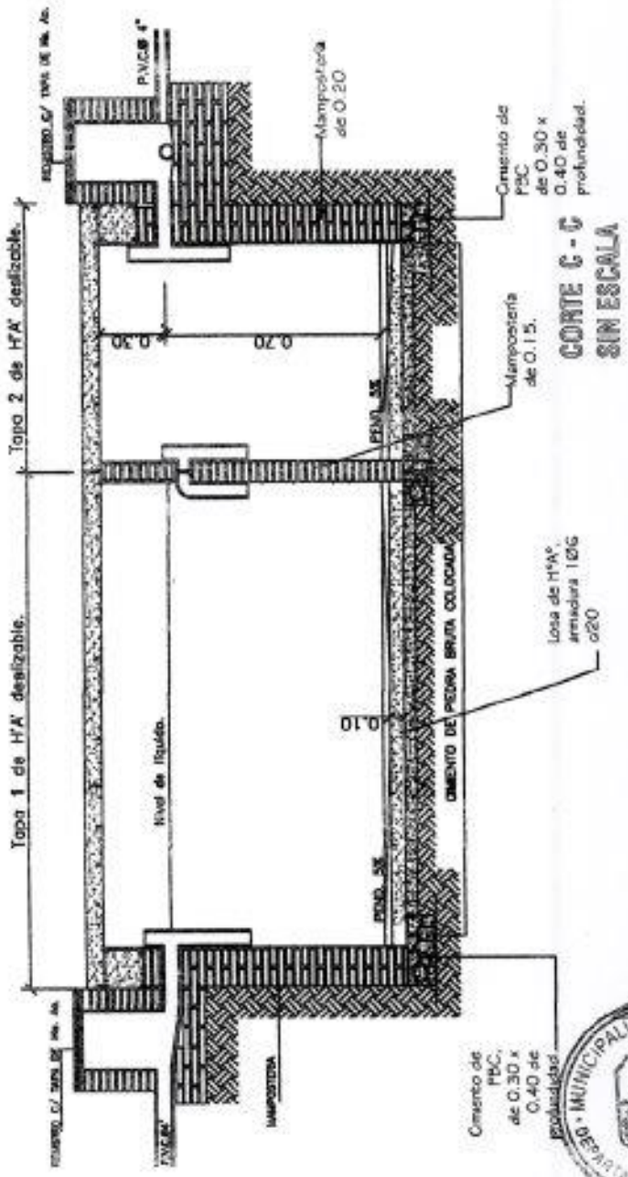

Arq. Floria L. 4
Reg. Prof. N° 253
Directora de Obras

MUNICIPALIDAD DE AUGUSTA · DEPARTAMENTO DE OBRAS

MINISTERIO DE EDUCACION Y CULTURA

DIRECCIÓN DE INFRAESTRUCTURA

EQUIPO TÉCNICO DE INFRAESTRUCTURA

Aula Tipo - Pre-Escolar 5.80x6.80 con S.S.H.H.

DETALLE DE CÁMARA SÉPTICA

Sin escala

19

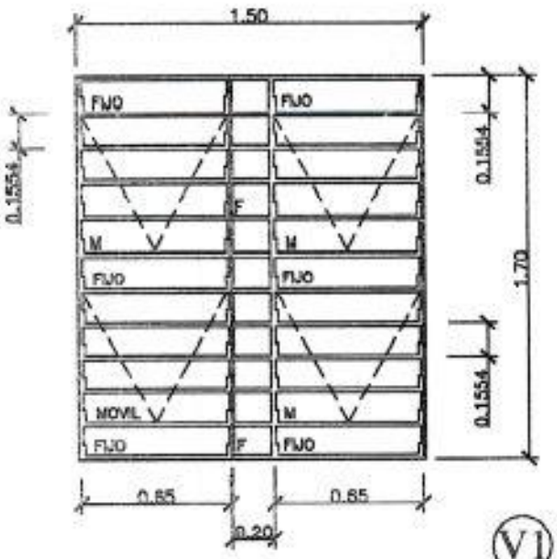

V1

DETALLE DE BALANCINES

M:
F:

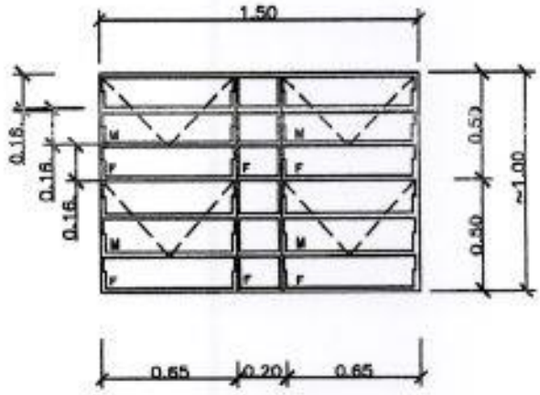

MOVIL
FIJO

V2

OBS.: COLOCAR LOS BALANCINES EN LA PARTE INTERNA DE LOS MUROS DE MAMPOSTERÍA, PARA EVITAR QUE LOS COMANDOS TOPEN CON LOS MISMOS.

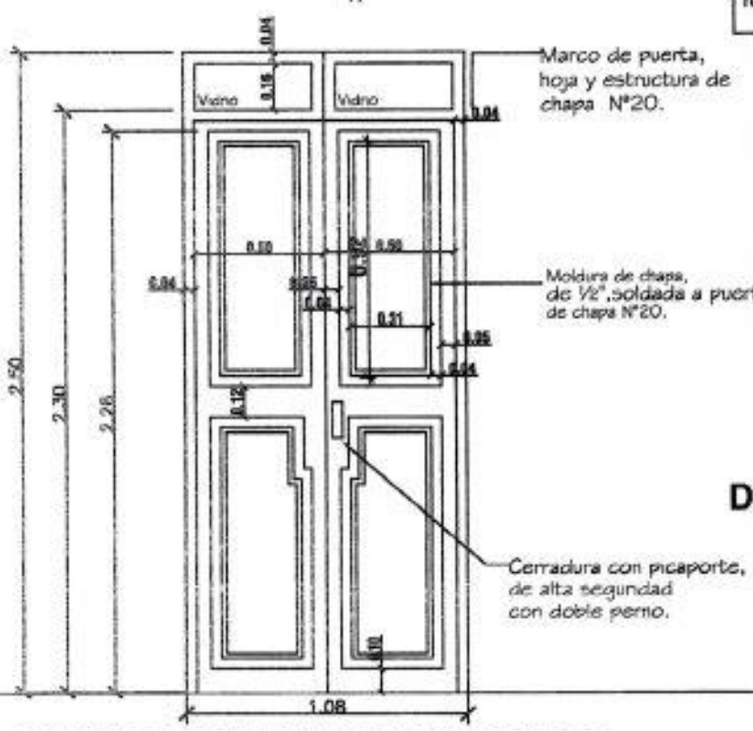

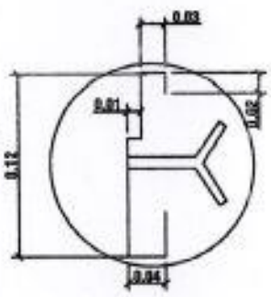

DETALLE DE MARCO

DETALLE DE PUERTA DE ACCESO

Arq. Floria L.
Reg. Prof. N° 253
Directora de Obras

MINISTERIO DE EDUCACION Y CULTURA

DIRECCIÓN DE INFRAESTRUCTURA
EQUIPO TÉCNICO DE INFRAESTRUCTURA

Proyecto	Aula Tipo - Pre-Escolar 5.80 x 6.80 con S.S.H.H.	20
DETALLE DE ABERTURAS METÁLICAS	Esc. 1/50.-	

PIZARRÓN MÓVIL

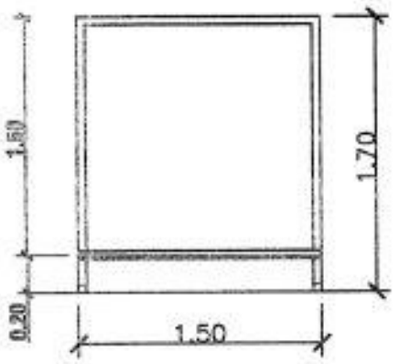

ALZADO

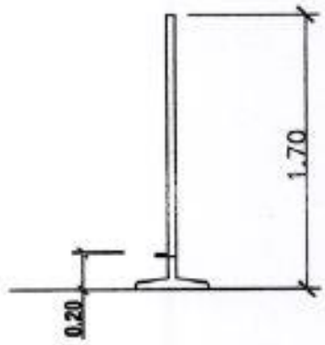

ALZADO LATERAL

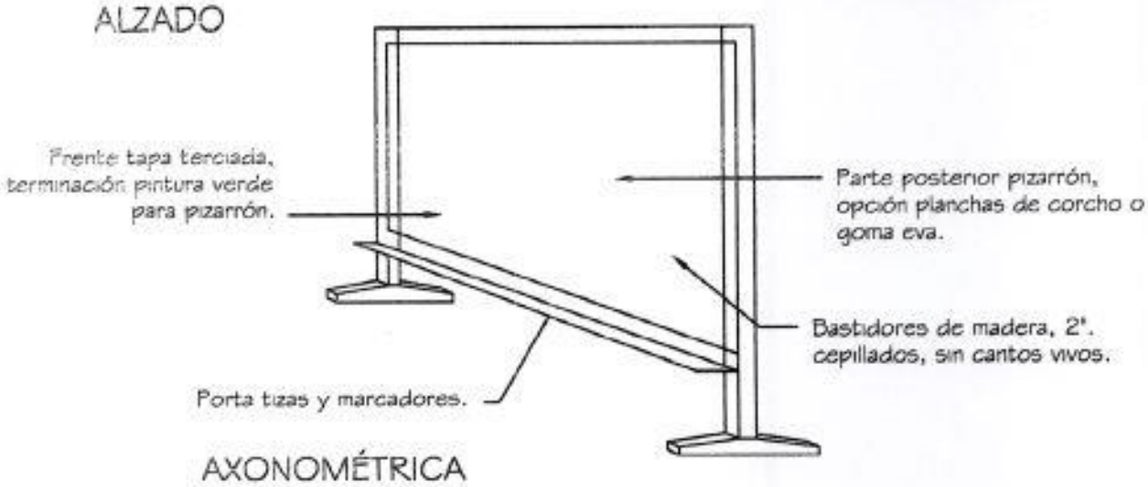

AXONOMÉTRICA

MAMPARA DIVISORIA ÁREA DESCANSO

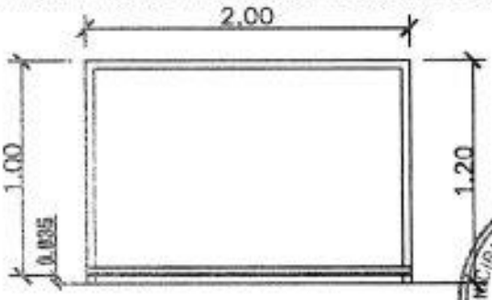

ALZADO

AXONOMÉTRICA

Arq. Flora L.
Reg. Prof. N° 25?
Directora de Obr

MUNICIPALIDAD DE ITA
DEPARTAMENTO DE OBR

MINISTERIO DE EDUCACION Y CULTURA

DIRECCIÓN DE INFRAESTRUCTURA
EQUIPO TÉCNICO DE INFRAESTRUCTURA

Proyecto	Aula Tipo - Pre-Escolar 5.80 x 6.80 con S.S.H.H.	21
	DETALLE PIZARRÒN MÒVIL Y MAMPARA DIVISORIA	