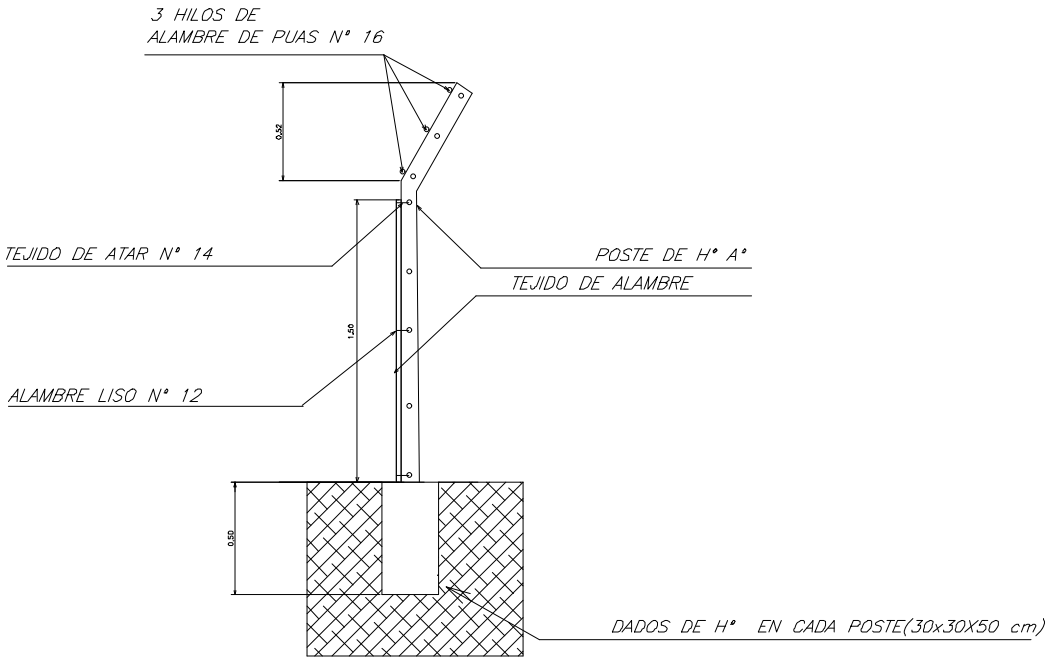

CORTE TIPICO CERCA METALICA

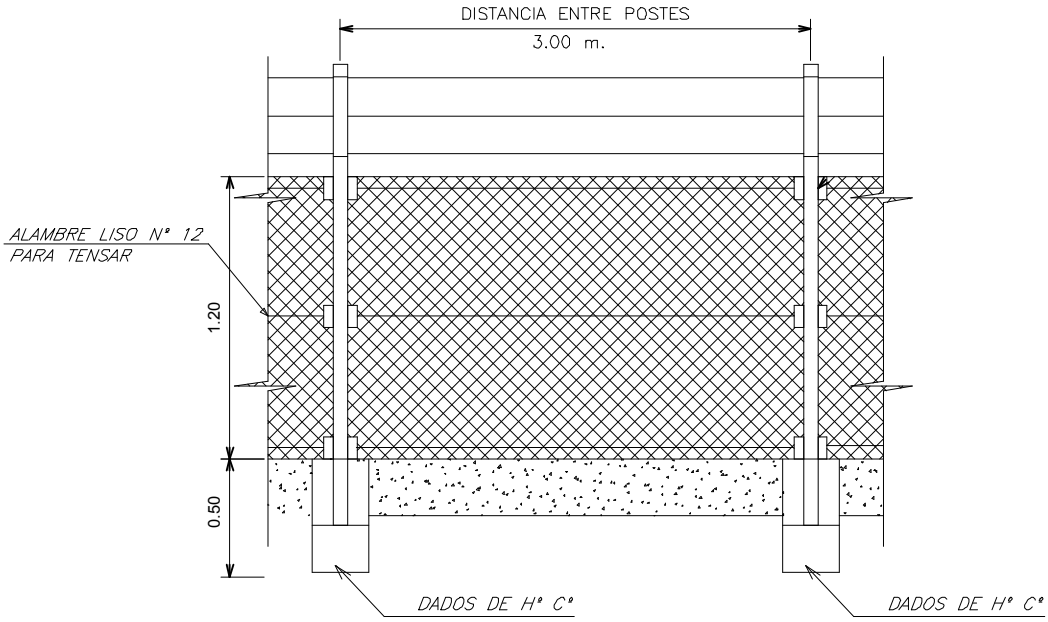

VISTA CERCA METALICA

OBRA : CONSTRUCCIÓN DE VALLADO PERIMETRAL
Ubicación: Predio - Capilla San Miguel
Distrito de Sta. Rosa del Mbutuy - Dpto. de Caaguazú