REPÚBLICA DEL PARAGUAY

MINISTERIO DE OBRAS PÚBLICAS Y COMUNICACIONES

PROGRAMA DE PAVIMENTACIÓN DE CORREDORES DE INTEGRACIÓN
Y REHABILITACIÓN Y MANTENIMIENTO VIAL

BANCO INTERAMERICANO DE DESARROLLO
Contrato de Préstamo Nº 1822/OC-PR

LLAMADO MOPC Nº 158 / 2010

LICITACIÓN PÚBLICA NACIONAL PARA LA CONSTRUCCIÓN DE SISTEMAS INTEGRADOS DE ESTACIONES DE PESAJE Y CONTROL POLICIAL DE LAS RUTAS NACIONALES N°8 Y N°10

TABLAS DE COEFICIENTES DE INCIDENCIA PARA AJUSTE DE PRECIOS

AÑO 2010

ASUNCIÓN - PARAGUAY

UEP
Folio Nº
417
CUATROCIENTOS DIECISIETE

Parametricas Construcción de Estación de Control de Peso ítems A y B

Nombre del Rubro	Jornales	Dólar - equipo	Costo de vida	Dólar	Gas Oil	Lubricantes	Cubiertas 900 * 20 de 14 telas	Cemento Portland	Aceros para refuerzo	Piedra triturada	Cable preensamblado 4 * 16 mm2	Cal hidratada	Pintura para pavimento en frio	Madera para obra common	Arena	Luminaria tipo vapor de sodio 400 W	Emulsión asfáltica CM 30	Pintura para madera en general
Marcación y replanteo	61,300%	4,100%	19,600%	1,000%					1,200%					12,800%				
Excavación para cimientos	20,500%	24,900%	13,500%	1,300%	36,200%	2,400%	1,200%											
Movimiento de suelo	33,000%	4,400%	20,300%	1,300%	2,000%			24,100%						10,100%	4,800%			
Estructura de H°A°	35,400%	3,700%	13,000%	0,900%	3,600%			10,500%	25,500%	4,200%				1,700%	1,400%			
Mampostería	32,200%	7,900%	22,500%	10,400%	8,600%	0,200%	0,200%	3,700%	7,800%			6,700%			1,800%			
Aislación horizontal	50,500%	11,300%	13,000%	0,900%	8,000%	0,300%	0,200%	9,700%							1,100%		7,000%	
Techo	29,200%	9,700%	21,500%	6,500%					33,100%									
Revoques	55,300%	12,000%	13,000%	0,800%	6,300%	0,300%	0,300%	10,700%							1,200%			
Contrapiso	56,700%	4,200%	17,900%	1,100%	0,900%			13,700%						4,400%	2,100%			
Pisos	37,800%	4,200%	24,300%	1,100%	4,100%			27,200%							1,300%			
Zócalos	41,700%	4,200%	24,500%	1,000%	4,200%			23,400%							1,000%			
Revestimientos	39,700%	4,100%	25,800%	1,000%	4,900%			24,500%										
Aberturas	40,600%	13,200%	16,500%	0,800%	0,400%				19,900%					8,600%				
Ventanas	24,900%	8,700%	18,000%	0,800%	0,800%				46,800%									
Pinturas	40,300%	10,200%	12,800%	0,800%									23,000%					12,800%
Instalación eléctrica	31,200%	5,900%	12,900%	0,800%							19,300%					29,900%		
Instalación de agua corriente y desagüe cloacal	40,000%		45,000%	10,000%	5,000%													
Instalación de sistema de pesaje	4,500%		4,500%	90,000%	1,000%													
Trabajos complementarios y artículos varios	30,000%	5,000%	35,500%	20,500%	7,000%	1,000%	1,000%											

Parametricas Item -C-

Nombre del Rubro	Jornales	Costo de Vida	Dólar
Equipamiento y Amoblamiento de Oficinas de Pesaje y de Policía Caminera	40,000%	20,000%	40,000%

MINISTERIO DE OBRAS PUBLICAS Y COMUNICACIONES
D. V.
COMISION DE ESTUDIOS ESPECIALES

UEP
Folio Nº
418
CUATROCIENTOS
DIECIOCHO

Coeficientes Parametricos de las Obras Viales Asociadas (D)

Nombre del Rubro	Jornales	Dólar - equipo	Costo de vida	Dólar	Gas Oil	Lubricantes	Cubiertas 900 * 20 de 14 telas	Cemento Portland	Aceros para refuerzo	Piedra triturada	Cemento asfáltico	Flex beam	Cal hidratada	Pintura para pavimento en frio	Lámina reflectante	Madera para obra común	Arena	Emulsión asfáltica RR1C	Tacha reflectiva bidireccionales
Desbosque, desbroce, despeje y limpieza	21,100%	27,000%	14,900%	1,500%	32,100%	2,100%	1,300%												
Excavación no clasificada	14,900%	20,200%	13,300%	1,200%	45,700%	3,000%	1,700%												
Excavacion de bolsones	17,800%	21,700%	13,400%	1,200%	41,800%	2,800%	1,300%												
Terraplén	21,400%	22,200%	17,200%	1,200%	34,300%	2,300%	1,400%												
Sub base de suelo cemento	15,300%	15,300%	14,600%	1,100%	19,100%	0,800%	0,300%	33,500%											
Riego de imprimación con emulsión	7,300%	4,700%	12,900%	0,600%	3,800%	0,300%	0,200%											70,000%	
Concreto Asfáltico en caliente	9,100%	8,500%	13,100%	1,000%	9,500%	0,200%	0,100%			10,600%	43,000%		4,800%				0,100%		
Pavimento de Hº Simple	12,500%	10,900%	20,300%	26,100%	10,600%	0,600%	0,300%	13,300%		4,400%							1,000%		
Base de suelo agregado	11,400%	13,500%	13,200%	1,000%	12,700%	0,800%	0,800%			46,300%							0,300%		
Pavimento tipo empedrado	38,800%	13,600%	15,100%	2,600%	22,200%	1,000%	0,600%			6,200%									
Cunetas revestidas de hormigón	40,100%	6,600%	12,900%	0,800%	5,200%	0,200%		13,300%		7,500%						12,400%	1,000%		
Mamposteria de piedra	52,200%	7,900%	13,700%	1,600%	6,600%	0,200%	0,100%	4,600%		2,200%							0,900%		
Barandas para defensa	19,600%	4,100%	12,900%	0,800%								62,600%							
Alambrado a trasladar	47,400%	4,500%	18,600%	0,800%	0,500%			3,200%	4,500%							20,600%			
Señalización horizontal	16,600%	10,400%	15,700%	11,900%	8,000%	0,400%	0,500%							36,500%					
Señalización vertical	17,600%	5,100%	30,300%	18,000%	11,500%	0,400%	0,600%	4,000%	3,600%	2,500%					5,900%		0,500%		
Tachas reflectivas unidireccionales	20,600%	3,600%	12,900%	0,800%	2,500%	0,200%	0,300%												58,900%
Revestimiento vegetal con tepes	42,400%	5,600%	41,600%	0,800%	8,600%	0,600%	0,400%												
Cordones de hormigón	32,100%	4,000%	13,300%	1,900%	5,200%	0,100%		25,900%		14,200%							2,300%		
Cordones de HºAº lineal guarda rueda	25,900%	3,900%	13,200%	1,600%	4,400%	0,100%		20,400%	18,000%	10,800%							1,700%		
Tachas de hormigón	14,900%	7,200%	13,400%	1,900%	23,400%	0,700%	0,500%	15,700%							19,100%		3,200%		
Postes de Hº Aº para señalización	22,100%	8,500%	21,600%	6,200%	3,100%			20,800%	11,100%	5,400%							1,200%		
Juntas de retracción en pavimento rigido	24,600%	11,500%	19,900%	25,000%							19,000%								
Loseta de Hº Aº	35,900%	3,700%	13,000%	1,000%	2,700%			10,700%	25,900%	4,000%						1,700%	1,400%		
Hormigón fck=150 kg/cm²	24,300%	5,900%	13,000%	0,800%	10,300%	0,300%	-	27,700%		15,600%							2,100%		

MINISTERIO DE OBRAS PUBLICAS Y COMUNICACIONES
D. V.
DIVISION DE ESTUDIOS ESPECIALES
REPUBLICA DEL PARAGUAY
UEP
Folio Nº 419
CUATROCIENTOS DIECINUEVE

Coeficientes Parametricos de las Obras Generales -E-

Nombre del Rubro	Jornales	Dólar - equipo	Costo de vida	Dólar	Gas Oil	Lubricantes	Cubiertas 900 * 20 de 14 telas	Cemento Portland	Aceros para refuerzo	Piedra triturada	Cal hidratada	Madera para obra común	Arena
Caminero de Hº Aº para accesos	11,100%	9,200%	18,600%	20,400%	8,600%	0,400%	0,200%	10,300%	17,000%	3,400%			0,800%
Alcantarillas de desague pluvial simple Ø=0,60m	23,100%	8,800%	20,900%	28,500%	5,800%	0,300%		7,900%		5,500%			1,200%
Alcantarillas de desague pluvial doble Ø=0,30m	29,300%	8,500%	20,000%	25,300%	7,600%	0,500%		4,200%		3,500%			1,100%
Vallado de seguridad con tejido de alambre	41,800%	4,300%	19,700%	0,800%	0,500%			2,500%	5,400%			25,000%	
Revestimiento vegetal con tepes	42,400%	5,600%	41,600%	0,800%	8,500%	0,600%	0,400%						
Cordon de ladrillo comun 0,30m para vereda	32,600%	3,400%	20,000%	25,200%	2,100%			5,200%			9,400%		2,100%
Mastil: construcción de base, provisión y montaje de mastil	26,400%	3,500%	26,500%	7,600%	0,300%			0,900%	34,300%	0,400%			0,100%
Jardineria	46,700%	4,800%	41,300%	0,800%	5,700%	0,400%	0,300%						
Arborización	35,800%	12,400%	20,000%	1,400%	27,300%	1,800%	1,300%						
Pozo artesiano con bomba sumergible	26,400%	8,800%	26,100%	40,700%									
Provisión y montaje de tanque metálico	21,200%	3,400%	25,400%	0,800%	0,200%				49,000%				
Instalación de agua corriente para tanque	44,300%	3,800%	21,400%	30,500%									
Extensión de cañeria	55,000%	25,900%	14,100%	5,000%									
Camara séptica de 2000lts	43,400%	4,200%	13,800%	3,000%	4,400%			22,200%	1,800%	2,100%	2,600%		2,500%
Pozo absorvente	41,600%	4,300%	13,800%	3,100%	4,600%			23,200%	1,900%	2,200%	2,700%		2,600%
Bancos de jardineria	50,500%	9,600%	21,000%	1,400%	15,700%	1,100%	0,700%						
Instalaciones y Servicios Especiales	6,100%	3,300%	32,100%	27,700%	19,200%	11,600%							

MINISTERIO DE OBRAS PUBLICAS Y COMUNICACIONES
D. V.
DIVISION DE ESTUDIOS ESPECIALES
UEP
Folio Nº 420
CUATROCIENTOS VEINTE

Coeficientes Parametricos de las Obras Viales Asociadas (F)

Nombre del Rubro	Jornales	Dólar - equipo	Costo de vida	Dólar	Gas Oil	Lubricantes	Cubiertas 900 * 20 de 14 telas	Cemento Portland	Aceros para refuerzo	Piedra triturada	Cemento asfáltico	Flex beam	Cal hidratada	Pintura para pavimento en frio	Lámina reflectante	Madera para obra común	Arena	Emulsión asfáltica RR1C	Tacha reflectiva bidireccionales
Desbosque, desbroce, despeje y limpieza	21,100%	27,000%	14,900%	1,500%	32,100%	2,100%	1,300%												
Excavación no clasificada	14,900%	20,200%	13,300%	1,200%	45,700%	3,000%	1,700%												
Excavacion de bolsones	17,600%	21,700%	13,400%	1,200%	41,800%	2,800%	1,300%												
Terraplén	21,400%	22,200%	17,200%	1,200%	34,300%	2,300%	1,400%												
Sub base de suelo cemento	15,300%	15,300%	14,600%	1,100%	19,100%	0,800%	0,300%	33,500%											
Riego de imprimación con emulsión	7,300%	4,700%	12,900%	0,800%	3,800%	0,300%	0,200%											70,000%	
Concreto Asfáltico en caliente	9,100%	8,500%	13,100%	1,000%	9,500%	0,200%	0,100%			10,600%	43,000%		4,800%				0,100%		
Pavimento de Hº Simple	12,500%	10,900%	20,300%	26,100%	10,600%	0,600%	0,300%	13,300%		4,400%							1,000%		
Base de suelo agregado	11,400%	13,500%	13,200%	1,000%	12,700%	0,800%	0,800%			46,300%							0,300%		
Pavimento tipo empedrado	38,800%	13,500%	15,100%	2,600%	22,200%	1,000%	0,600%			6,200%									
Cunetas revestidas de hormigón	40,100%	6,600%	12,900%	0,800%	5,200%	0,200%		13,300%		7,500%						12,400%	1,000%		
Mamposteria de piedra	62,200%	7,900%	13,700%	1,600%	6,600%	0,200%	0,100%	4,600%		2,200%							0,900%		
Barandas para defensa	19,600%	4,100%	12,900%	0,800%								62,600%							
Señalización horizontal	16,600%	10,400%	15,700%	11,900%	8,000%	0,400%	0,500%							36,500%					
Señalización vertical	17,600%	5,100%	30,300%	18,000%	11,500%	0,400%	0,600%	4,000%	3,600%	2,500%					5,900%		0,500%		
Tachas reflectivas	20,600%	3,800%	12,900%	0,800%	2,500%	0,200%	0,300%												58,900%
Revestimiento vegetal con tepes	42,400%	5,600%	41,600%	0,800%	6,600%	0,600%	0,400%												
Cordones de hormigón	32,100%	4,000%	13,300%	1,900%	5,200%	0,100%		26,900%		14,200%							2,300%		
Cordones de HºAº lineal guarda rueda	25,900%	3,900%	13,200%	1,600%	4,400%	0,100%		20,400%	18,000%	10,800%							1,700%		
Tachas de hormigón	14,900%	7,200%	13,400%	1,900%	23,400%	0,700%	0,500%	15,700%							19,100%		3,200%		
Juntas de retracción en pavimento rigido	24,600%	11,500%	19,900%	25,000%							19,000%								

MINISTERIO DE OBRAS PUBLICAS Y COMUNICACIONES
D. V.
DIVISION DE ESTUDIOS ESPECIALES
Folio Nº 421
CUATROCIENTOS VEINTIUNO

Coeficientes Parametricos de Instalaciones Electricas (G)

Nombre del Rubro	Jornales	Dólar - equipo	Costo de vida	Dólar	Cable preensamblado 4 * 16 mm2	Luminaria tipo vapor de sodio - 400 W
Equipamiento y Amoblamiento de Oficinas de Pesaje y de Policia Caminera	31,200%	5,900%	12,900%	0,800%	19,300%	29,900%

MINISTERIO DE OBRAS PUBLICAS Y COMUNICACIONES
D. V.
DIVISION DE ESTUDIOS ESPECIALES
UEP
Folio Nº
422
CUATROCIENTOS
VEINTIDOS

REPÚBLICA DEL PARAGUAY

MINISTERIO DE OBRAS PÚBLICAS Y COMUNICACIONES

PROGRAMA DE PAVIMENTACIÓN DE CORREDORES DE INTEGRACIÓN
Y REHABILITACIÓN Y MANTENIMIENTO VIAL

BANCO INTERAMERICANO DE DESARROLLO
Contrato de Préstamo Nº 1822/OC-PR

LLAMADO MOPC Nº 158 / 2010

LICITACIÓN PÚBLICA NACIONAL PARA LA CONSTRUCCIÓN DE SISTEMAS INTEGRADOS DE ESTACIONES DE PESAJE Y CONTROL POLICIAL DE LAS RUTAS NACIONALES N°8 Y N°10

PLANOS

SISTEMA INTEGRADO DE ESTACIÓN DE PESAJE Y CONTROL POLICIAL PARA LA RUTA NACIONAL N°8 "DR. BLAS GARAY"

AÑO 2010

ASUNCIÓN - PARAGUAY

UEP
Folio Nº
423
CUATROCIENTOS
VEINTITRES

INDICE DE PLANOS

GENERALES

- GE-01-PLANTA ACOTADA
- GE-02-ACCESO ACOTADO
- GE-03-SALIDA ACOTADA
- GE-04-PLANTA GENERAL
- GE-05-SECCION TRANSVERSAL TIPO
- GE-06-PAQUETE ESTRUCTURAL
- GE-07-DETALLE DE MASTIL

OFICINA DE PESAJE

- OP-01-PLANTA Y CORTES
- OP-02-FACHADAS
- OP-03-DETALLE DE TECHO CON CHAPAS
- OP-04-ABERTURAS
- OP-05-ABERTURAS
- OP-06-PLANTA DE INSTALACION DE AGUA
- OP-07-PLANTA DE DESAGUE CLOACAL
- OP-08-PLANTA DE DESAGUE PLUVIAL
- OP-09-INSTALACION ELECTRICA EN OFICINA
- OP-10-DIAGRAMA UNIFILAR
- OP-11-PLANTA DE FUNDACION
- OP-12-ENCOFRADO
- OP-13-ZAPATAS
- OP-14-ARMADURAS
- OP-15-VIGAS

OFICINA DE POLICIA CAMINERA

- PC-01-PLANTA Y CORTES
- PC-02-FACHADAS
- PC-03-DETALLE DE TECHO CON CHAPAS
- PC-04-ABERTURAS
- PC-05-ABERTURAS
- PC-06-PLANTA DE INSTALACION DE AGUA
- PC-07-PLANTA DE DESAGUE CLOACAL
- PC-08-PLANTA DE DESAGUE PLUVIAL
- PC-09-INSTALACION ELECTRICA EN OFICINA
- PC-10-DIAGRAMA UNIFILAR
- PC-11-PLANTA DE FUNDACION
- PC-12-ENCOFRADO
- PC-13-ZAPATAS
- PC-14-ARMADURAS
- PC-15-VIGAS

INSTALACIONES GENERALES

- IG-01-DETALLE CONSTRUCTIVO
- IG-02-DETALLE DE COCINA
- IG-03-DETALLE DE BAÑO
- IG-04-AREA VERDE-INSTALACION DE AGUA
- IG-05-AREA VERDE-DESAGUE CLOACAL
- IG-06-PLANTA GENERAL ELECTRICA
- IG-07-PUESTA A TIERRA
- IG-08-DETALLE DE PUESTA A TIERRA

DARSENA PARA BASCULAS MOVILES

- DB-01-DARSENA SIMPLE

MINISTERIO DE OBRAS PUBLICAS Y COMUNICACIONES
D.G.V.
Dpto. Planificación y Proyecto

UEP
Folio
42

REPUBLICA DEL PARAGUAY
MINISTERIO DE OBRAS PUBLICAS Y COMUNICACIONES
GABINETE DEL VICEMINISTERIO DE OBRAS PUBLICAS Y COMUNICACIONES
DIRECCION DE VIALIDAD

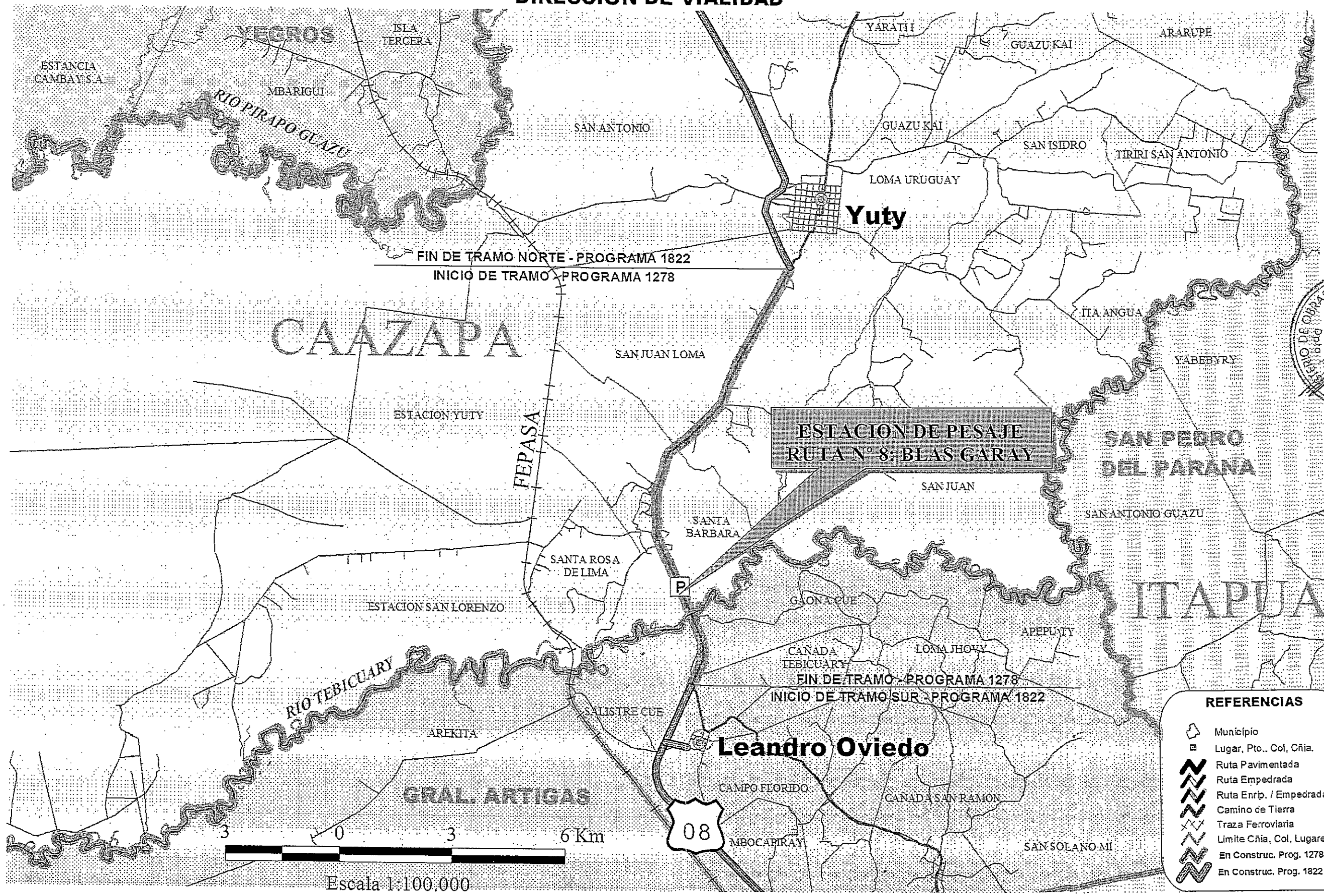

MINISTERIO DE OBRAS PUBLICAS Y COMUNICACIONES D.G.V. Dirección de Planificación y Proyectos

UEP Folio Nº 425 CUATROCIENTOS VEINTICINCO

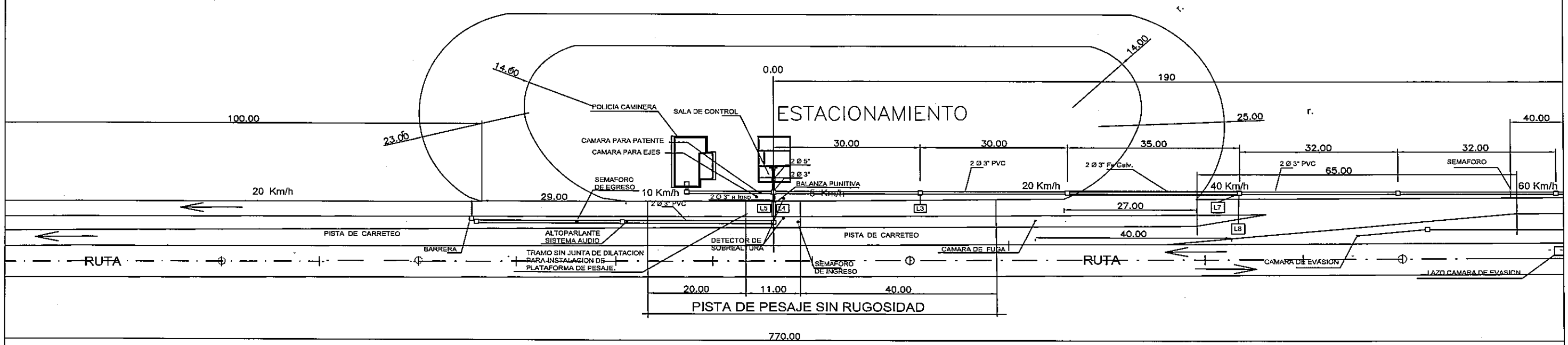

PLANTA ACOTADA DE ESTACION DE PESAJE

REPUBLICA DEL PARAGUAY
PROGRAMA DE PAVIMENTACION DE CORREDORES DE INTEGRACION Y REHABILITACION Y MANTENIMIENTO VIAL UNIDAD EJECUTORA DEL PRESTAMO 1822
DISEÑO FINAL DE INGENIERIA PARA LA CONSTRUCCION DE ESTACION DE PESAJE
PLANTA GENERAL DE ESTACION DE PESAJE
Agosto/2010

UEP
Folio Nº
426
CUATROCIENTOS
VEINTISEIS

ESTACION DE PESAJE DE VEHICULOS TIPICA *CON LAS SIGUIENTES CARACTERISTICAS :*

** CON BALANZA SELECTIVA Y BALANZA PUNITIVA.*
** CASETA DE PESAJE Y CASETA DE INFRACCIONES.*
** SISTEMA DE IMAGENES DE EVASION Y FUGA.*
** SISTEMA DE IMAGENES DE VEHICULOS EN PESAJE DE PRECISION.*

** CON INGRESOS Y SALIDAS DE BALANZAS AMPLIOS, QUE PERMITEN PASAJE POR SELECTIVA A 60 KM./HORA, PARA FLUIDO TRANSITO DE VEHICULOS POR LA RUTA.*
** CON CURVAS PARA INGRESO Y SALIDA DE ESTACIONAMIENTO AMPLIAS PARA FLUIDO TRANSITO DE VEHICULOS.*

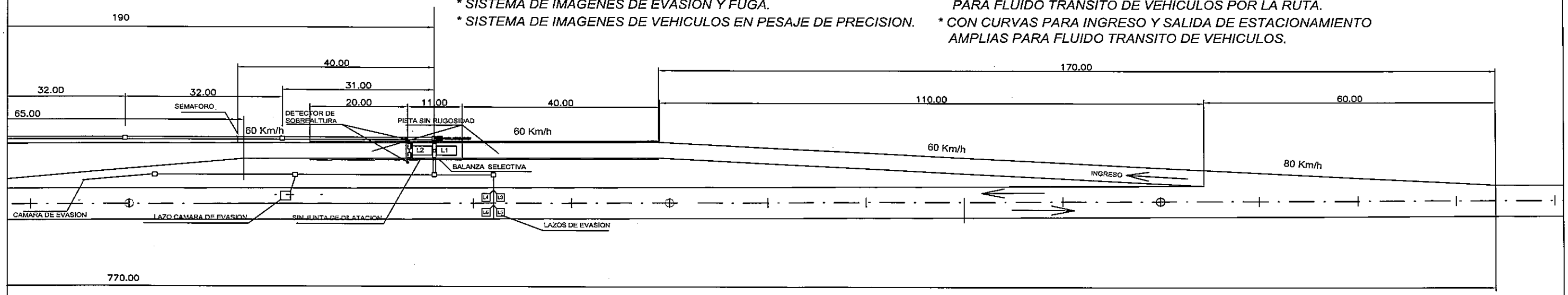

CARRIL DE ACCESO A ESTACION DE PESAJE

REPUBLICA DEL PARAGUAY
PROGRAMA DE PAVIMENTACION DE CORREDORES DE INTEGRACION Y REHABILITACION Y MANTENIMIENTO VIAL UNIDAD EJECUTORA DEL PRESTAMO 1822
DISEÑO FINAL DE INGENIERIA PARA LA CONSTRUCCION DE ESTACION DE PESAJE
PLANTA GENERAL DE ESTACION DE PESAJE
Agosto 2010 — GE-02

UEP
Folio N°
427
CuatrocientosVeintisiete

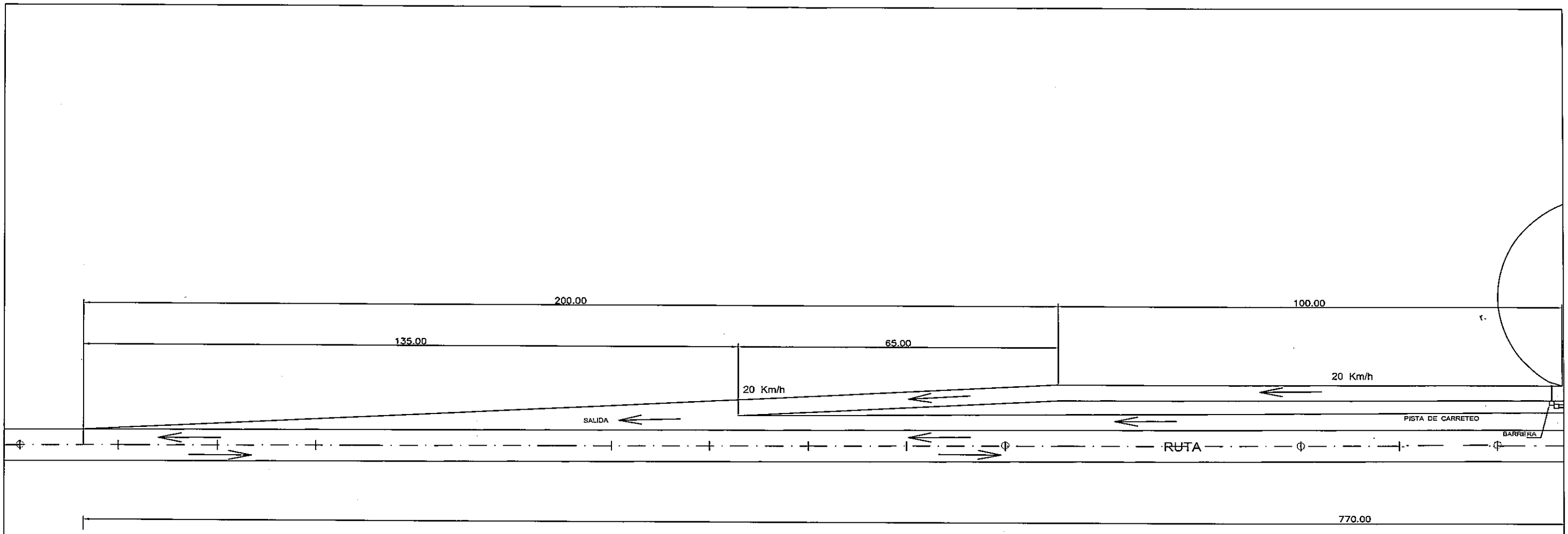

CARRIL DE SALIDA DE ESTACION DE PESAJE

REPUBLICA DEL PARAGUAY

PROGRAMA DE PAVIMENTACION DE CORREDORES DE INTEGRACION Y REHABILITACION Y MANTENIMIENTO VIAL
UNIDAD EJECUTORA DEL PRESTAMO 1822

DISEÑO FINAL DE INGENIERIA PARA LA CONSTRUCCION DE ESTACION DE PESAJE

PLANTA GENERAL DE ESTACION DE PESAJE

Agosto 2010 GE-03

UEP
Folio N°
428
CUATROCIENTOS
VEINTIOCHO

ESTACIóN DE PESAJE - PLANTA GENERAL
RUTA 8 "Dr. BLAS GARAY"

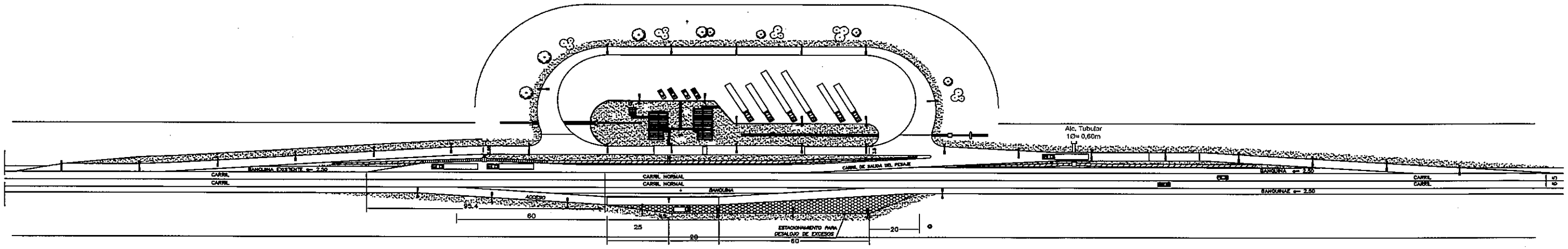

UBICACION: el eje de la estacion debe estar ubicado 750 m. antes del Puente sobre el Tebicuary (actualmente en construccion).

El sentido de control: Yuty-San Pedro del Parana

REPUBLICA DEL PARAGUAY MINISTERIO DE OBRAS PUBLICAS Y COMUNICACIONES GABINETE DEL VICEMINISTRO DE OBRAS PUBLICAS Y COMUNICACIONES DIRECCION DE VIALIDAD
PROGRAMA DE PAVIMENTACION DE CORREDORES DE INTEGRACION Y REHABILITACION Y MANTENIMIENTO VIAL UNIDAD EJECUTORA DEL PRESTAMO 1822
DISEÑO FINAL DE INGENIERIA PARA LA CONSTRUCCION DE ESTACION DE PESAJE
PLANTA GENERAL DE ESTACION DE PESAJE
Escala: / Fecha: Agosto 2010 / Lámina N°: GE-04

UEP
Folio Nº
429
CUATROCIENTOS
VEINTINUEVE

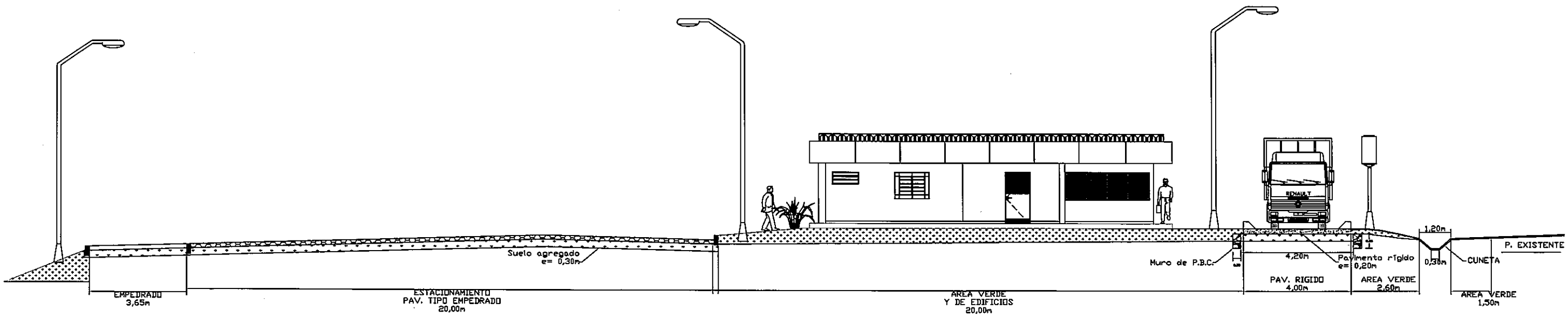

AREA DE RETORNO, ESTACIONAMIENTO Y BÁSCULA DE PRECISIÓN

REPUBLICA DEL PARAGUAY
MINISTERIO DE OBRAS PUBLICAS Y COMUNICACIONES
GABINETE DEL VICEMINISTRO DE OBRAS PUBLICAS Y COMUNICACIONES
DIRECCION DE VIALIDAD

PROGRAMA DE PAVIMENTACION DE CORREDORES DE INTEGRACION Y REHABILITACION Y MANTENIMIENTO VIAL
UNIDAD EJECUTORA DEL PRESTAMO 1822

DISEÑO FINAL DE INGENIERIA PARA LA CONSTRUCCION DE ESTACION DE PESAJE

PLANTA GENERAL DE ESTACION DE PESAJE

Escala:	Fecha: Agosto/2010	Plano Nº: GE-05

UEP
Folio Nº
430
CUATROCIENTOS
TREINTA

SECCIONES TRANSVERSALES TIPO
PESAJE

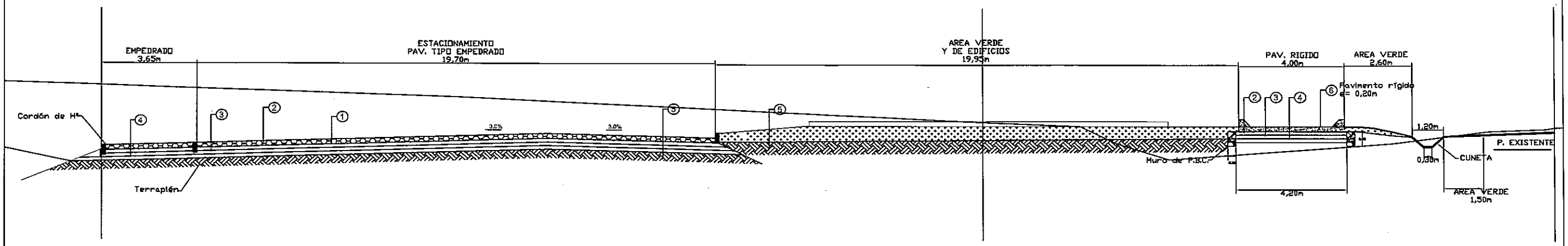

AREA DE RETORNO, ESTACIONAMIENTO Y BASCULA DE PRECISION

Nº	ITEM	DESCRIPCION DE PAVIMENTO EN AREA DE ESTACIOMAMIENTO	ESPESOR (m)	RESIST. COMPRESION SIMPLE 7 DIAS Kg/cm2	CBR%
1	3.8	PAVIMENTO TIPO EMPEDRADO	0,20m		
2	3.2	BASE GRANULAR ESTABILIZADA	0,15m		cbr>80 %
3	3.2	SUBBASE DE SUELO CEMENTO	0,15m	>15 Kg/cm2	
4	3.1	SUBRASANTE MEJORADA CON SUELO SELECCIONADO	0,00m		>10
5	1.6	TERRAPLEN			>5

Nº	ITEM	DESCRIPCION DE PAVIMENTO EN AREA DE PESAJE, ACCESO Y SALIDA	ESPESOR (m)	RESIST. COMPRESION SIMPLE 7 DIAS Kg/cm2	CBR%
2	3.2	BASE GRANULAR ESTABILIZADA	0,15m		cbr>80 %
3	3.2	SUBBASE DE SUELO CEMENTO	0,00m	>15 Kg/cm2	
4	3.1	SUBRASANTE MEJORADA CON SUELO SELECCIONADO	0,30m		>10
5	1.6	TERRAPLEN			>5
6		HORMIGON Fck 270Kg/cm2	0,20m		

REPUBLICA DEL PARAGUAY
MINISTERIO DE OBRAS PUBLICAS Y COMUNICACIONES
GABINETE DEL VICEMINISTRO DE OBRAS PUBLICAS Y COMUNICACIONES
DIRECCION DE VIALIDAD

PROGRAMA DE PAVIMENTACION DE CORREDORES DE INTEGRACION Y REHABILITACION Y MANTENIMIENTO VIAL
UNIDAD EJECUTORA DEL PRESTAMO 1822

DISEÑO FINAL DE INGENIERIA PARA LA CONSTRUCCION DE ESTACION DE PESAJE

PAQUETE ESTRUCTURAL

Escala:	Fecha:	Lamina Nº:
1:150	Agosto/2010	GE-06

UEP
Folio Nº
431
CUATROCIENTOS
TREINTA Y
UNO

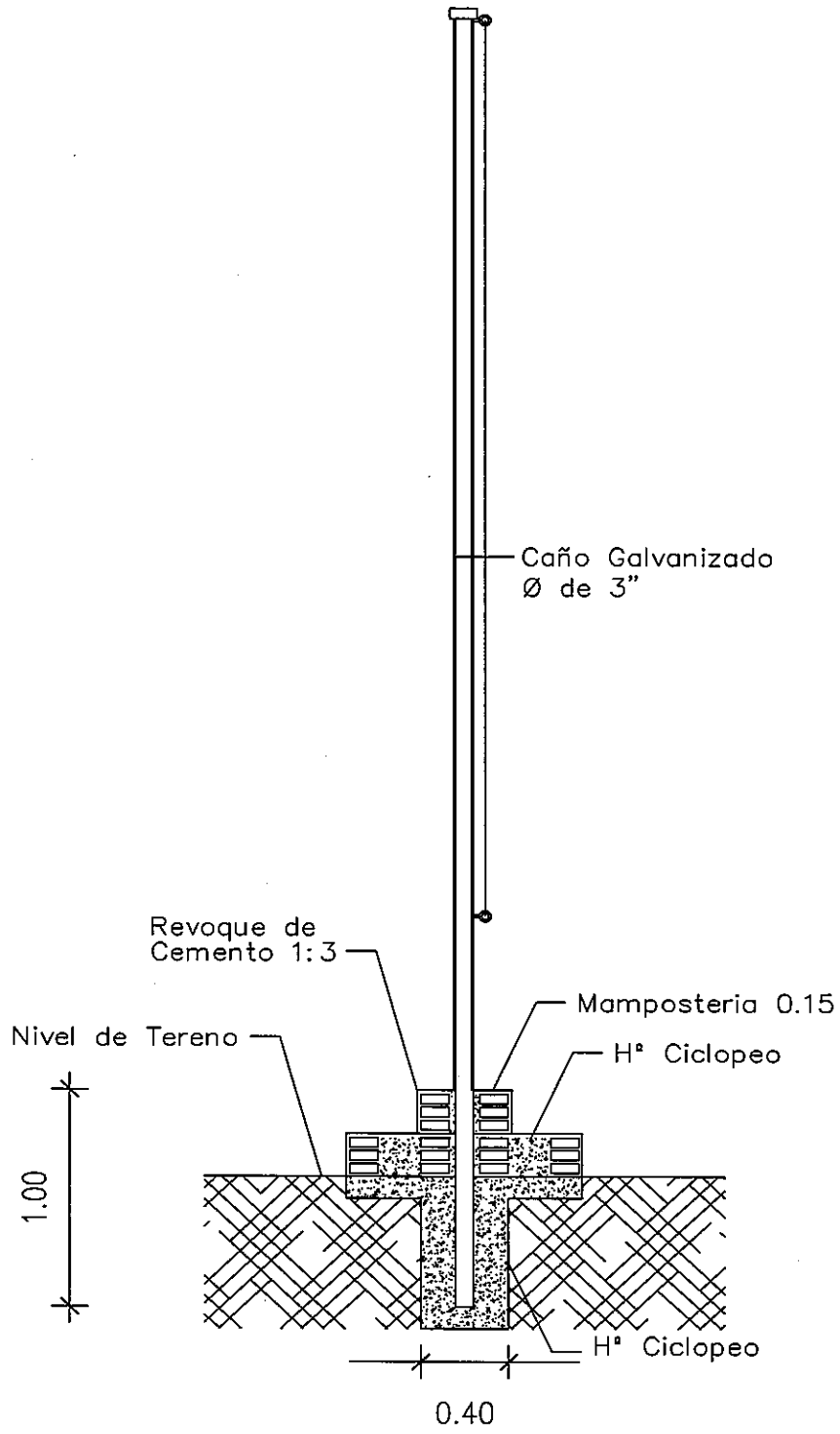

CORTE A–A Esc: 1./30

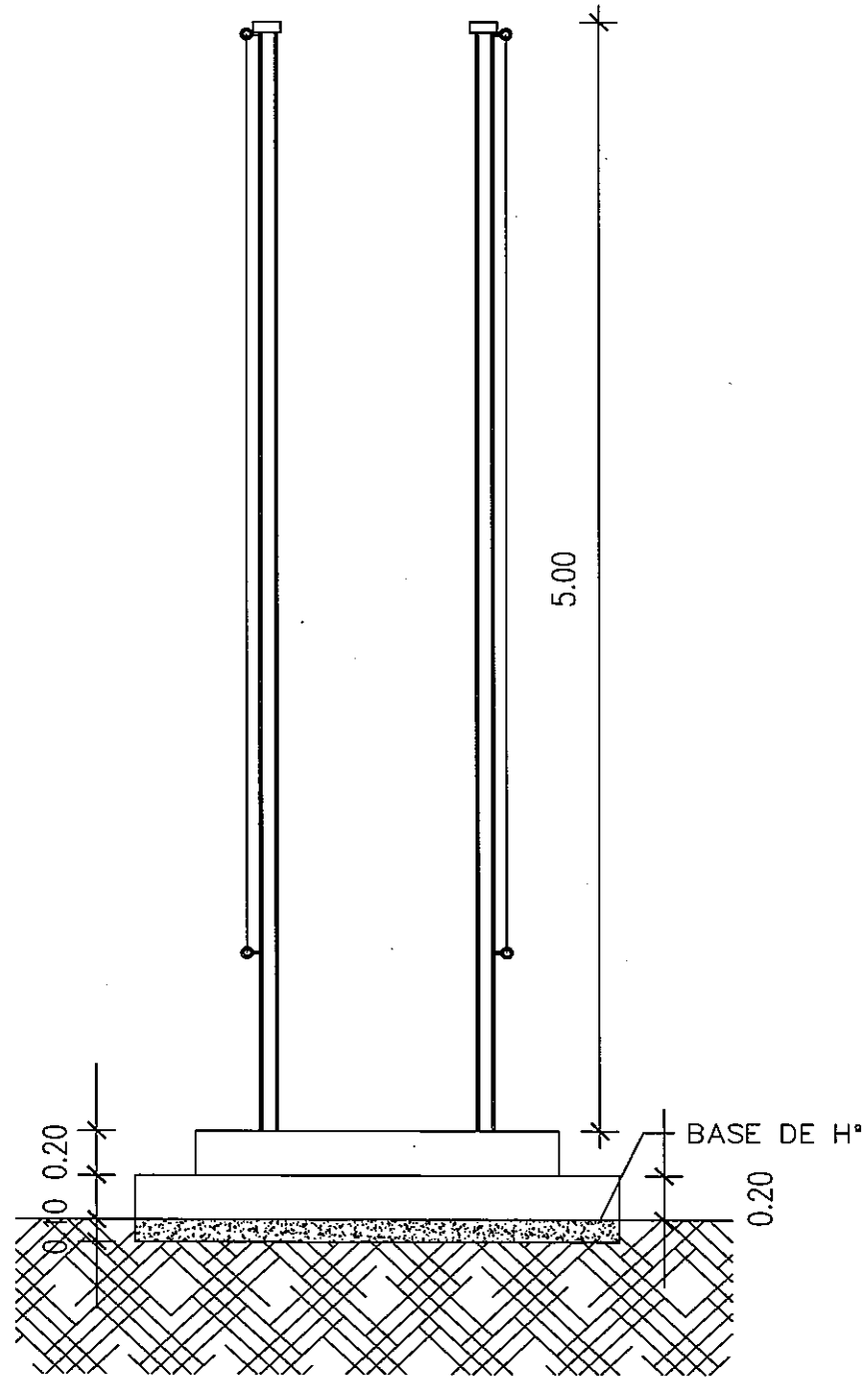

ALZADO Esc: 1./30

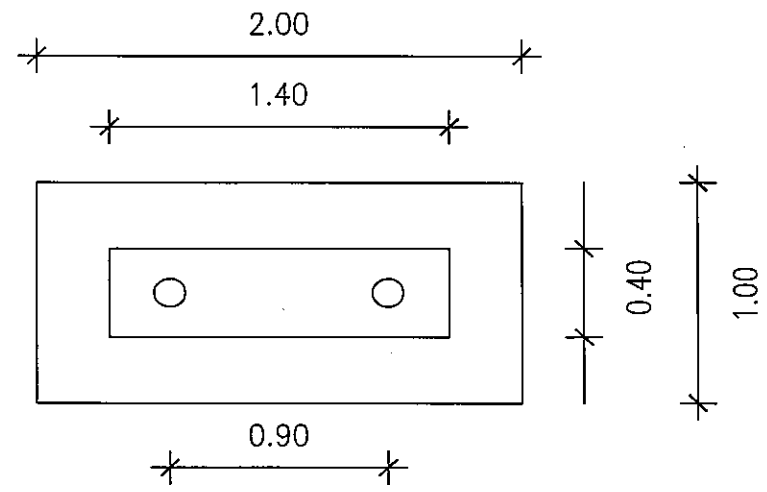

PLANTA Esc: 1./30

REPUBLICA DEL PARAGUAY
MINISTERIO DE OBRAS PUBLICAS Y COMUNICACIONES
GABINETE DEL VICEMINISTRO DE OBRAS PUBLICAS Y COMUNICACIONES
DIRECCION DE VIALIDAD

PROGRAMA PAVIMENTACION DE CORREDORES DE INTEGRACION Y REHABILITACION Y MANTENIMIENTO VIAL
UNIDAD EJECUTORA DEL PRESTAMO 1822

DISEÑO FINAL DE INGENIERIA PARA LA CONSTRUCCION DE ESTACION DE PESAJE

DETALLE DE MASTIL

Escala:	Fecha:	Lamina N°:
1:30	Agosto/2010	GE–07

UEP
Folio N°
432
CUATROCIENTOS
TREINTA Y
DOS

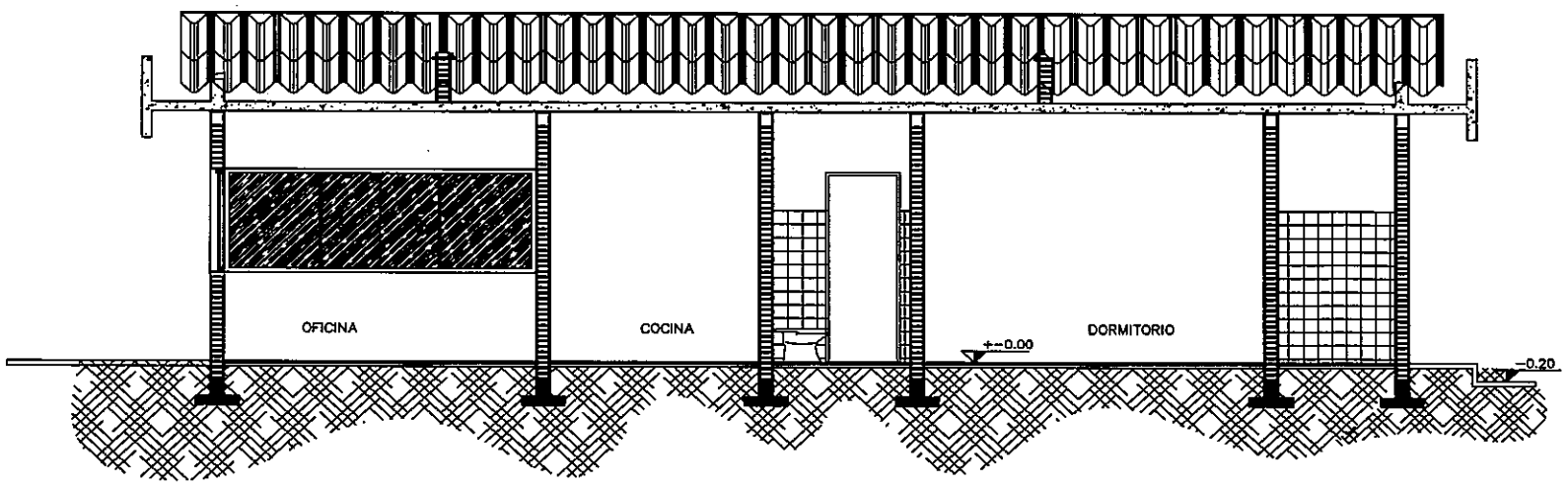

CORTE B-B'

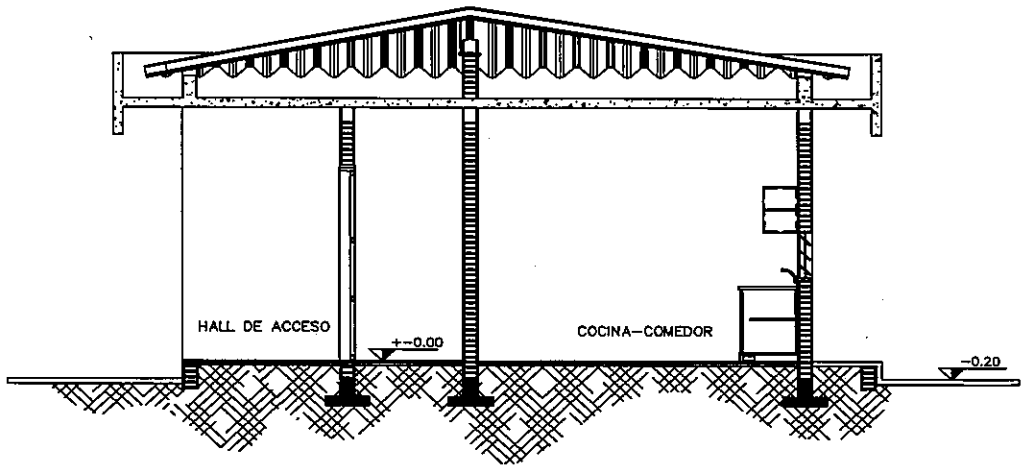

CORTE A-A'

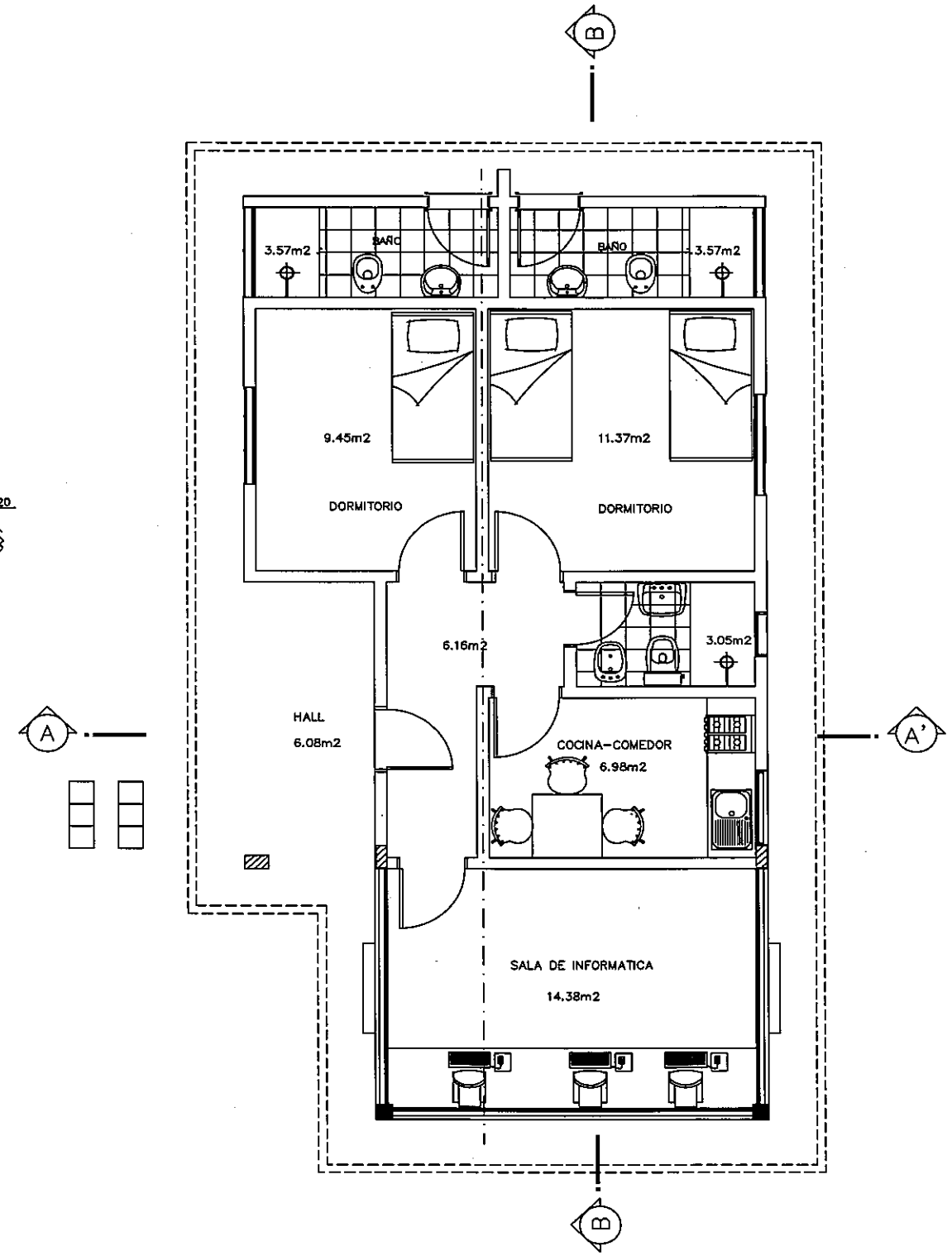

PLANTA ACOTADA

REPUBLICA DEL PARAGUAY
MINISTERIO DE OBRAS PUBLICAS Y COMUNICACIONES
GABINETE DEL VICEMINISTRO DE OBRAS PUBLICAS Y COMUNICACIONES
DIRECCION DE VIALIDAD

PROGRAMA DE PAVIMENTACION DE CORREDORES DE INTEGRACION Y REHABILITACION Y MANTENIMIENTO VIAL
UNIDAD EJECUTORA DEL PRESTAMO 1822

DISEÑO FINAL DE INGENIERIA PARA LA CONSTRUCCION DE ESTACION DE PESAJE

OFICINA DE PESAJE – PLANTA Y CORTES

Escala:	Fecha:	Lámina Nº
1:75	Agosto/2010	OP-01

UEP

Folio Nº 433
CUATROCIENTOS TREINTA Y TRES

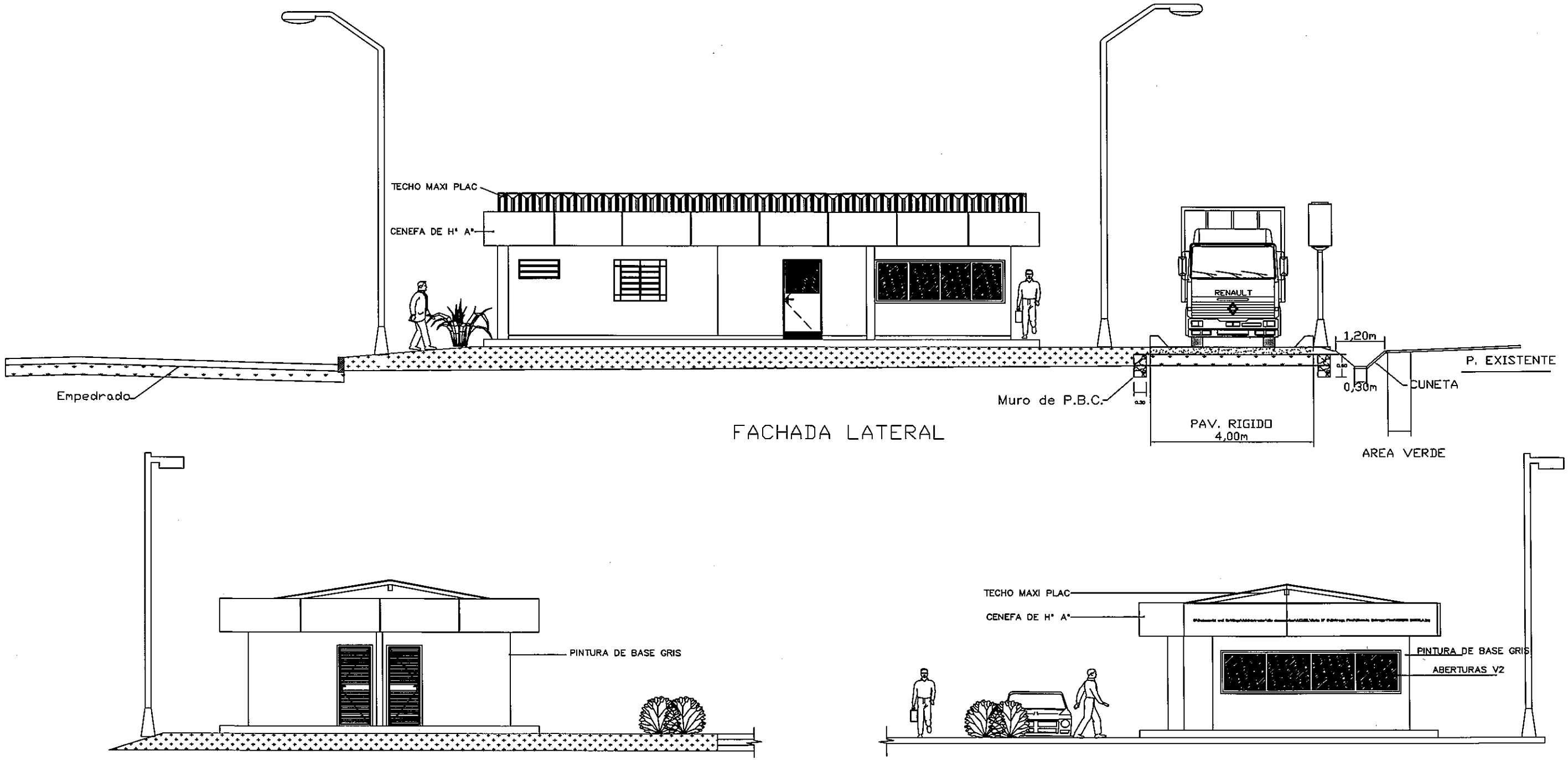

FACHADA LATERAL

FACHADA POSTERIOR

FACHADA FRONTAL

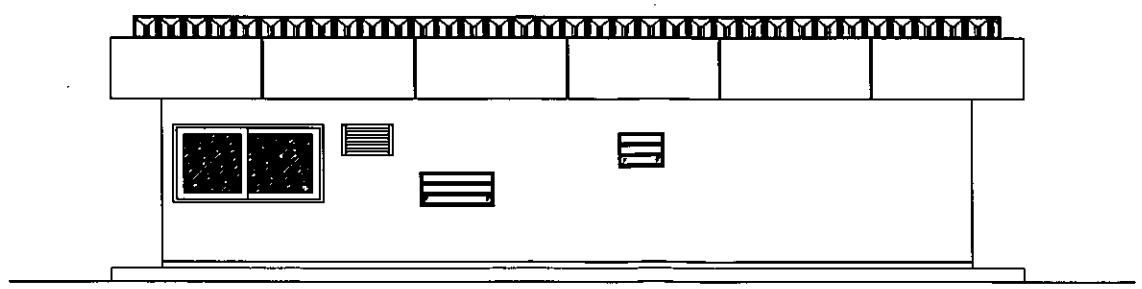

FACHADA LATERAL
Escala 1/50

REPUBLICA DEL PARAGUAY
MINISTERIO DE OBRAS PUBLICAS Y COMUNICACIONES
GABINETE DEL VICEMINISTRO DE OBRAS PUBLICAS Y COMUNICACIONES
DIRECCION DE VIALIDAD

PROGRAMA DE PAVIMENTACION DE CORREDORES DE INTEGRACION Y REHABILITACION Y MANTENIMIENTO VIAL
UNIDAD EJECUTORA DEL PRESTAMO 1822

DISEÑO FINAL DE INGENIERIA PARA LA CONSTRUCCION DE ESTACION DE PESAJE

OFICINA DE PESAJE – FACHADA FRONTAL Y LATERAL

Escala: 1:75	Fecha: Agosto/2010	Dibujo N°: OP-02

UEP
Folio Nº
434
CUATROCIENTOS
TREINTA Y CUATRO

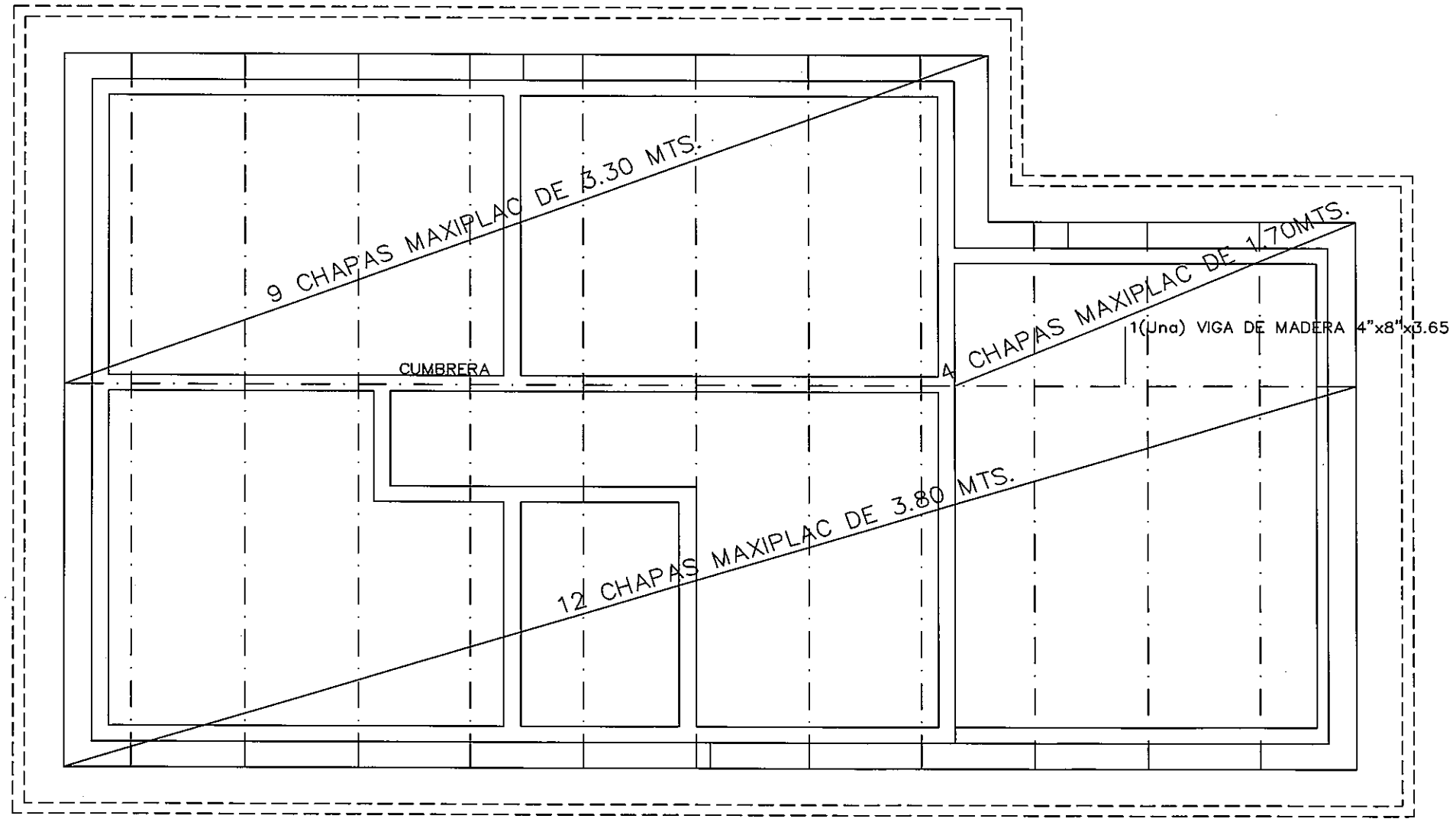

PLANTA DE TECHO

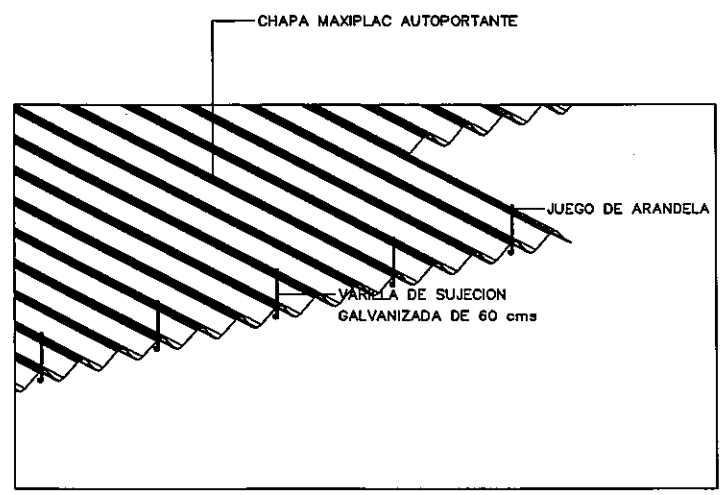

DETALLE DE
SUJECION DE CHAPA

REPUBLICA DEL PARAGUAY
MINISTERIO DE OBRAS PUBLICAS Y COMUNICACIONES
GABINETE DEL VICEMINISTRO DE OBRAS PUBLICAS Y COMUNICACIONES
DIRECCION DE VIALIDAD

PROGRAMA DE PAVIMENTACION DE CORREDORES DE INTEGRACION Y REHABILITACION Y MANTENIMIENTO VIAL
UNIDAD EJECUTORA DEL PRESTAMO 1822

DISEÑO FINAL DE INGENIERIA PARA LA CONSTRUCCION DE ESTACION DE PESAJE

PLANTA DE TECHO

Escala:	Fecha:	Dibujo N°:
1:50	Agosto/2010	0P-03

UEP
Folio N°
43
CUADERNILLO N°01
TREINTAY CINCO

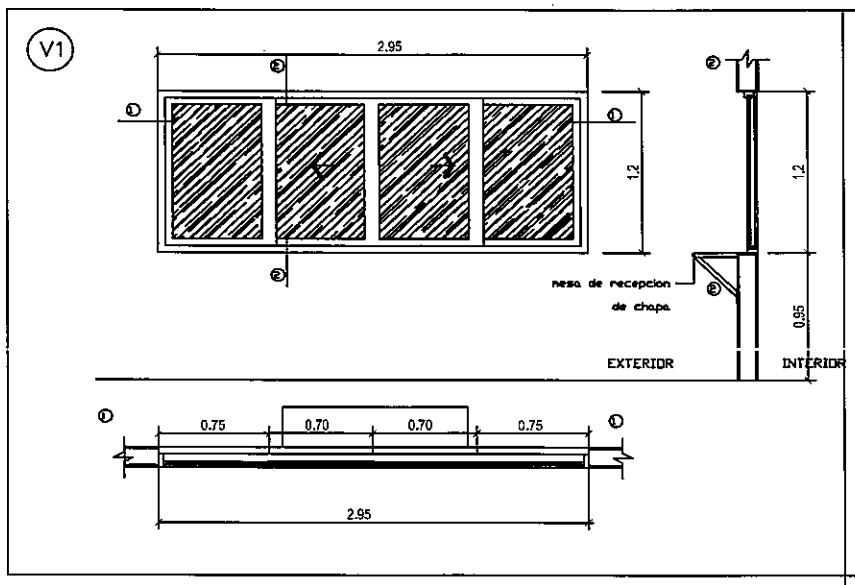

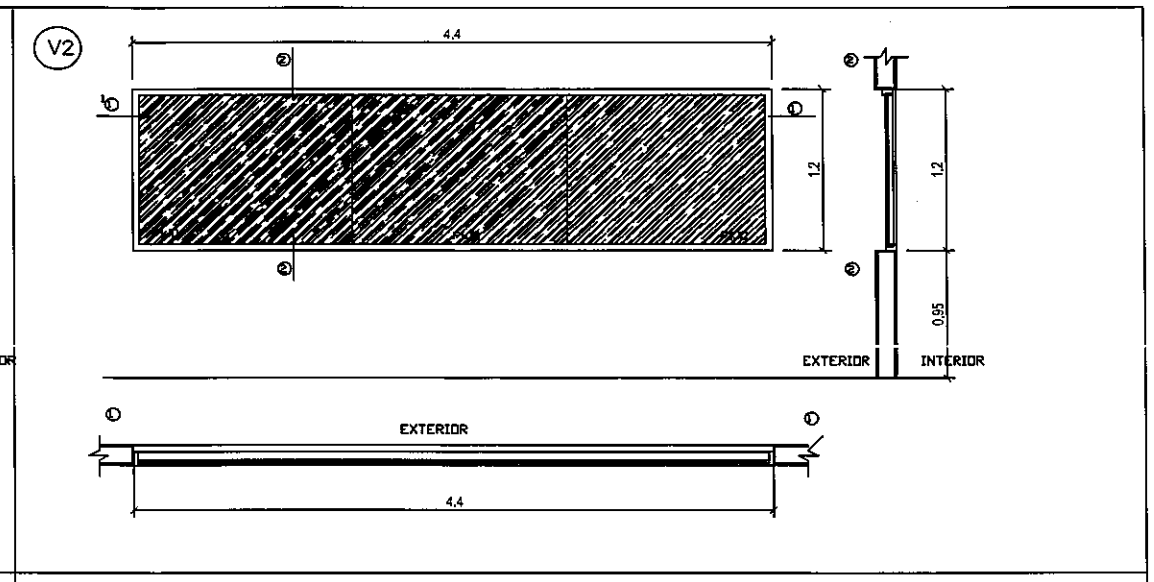

NOMBRE	V1	NOMBRE	V2
DIMENSION	3.2 X 1.15	DIMENSION	4.5 X 1.15
TIPO	BLINDEX	TIPO	BLINDEX
MARCO	MARCO DE CHAPA DOBLADA	MARCO	MARCO DE CHAPA DOBLADA
TERMINACION		TERMINACION	
CANTIDAD	1	CANTIDAD	1
AMBIENTES	SALA INFORMATICA	AMBIENTES	SALA INFORMATICA
HERRAJES		HERRAJES	

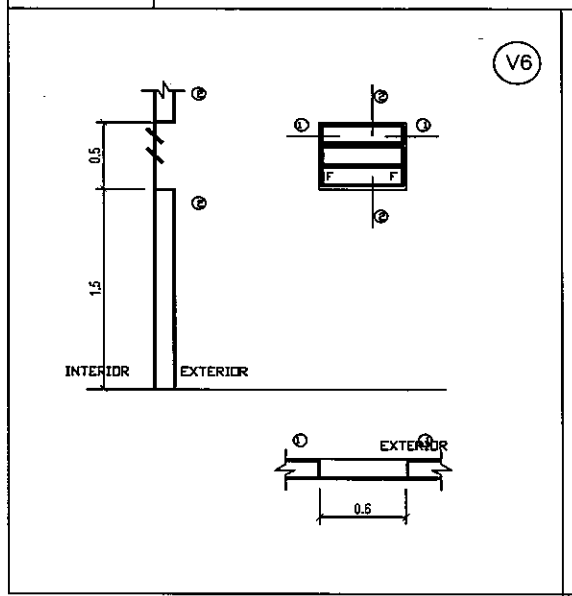

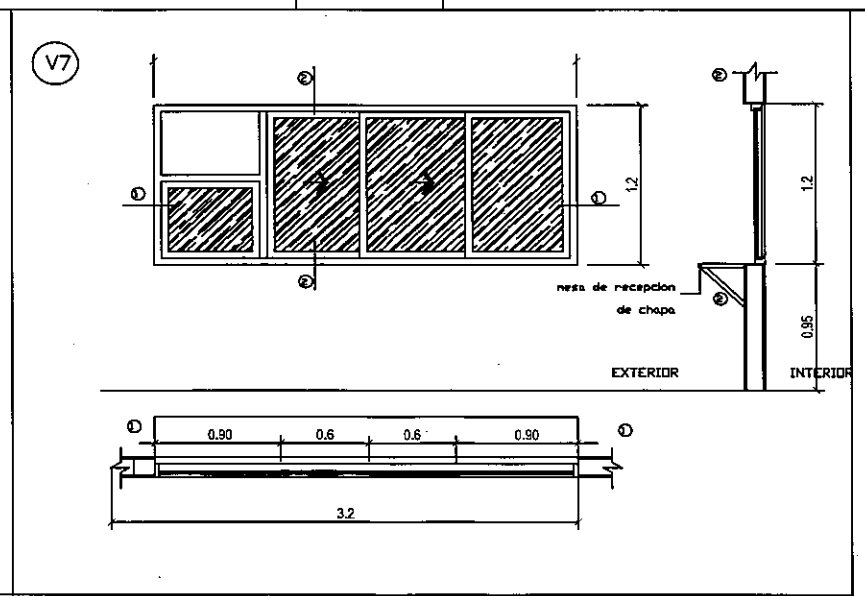

NOMBRE	V4	NOMBRE	V1
DIMENSION	0.6X0.5	DIMENSION	3.2 X 1.15
	BALANCIN	TIPO	BLINDEX
		MARCO	MARCO DE CHAPA DOBLADA + HOJAS DE ALUMINIO
TERMINACION		TERMINACION	
CANTIDAD	1	CANTIDAD	1
AMBIENTES	BAÑOS	AMBIENTES	SALA INFORMATICA
HERRAJES		HERRAJES	

REPUBLICA DEL PARAGUAY
MINISTERIO DE OBRAS PUBLICAS Y COMUNICACIONES
GABINETE DEL VICEMINISTRO DE OBRAS PUBLICAS Y COMUNICACIONES
DIRECCION DE VIALIDAD

PROGRAMA DE PAVIMENTACION DE CORREDORES DE INTEGRACION Y REHABILITACION Y MANTENIMIENTO VIAL
UNIDAD EJECUTORA DEL PRESTAMO 1822

DISEÑO FINAL DE INGENIERIA PARA LA CONSTRUCCION DE ESTACION DE PESAJE

DETALLE DE ABERTURAS

Escala:	Fecha: Agosto/2010	UEP	Lámina Nº: OP–04

Folio Nº 436
CUATROCIENTOS TREINTA Y SEIS

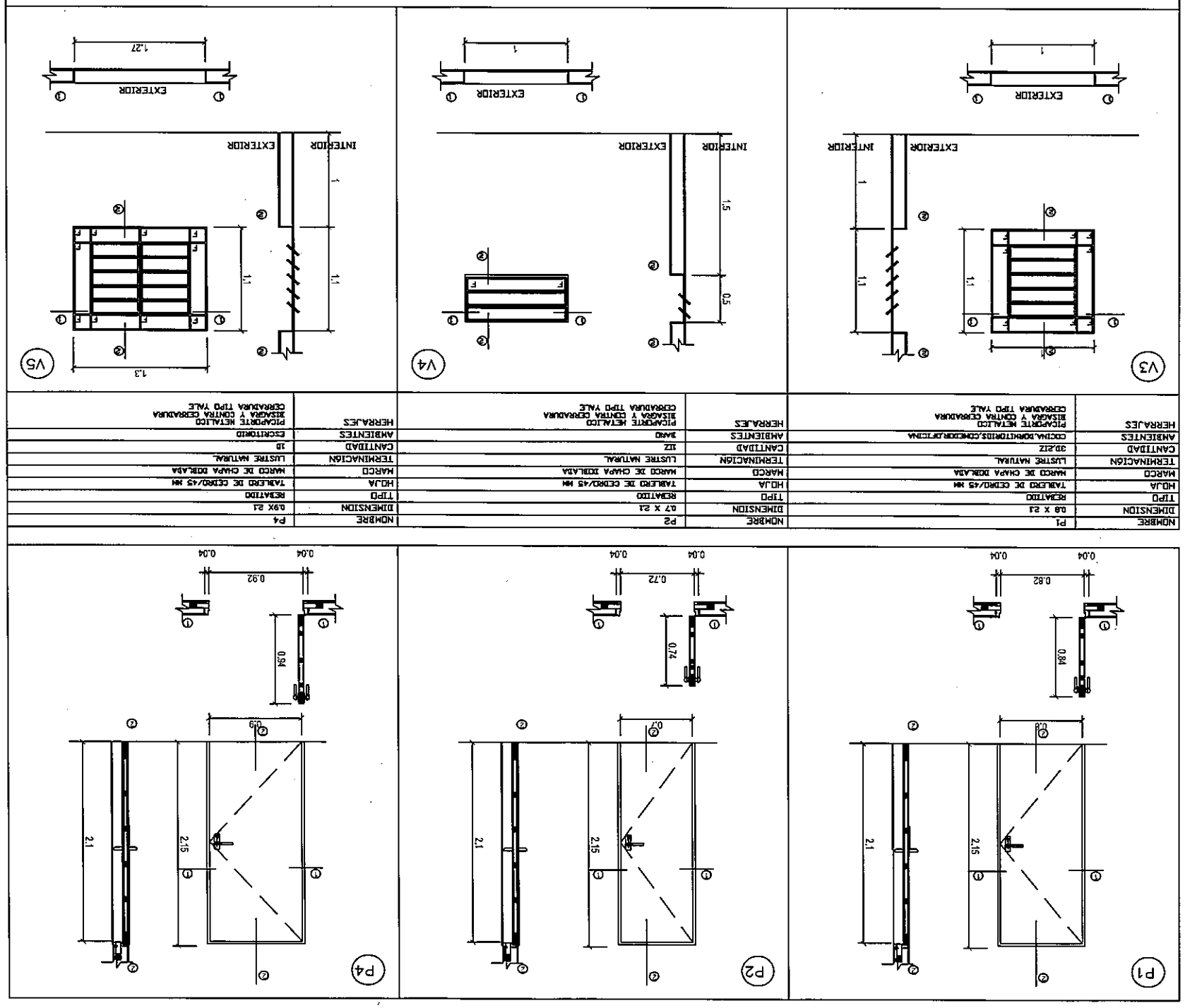

NOMBRE	V3	NOMBRE	V4	NOMBRE	V5
DIMENSION	1 X 1.1	DIMENSION	0.6X0.5	DIMENSION	1.3X1.1
TIPO	BALANCIN	TIPO	BALANCIN	TIPO	BALANCIN
HOJA		HOJA		HOJA	
MARCO		MARCO		MARCO	
TERMINACION		TERMINACION		TERMINACION	
CANTIDAD	4	CANTIDAD	1	CANTIDAD	3
AMBIENTES	DORMITORIOS	AMBIENTES	COCINA	AMBIENTES	COMEDOR,ESCRITORIO
HERRAJES		HERRAJES		HERRAJES	

NOMBRE	P1	NOMBRE	P2	NOMBRE	P4
DIMENSION	0.8 x 2.1	DIMENSION	0.7 x 2.1	DIMENSION	0.9X 2.1
TIPO	BATIDO	TIPO	BATIDO	TIPO	BATIDO
HOJA	TABLERO DE CEDRO/45 MM	HOJA	TABLERO DE CEDRO/45 MM	HOJA	TABLERO DE CEDRO/45 MM
MARCO	MARCO DE CHAPA DOBLADA	MARCO	MARCO DE CHAPA DOBLADA	MARCO	MARCO DE CHAPA DOBLADA
TERMINACION	LUSTRE NATURAL	TERMINACION	LUSTRE NATURAL	TERMINACION	LUSTRE NATURAL
CANTIDAD	32/212	CANTIDAD	12	CANTIDAD	10
AMBIENTES	COCINA,DORMITORIOS,COMEDOR,PATIOS	AMBIENTES	BAÑO	AMBIENTES	ESCRITORIO
HERRAJES	PICAPORTE METALICO BISAGRA Y CONTRA CERRADURA CERRADURA TIPO YALE	HERRAJES	PICAPORTE METALICO BISAGRA Y CONTRA CERRADURA CERRADURA TIPO YALE	HERRAJES	PICAPORTE METALICO BISAGRA Y CONTRA CERRADURA CERRADURA TIPO YALE

REPUBLICA DEL PARAGUAY
MINISTERIO DE OBRAS PUBLICAS Y COMUNICACIONES
GABINETE DEL MINISTRO DE OBRAS PUBLICAS Y COMUNICACIONES
DIRECCION DE VIALIDAD

PROGRAMA DE PAVIMENTACION DE CORREDORES DE INTEGRACION Y REHABILITACION Y MANTENIMIENTO VIAL
UNIDAD EJECUTORA DEL PRESTAMO 1822

DISEÑO FINAL DE INGENIERIA PARA LA CONSTRUCCION DE ESTACION DE PESAJE

DETALLE DE ABERTURAS

Dibujo: | Fecha: Agosto/2012 | Lámina N°: OP-05

Folio Nº 437 Publicación Tramite y Archivo

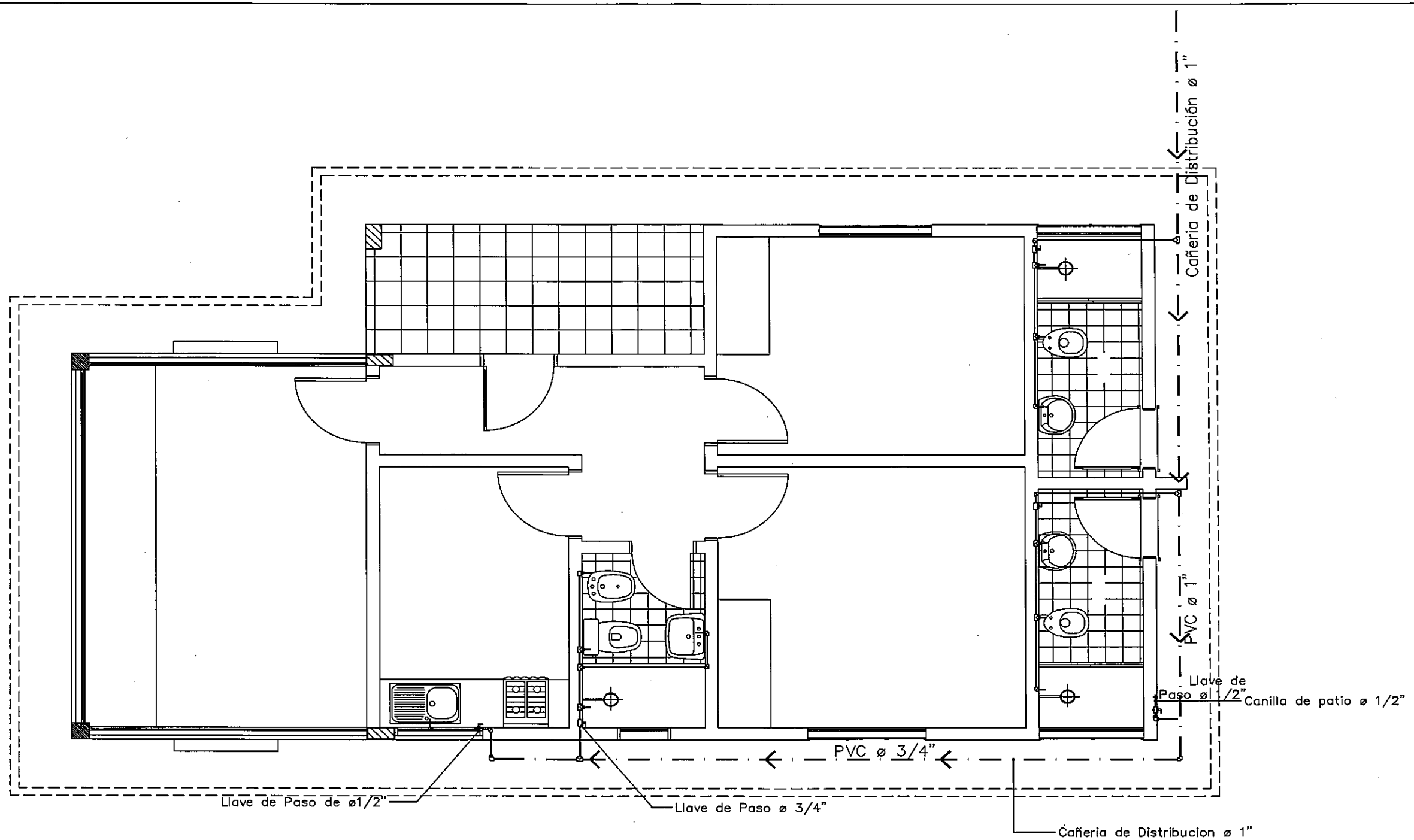

PLANTA INST. DE AGUA CORRIENTE

REPUBLICA DEL PARAGUAY
MINISTERIO DE OBRAS PUBLICAS Y COMUNICACIONES
GABINETE DEL VICEMINISTRO DE OBRAS PUBLICAS Y COMUNICACIONES
DIRECCION DE VIALIDAD

PROGRAMA DE PAVIMENTACION DE CORREDORES DE INTEGRACION Y REHABILITACION Y MANTENIMIENTO VIAL
UNIDAD EJECUTORA DEL PRESTAMO 1822

DISEÑO FINAL DE INGENIERIA PARA LA CONSTRUCCION DE ESTACION DE PESAJE

PLANTA DE INST. DE AGUA CORRIENTE

Escala:	Fecha:	Plano N°:
1:50	Agosto/2010	OP-06

UEP
Folio Nº
438
cuatrocientos
treinta y ocho

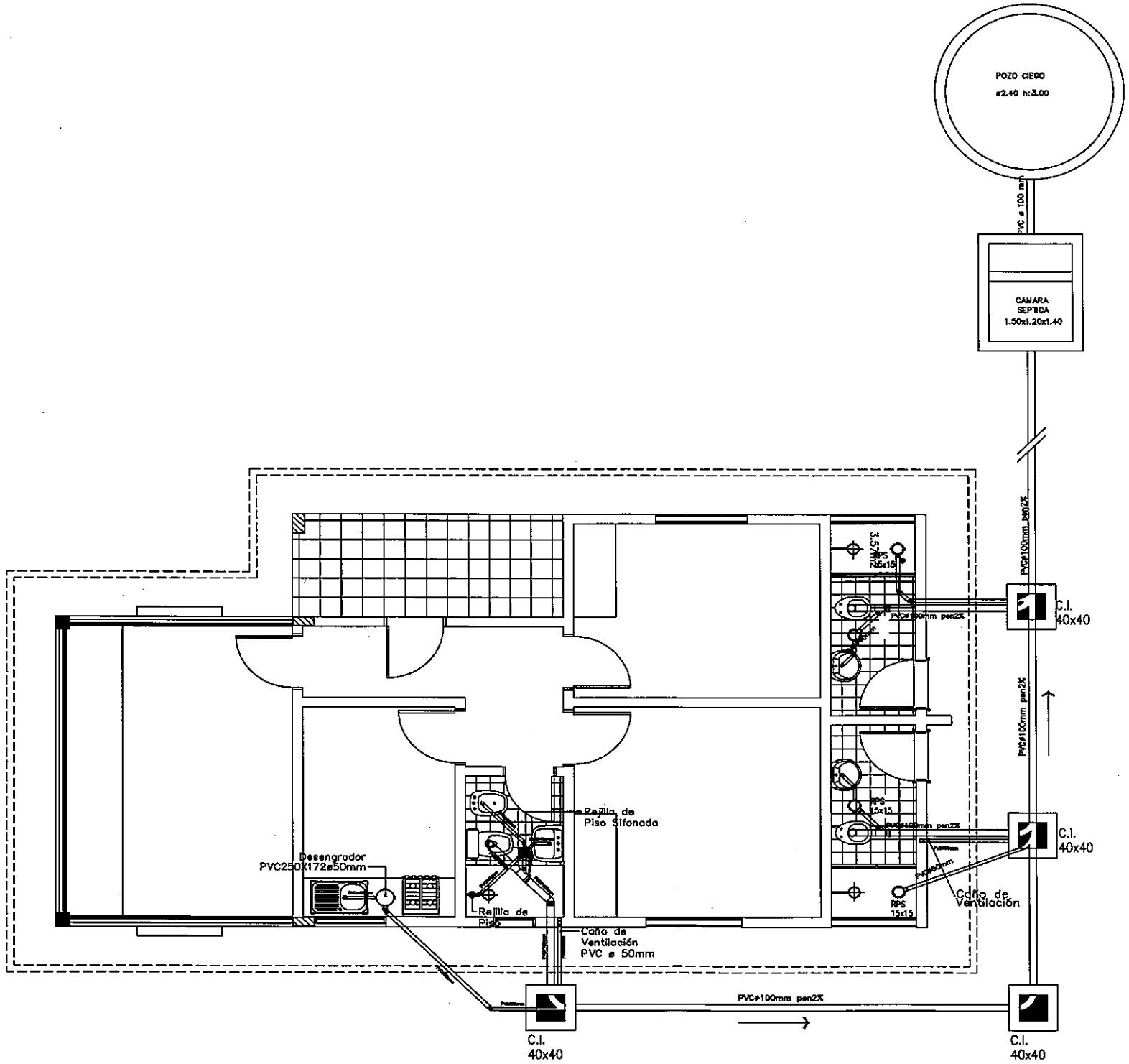

PLANTA DESAGUE CLOACAL

REPUBLICA DEL PARAGUAY
MINISTERIO DE OBRAS PUBLICAS Y COMUNICACIONES
GABINETE DEL VICEMINISTRO DE OBRAS PUBLICAS Y COMUNICACIONES
DIRECCION DE VIALIDAD

PROGRAMA DE PAVIMENTACION DE CORREDORES DE INTEGRACION Y REHABILITACION Y MANTENIMIENTO VIAL
UNIDAD EJECUTORA DEL PRESTAMO 1822

DISEÑO FINAL DE INGENIERIA PARA LA CONSTRUCCION DE ESTACION DE PESAJE

PLANTA DE DESAGUE CLOACAL

Escala: 1:75	Fecha: Agosto/2010	Lámina N°: OP-07

UEP
Folio Nº 434
cuatrocientos treinta y nueve

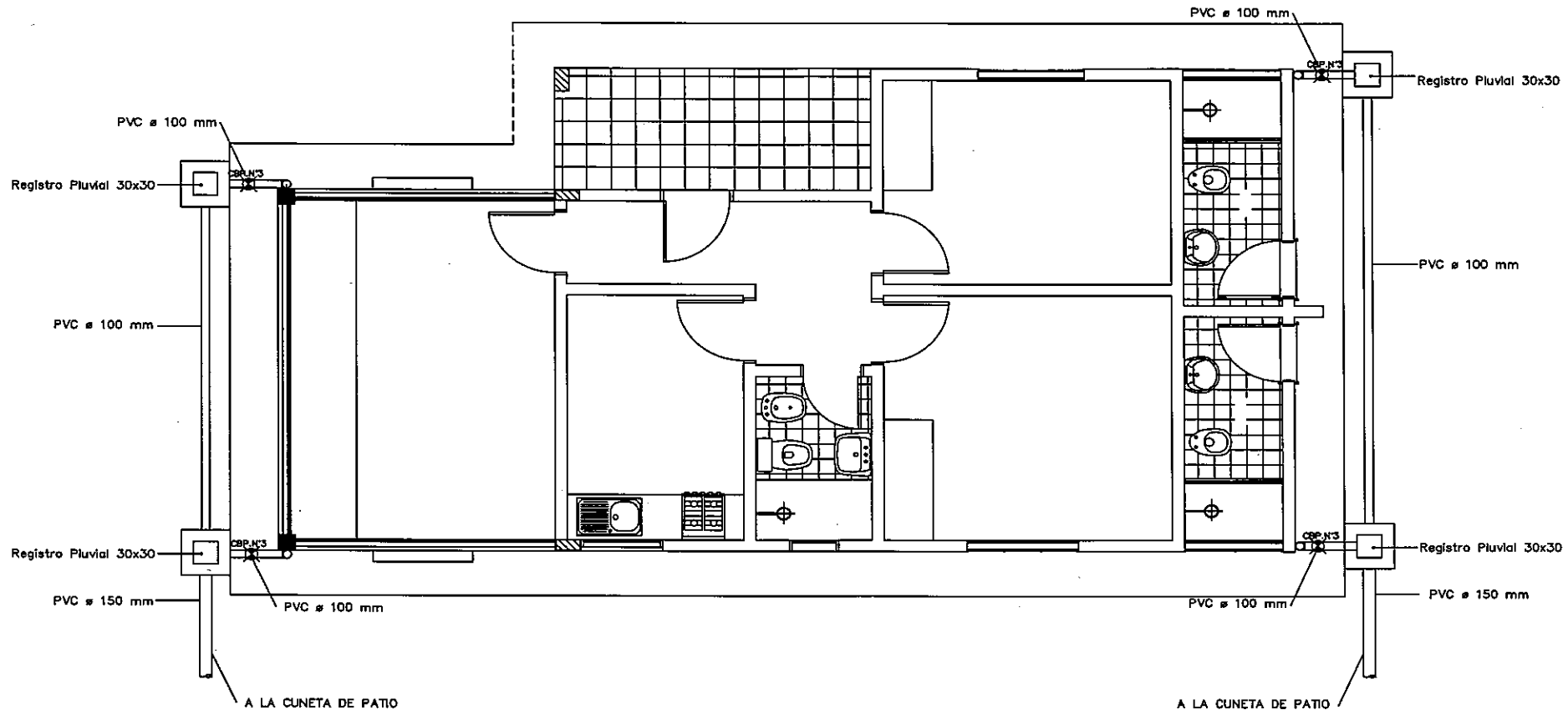

PLANTA DE DESAGUE PLUVIAL

REPUBLICA DEL PARAGUAY
MINISTERIO DE OBRAS PUBLICAS Y COMUNICACIONES
GABINETE DEL VICEMINISTRIO DE OBRAS PUBLICAS Y COMUNICACIONES
DIRECCION DE VIALIDAD

PROGRAMA DE PAVIMENTACION DE CORREDORES DE INTEGRACION Y REHABILITACION Y MANTENIMIENTO VIAL
UNIDAD EJECUTORA DEL PRESTAMO 1822

DISEÑO FINAL DE INGENIERIA PARA LA CONSTRUCCION DE ESTACION DE PESAJE

PLANTA DE DESAGUE PLUVIAL

Escala:	Fecha:	Lámina Nº:
1:75	Agosto/2010	OP-08

UEP
Folio Nº
440
cuatro cuarenta
cuarenta

ESQUEMA DE TABLERO

TSUPS

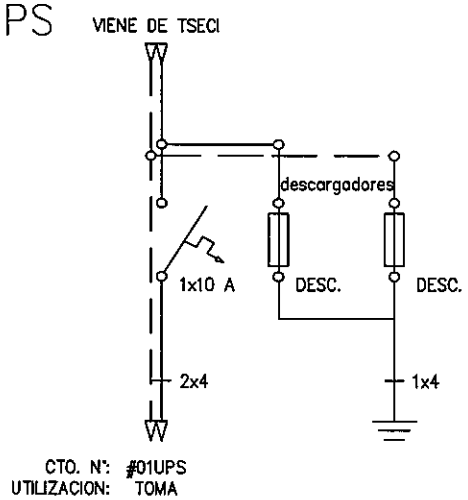

PLAFONES ANTIVANDALO 20W

1G

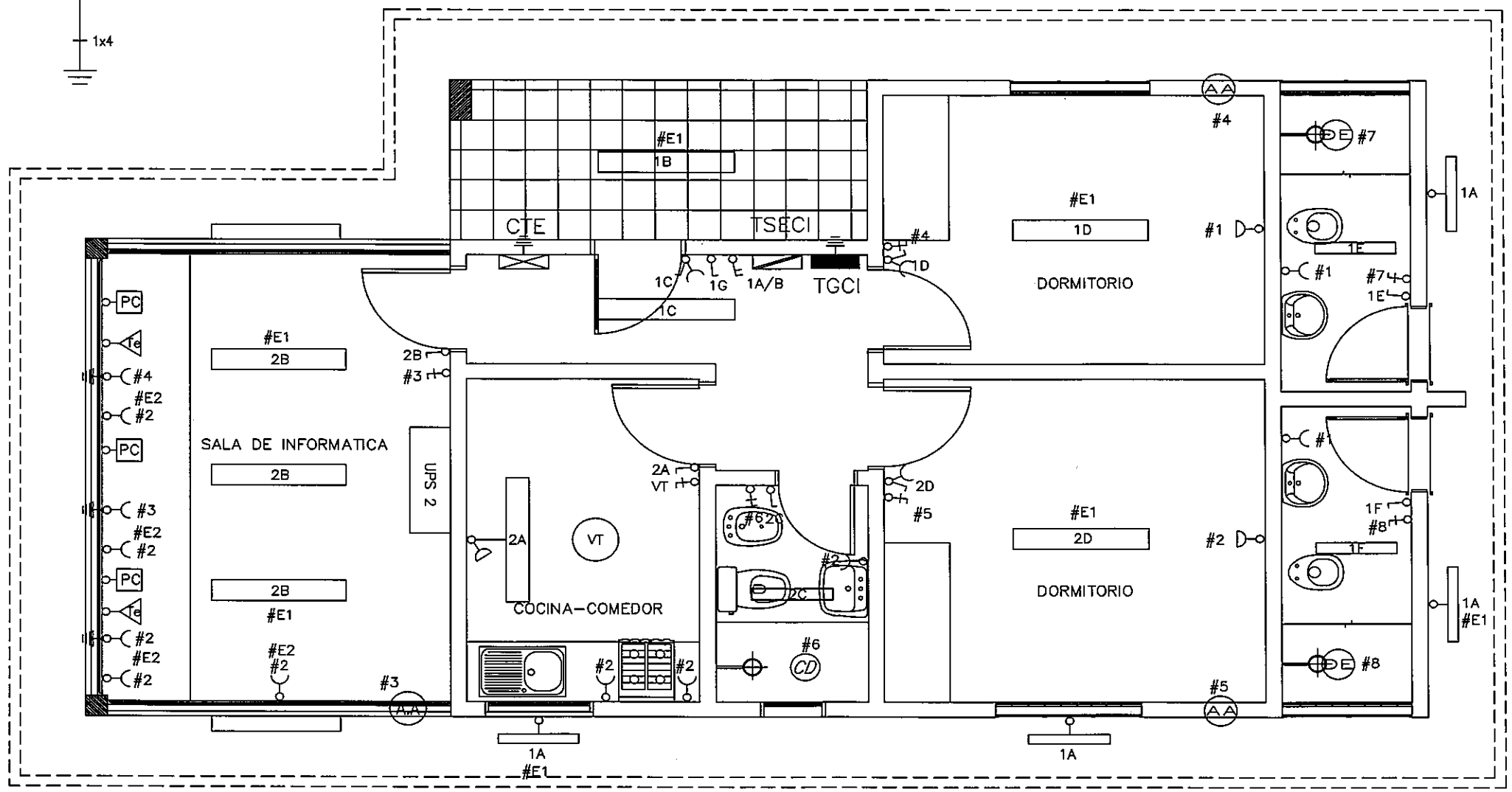

PLANTA ELECTRICO

REFERENCIAS

- FLUORESCENTE ADOSADO AL TECHO 1x20W
- FLUORESCENTE EN APLIQUE 1x20W
- FLUORESCENTE ADOSADO AL TECHO 1x40W
- TOMA CORRIENTE A BAJA ALTURA
- TOMA CORRIENTE A MEDIA ALTURA
- TOMA CORRIENTE CON PUESTA A TIERRA
- AA — AIRE ACONDICIONADO INDIVIDUAL
- TV — TOMA PARA Tv. POR CABLE
- Te — TOMA PARA TELEFONO A BAJA ALTURA
- PC — TOMA PARA RED DE DATOS PC.
- LLAVE DE UN PUNTO
- LLAVE DE DOS PUNTO
- LLAVE DE UN PUNTO Y TOMA
- LLAVE UNIOLAR 25A..
- TGCI — TABLERO GENERAL CASETA DE INSPECCION
- TSECI — TABLERO SECCIONAL EMERGENCIA C. DE INSPECCION
- CTE — CAJA DE DISTRIBUCION PRINCIPAL DE TELEFONO

REPUBLICA DEL PARAGUAY
MINISTERIO DE OBRAS PUBLICAS Y COMUNICACIONES
GABINETE DEL VICEMINISTRO DE OBRAS PUBLICAS Y COMUNICACIONES
DIRECCION DE VIALIDAD

PROGRAMA DE PAVIMENTACION DE CORREDORES DE INTEGRACION Y REHABILITACION Y MANTENIMIENTO VIAL
UNIDAD EJECUTORA DEL PRESTAMO 1822

DISEÑO FINAL DE INGENIERIA PARA LA CONSTRUCCION DE ESTACION DE PESAJE

PLANTA DE INST. ELECTRICA EN OFICINA

Escala:	Fecha:	Lámina N°:
1:50	Agosto/2010	OP-09

UEP
Folio N° 447
Cuatrocientos cuarenta y uno

Tablero Seccional Caseta Policia ANDE

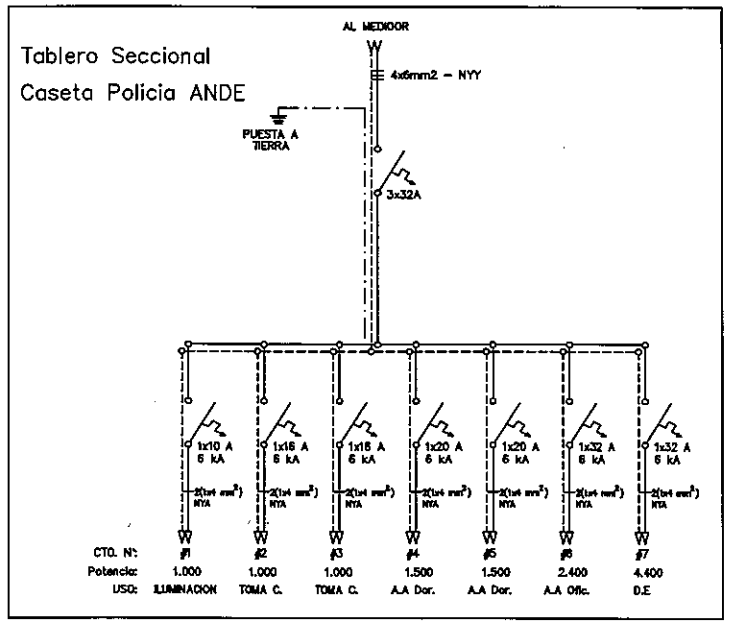

Tablero Seccional Caseta Policia S/ Generador

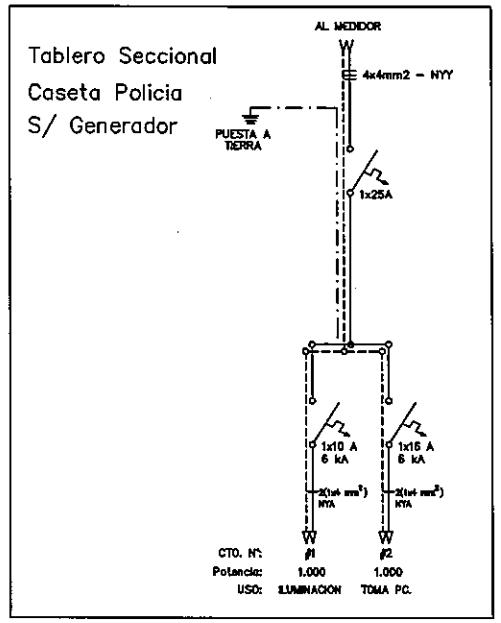

Tablero Seccional Caseta Inspección S/ ANDE

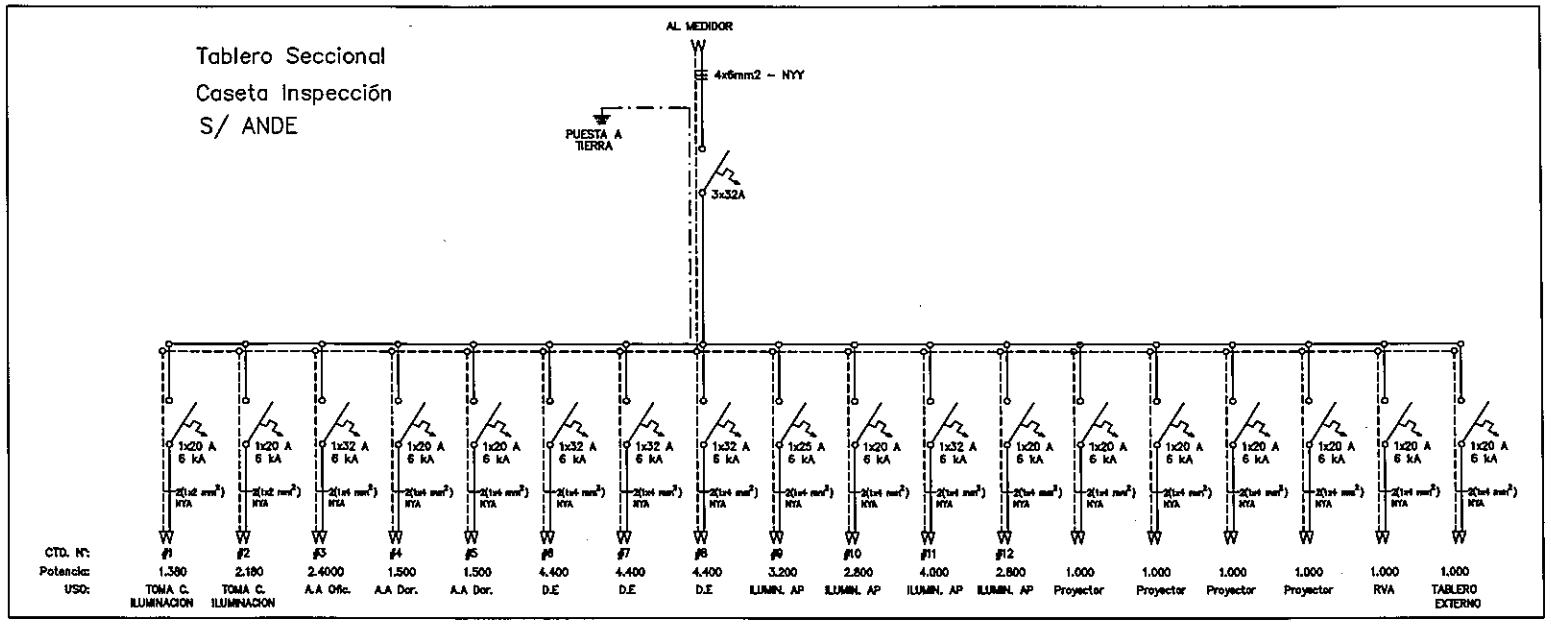

Tablero Seccional Bascula S/ Generador

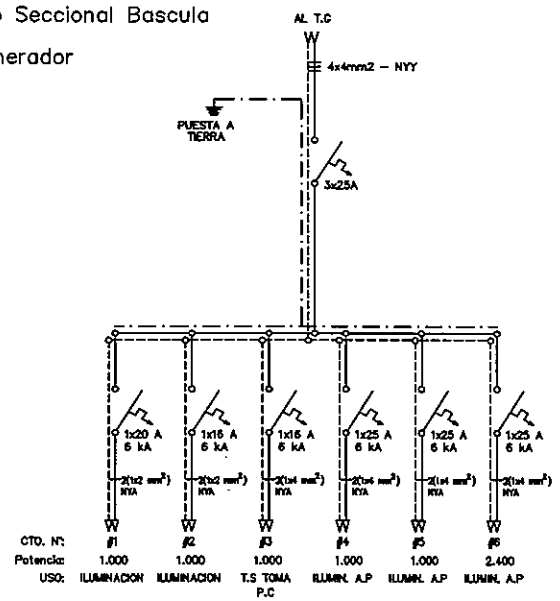

Tablero General (red ANDE)

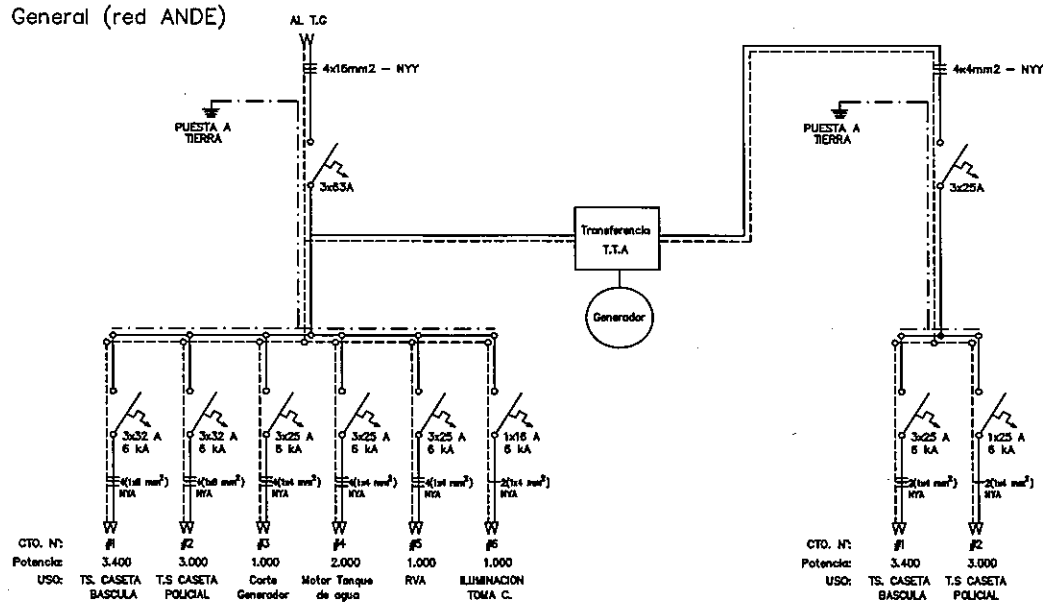

Tablero General Emergencias

SIMBOLOS	SIMBOLOS	NOTAS
INTERRUPTOR AUTOMATICO TERMOMAGNETICO INTERRUPTOR MANUAL		1) 2)

REPUBLICA DEL PARAGUAY
MINISTERIO DE OBRAS PUBLICAS Y COMUNICACIONES
GABINETE DEL VICEMINISTRO DE OBRAS PUBLICAS Y COMUNICACIONES
DIRECCION DE VALIDAD

PROGRAMA DE PAVIMENTACION DE CORREDORES DE INTEGRACION Y REHABILITACION Y MANTENIMIENTO VIAL
UNIDAD EJECUTORA DEL PRESTAMO 1822

DISEÑO FINAL DE INGENIERIA PARA LA CONSTRUCCION DE ESTACION DE PESAJE

ESQUEMA DE TABLEROS

Escala: S/E | Fecha: Agosto/2010 | Dibujo N°: OP–10

UEP
Folio N° 442
cuarto cuarenta y dos

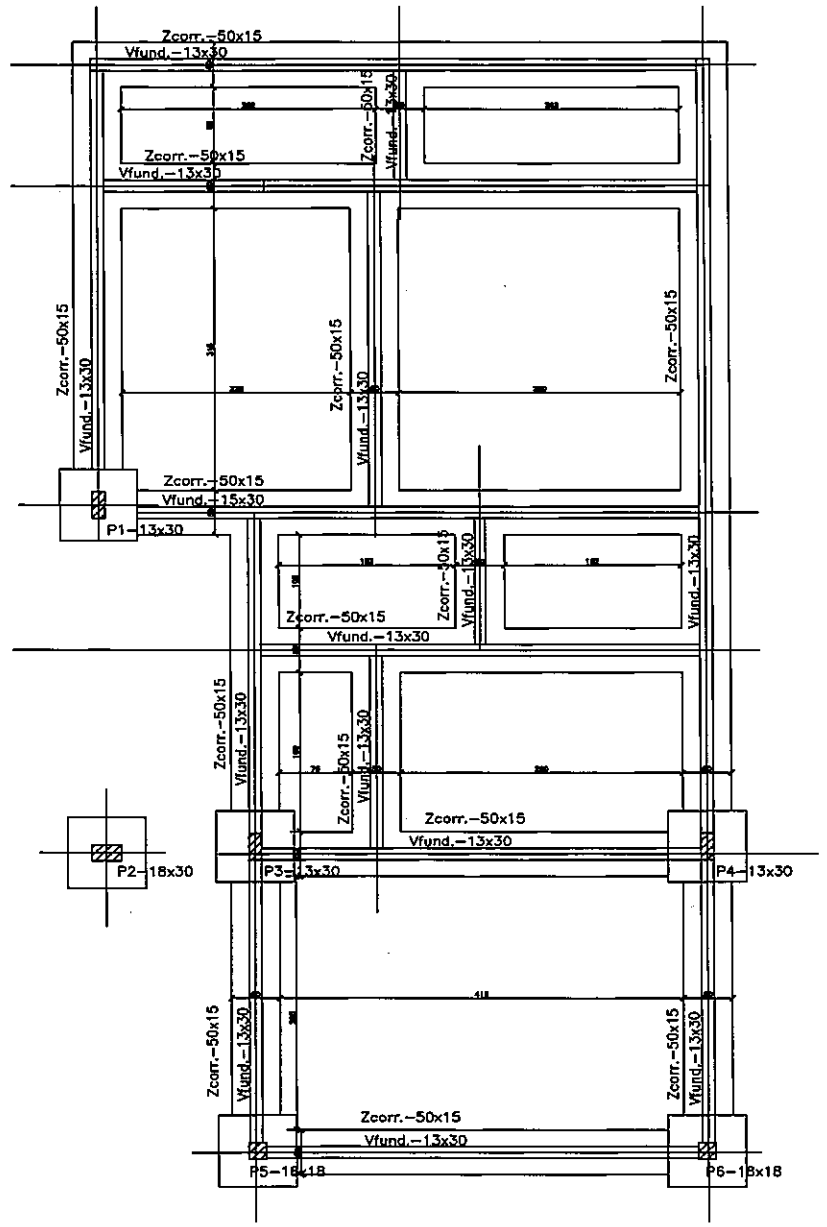

PLANTA DE FUNDACION
escala 1/75

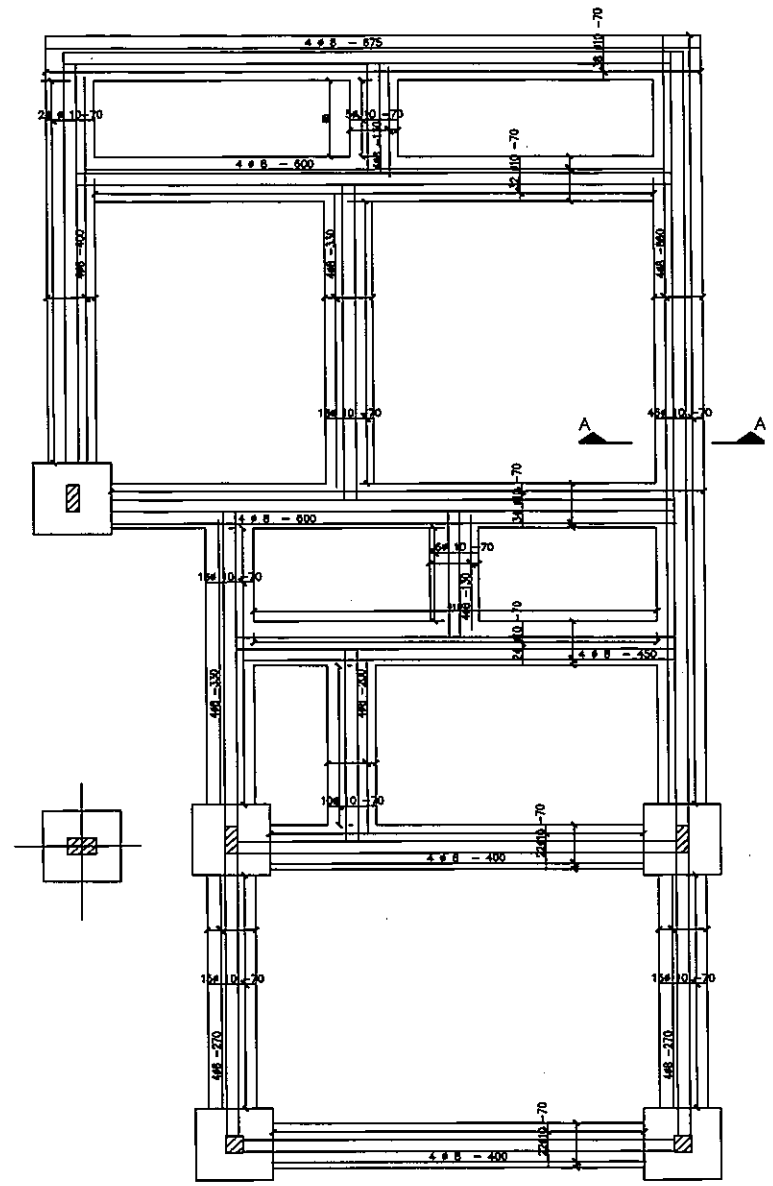

PLANTA DE FUNDACION_ARMADURAS
escala 1/75

CORTE A-A
escala 1/25

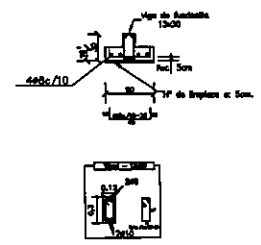

Hormigón Tipo
fck = 180 kg/cm²
Hormigón de Limpieza
fck = 90 kg/cm²

REPUBLICA DEL PARAGUAY
MINISTERIO DE OBRAS PUBLICAS Y COMUNICACIONES
GABINETE DEL VICEMINISTRO DE OBRAS PUBLICAS Y COMUNICACIONES
DIRECCION DE VIALIDAD

PROGRAMA DE PAVIMENTACION DE CORREDORES DE INTEGRACION Y REHABILITACION Y MANTENIMIENTO VIAL
UNIDAD EJECUTORA DEL PRESTAMO 1822

DISEÑO FINAL DE INGENIERIA PARA LA CONSTRUCCION DE ESTACION DE PESAJE

PLANTA DE FUNDACION

Escala:	Fecha:	Lámina N.:
1:75	Agosto/2010	OP-11

UEP
Folio Nº
443
cuatro cuarenta y tres

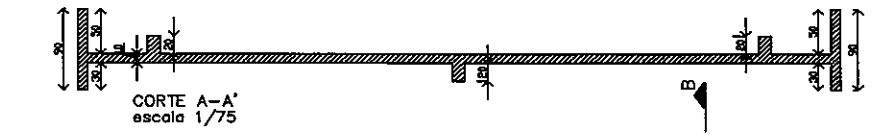

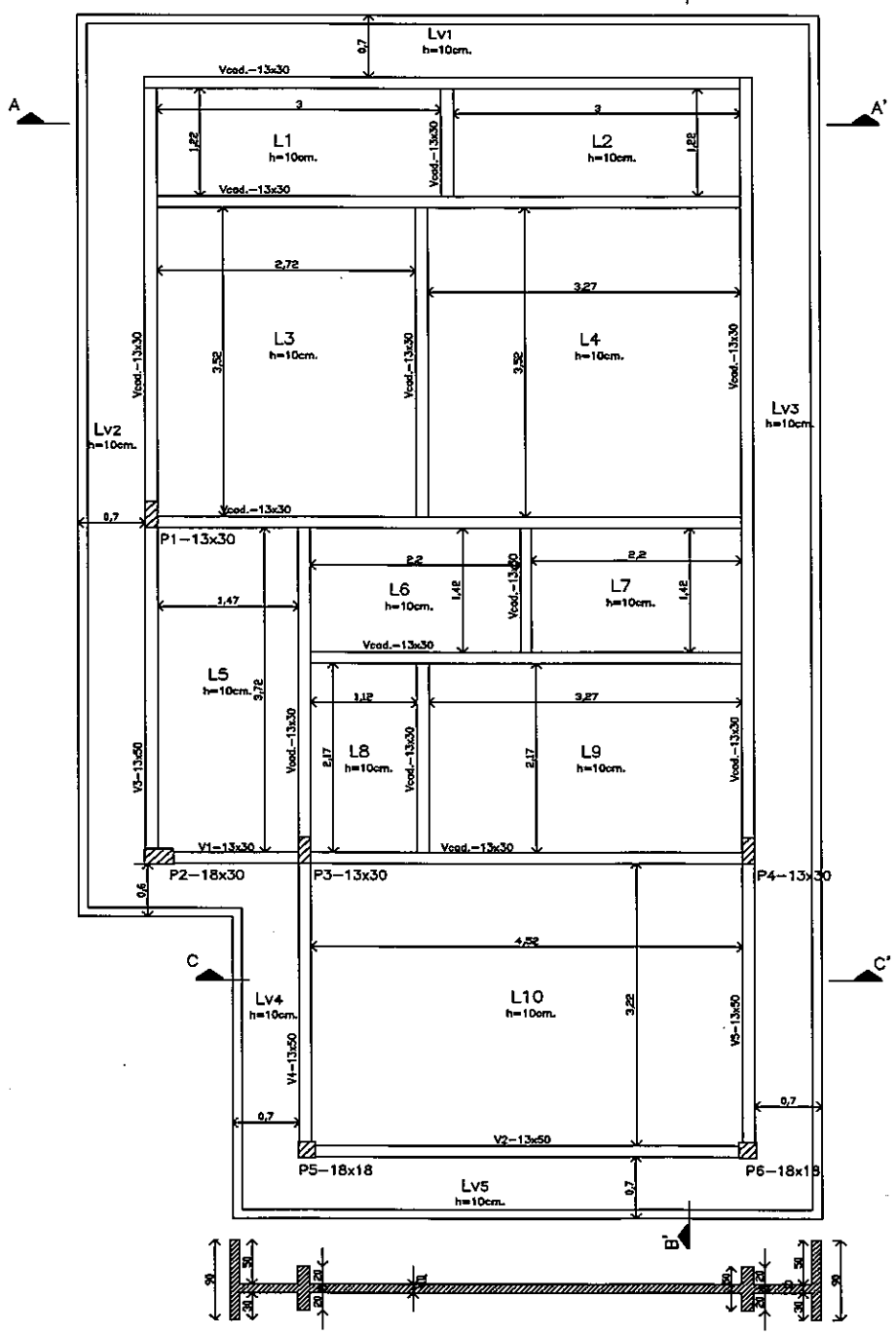

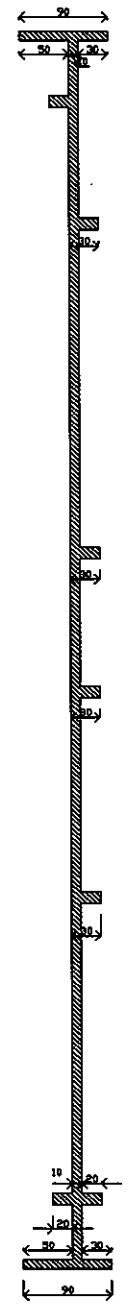

PLANTA DE ENCOFRADO
escala 1/75

Hormigón Tipo
fck = 180 kg/cm 2

Hormigón de Limpieza
fck = 90 kg/cm 2

REPUBLICA DEL PARAGUAY MINISTERIO DE OBRAS PUBLICAS Y COMUNICACIONES GABINETE DEL VICEMINISTRO DE OBRAS PUBLICAS Y COMUNICACIONES DIRECCION DE VIALIDAD		
PROGRAMA DE PAVIMENTACION DE CORREDORES DE INTEGRACION Y REHABILITACION Y MANTENIMIENTO VIAL UNIDAD EJECUTORA DEL PRESTAMO 1822		
DISEÑO FINAL DE INGENIERIA PARA LA CONSTRUCCION DE ESTACION DE PESAJE		
PLANTA DE ENCOFRADO		
Escala: 1:75	Fecha: Agosto/2010	Lamina N°: OP–12

UEP
Folio N°
444
cuatro cuarenta y cuatro

DETALLE DE ZAPATAS
ESCALA 1/25

Z1=Z2=Z3=Z4=Z5
Z6 - 80x80x30

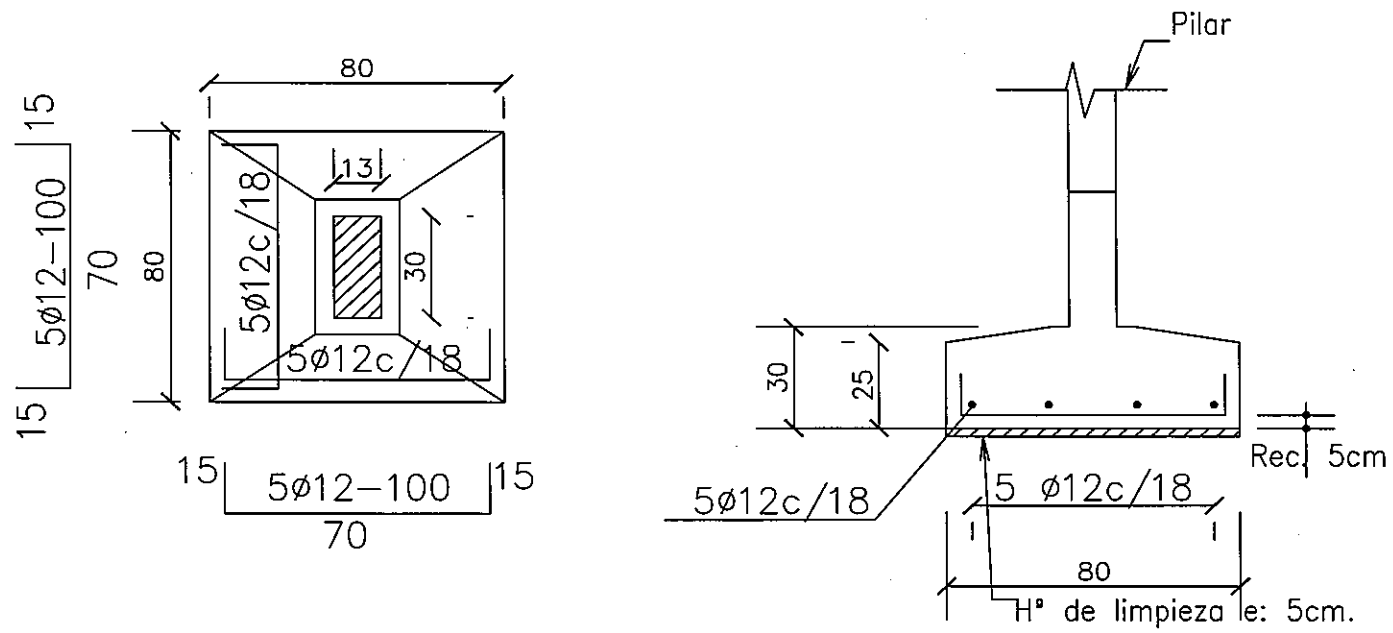

DETALLE DE PILARES DE CIMENTACION A T.P.B.
ESCALA 1/10

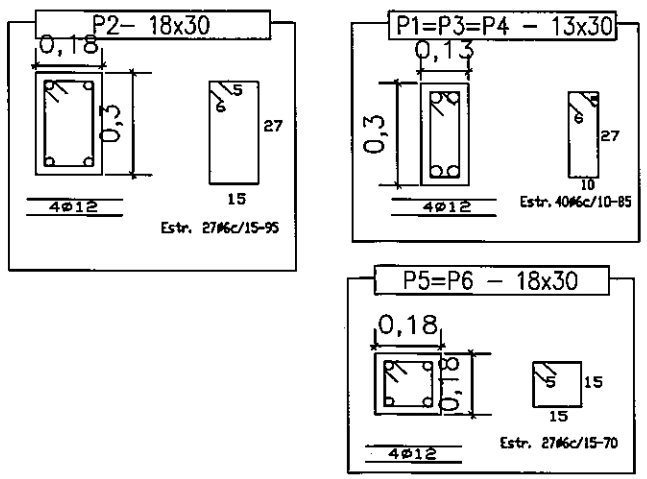

Hormigón Tipo
fck = 180 kg/cm ^{2}

Hormigón de Limpieza
fck = 90 kg/cm ^{2}

REPUBLICA DEL PARAGUAY MINISTERIO DE OBRAS PUBLICAS Y COMUNICACIONES GABINETE DEL VICEMINISTRO DE OBRAS PUBLICAS Y COMUNICACIONES DIRECCION DE VIALIDAD	
PROGRAMA DE PAVIMENTACION DE CORREDORES DE INTEGRACION Y REHABILITACION Y MANTENIMIENTO VIAL UNIDAD EJECUTORA DEL PRESTAMO 1822	
DISEÑO FINAL DE INGENIERIA PARA LA CONSTRUCCION DE ESTACION DE PESAJE	
DETALLE DE ZAPATAS	
Escala: 1:75	Fecha: Agosto/2010 — Lámina N°: EP-13

VEP
Folio Nº
405
cuatrocientos y cinco

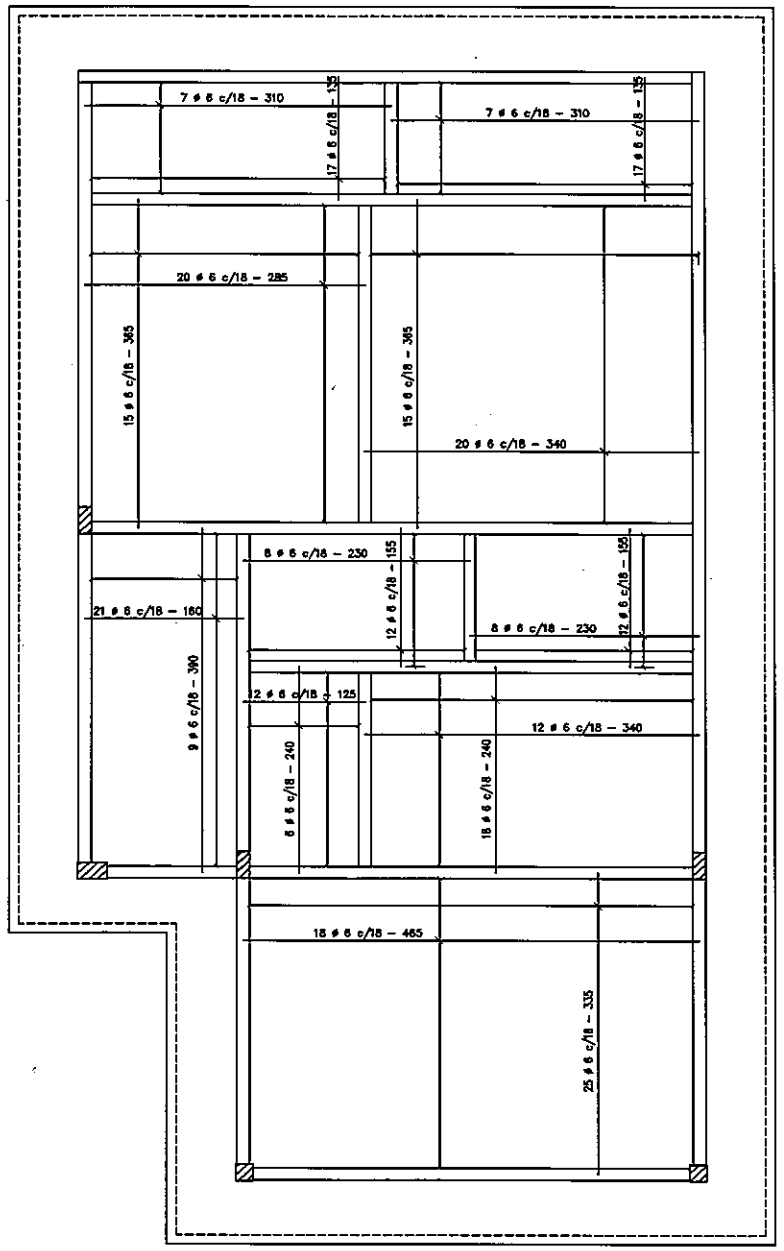

ARMADURAS POSITIVAS
escala 1/75

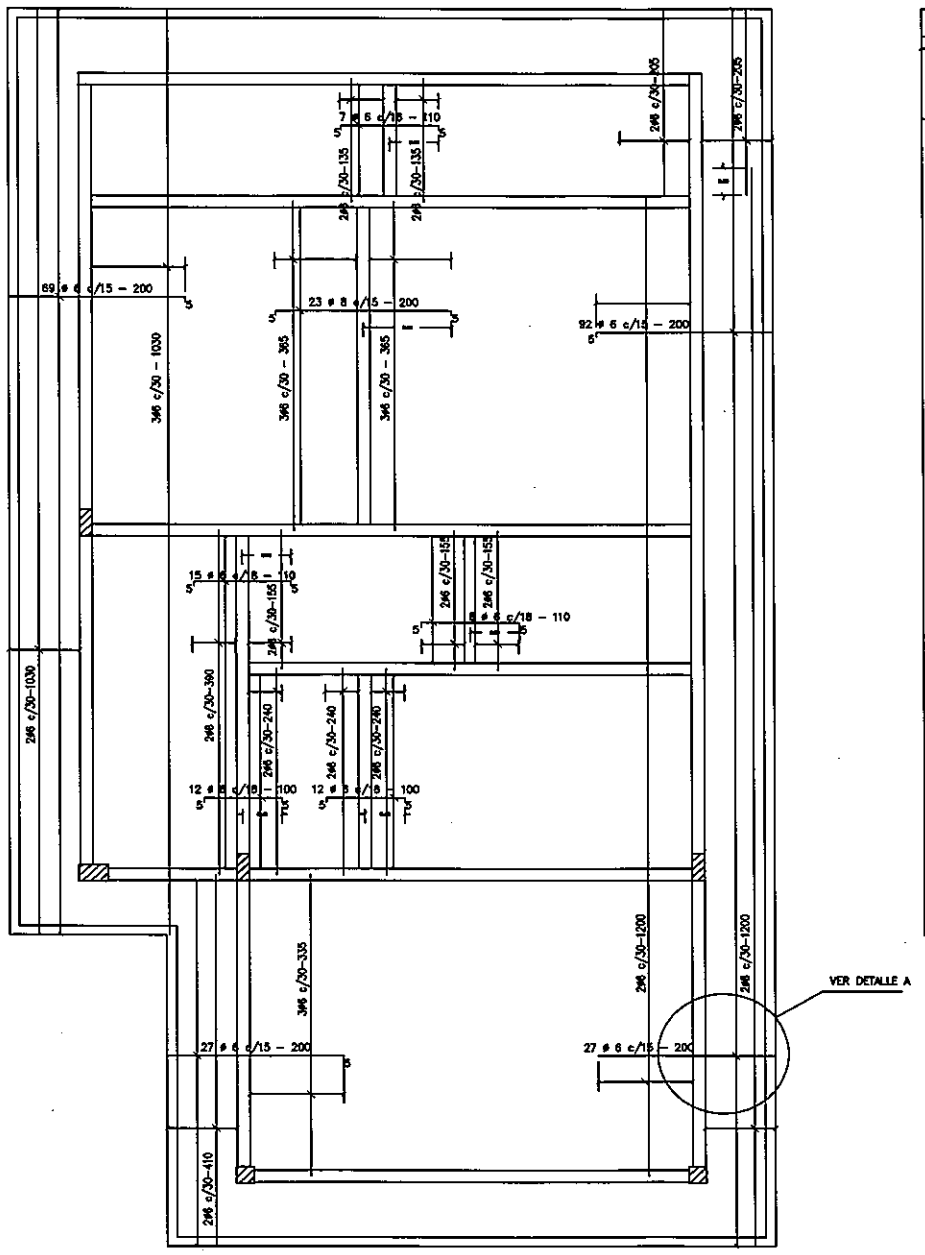

ARMADURAS NEGATIVAS X–X'
escala 1/75

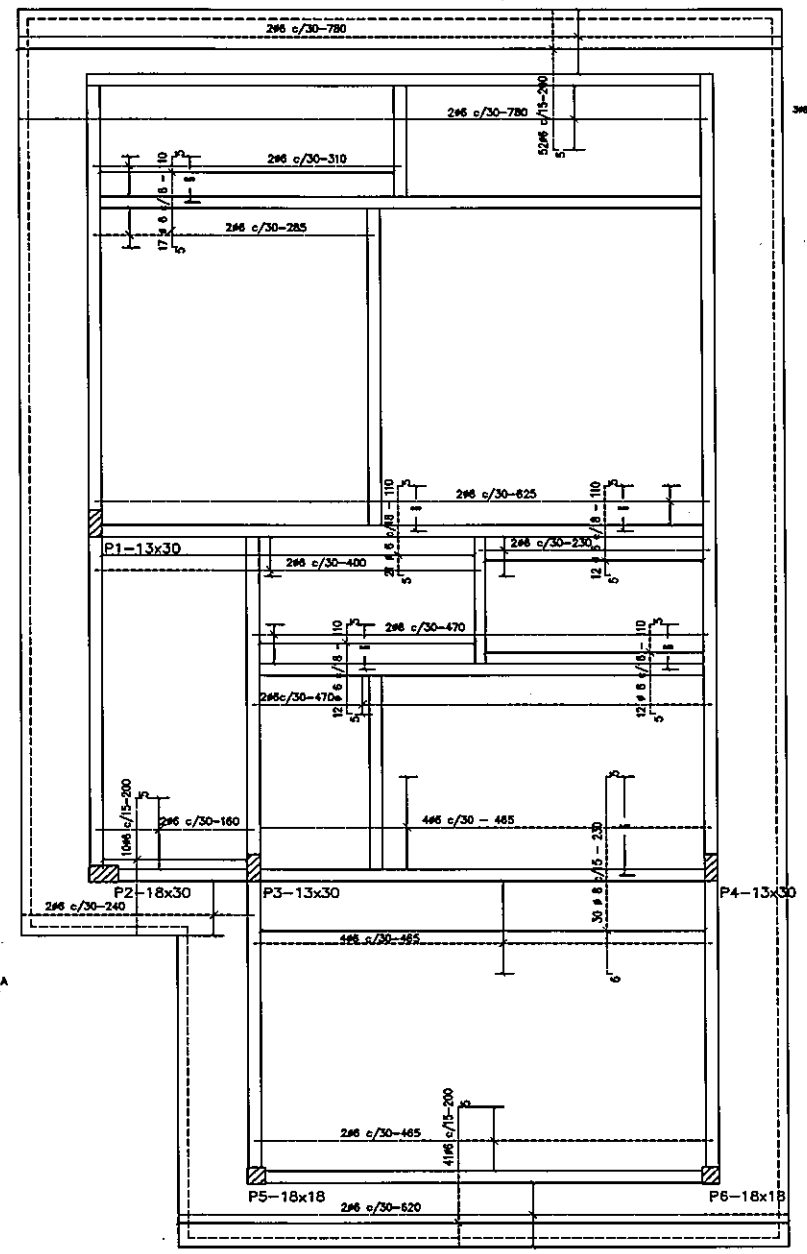

ARMADURAS NEGATIVAS Y–Y'
escala 1/75

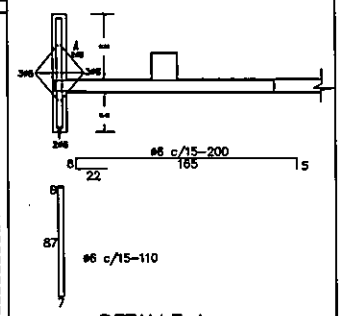

DETALLE A

REPUBLICA DEL PARAGUAY
MINISTERIO DE OBRAS PUBLICAS Y COMUNICACIONES
GABINETE DEL VICEMINISTRO DE OBRAS PUBLICAS Y COMUNICACIONES
DIRECCION DE VIALIDAD

PROGRAMA DE PAVIMENTACION DE CORREDORES DE INTEGRACION Y REHABILITACION Y MANTENIMIENTO VIAL
UNIDAD EJECUTORA DEL PRESTAMO 1822

DISEÑO FINAL DE INGENIERIA PARA LA CONSTRUCCION DE ESTACION DE PESAJE

PLANTA DE ARMADURAS

Escala:	Fecha:	Lámina N°:
1:75	Agosto/2010	OP–14

UEP
Folio N° 444
Cuatro cuarenta y cuatro

DETALLE DE VIGAS T.P.B.
escala 1/50

V1 – 13x30

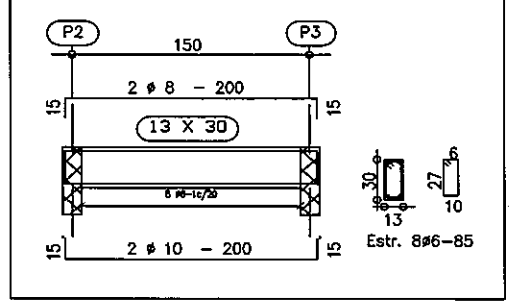

V2 – 13x50

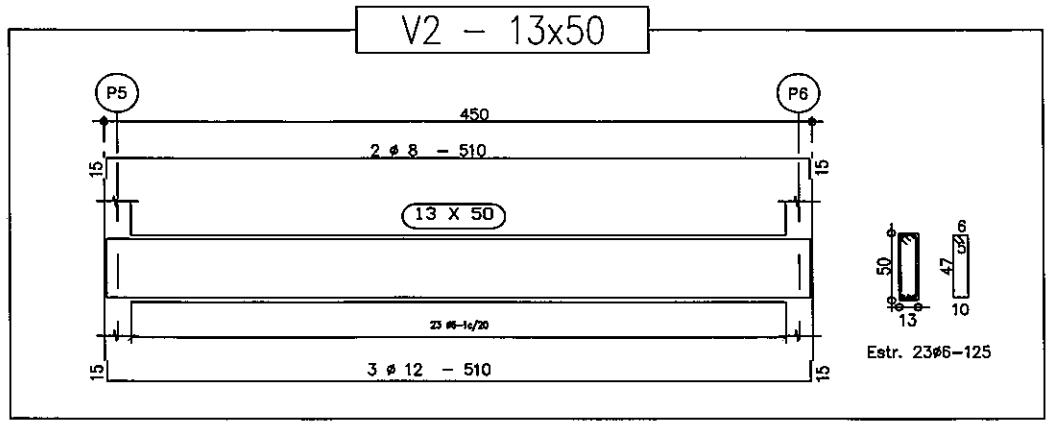

V3 – 13x50

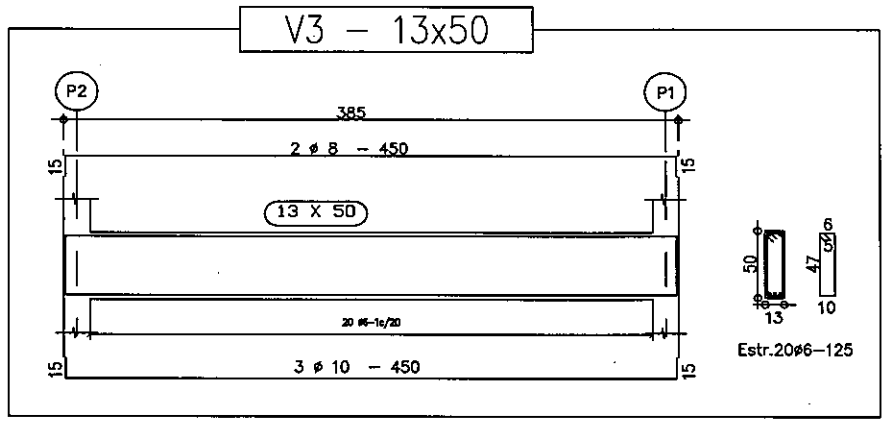

V4=V5 – 13x50

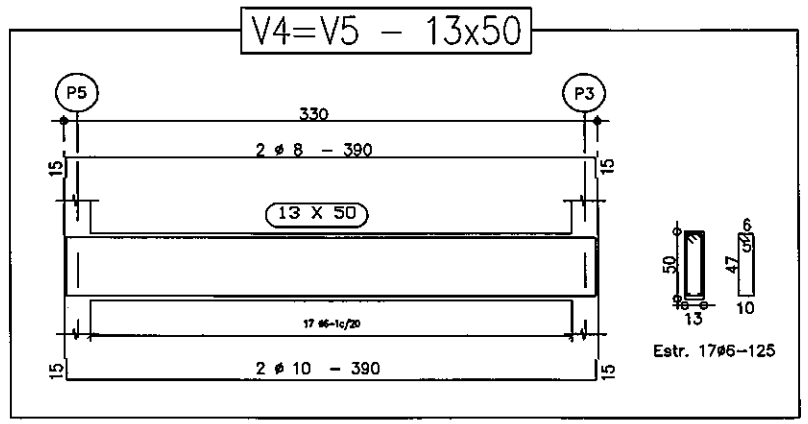

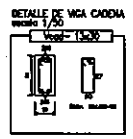

Hormigón Tipo
fck = 180 kg/cm ^{2}

Hormigón de Limpieza
fck = 90 kg/cm ^{2}

REPUBLICA DEL PARAGUAY MINISTERIO DE OBRAS PUBLICAS Y COMUNICACIONES GABINETE DEL VICEMINISTRO DE OBRAS PUBLICAS Y COMUNICACIONES DIRECCION DE VIALIDAD			
PROGRAMA DE PAVIMENTACION DE CORREDORES DE INTEGRACION Y REHABILITACION Y MANTENIMIENTO VIAL UNIDAD EJECUTORA DEL PRESTAMO 1822			
DISEÑO FINAL DE INGENIERIA PARA LA CONSTRUCCION DE ESTACION DE PESAJE			
DETALLE DE VIGAS			
Escala: 1:75	Fecha: agosto/2010	Dibujo N°:	OP–15

UEP

Folio Nº
447
coincidente
visado

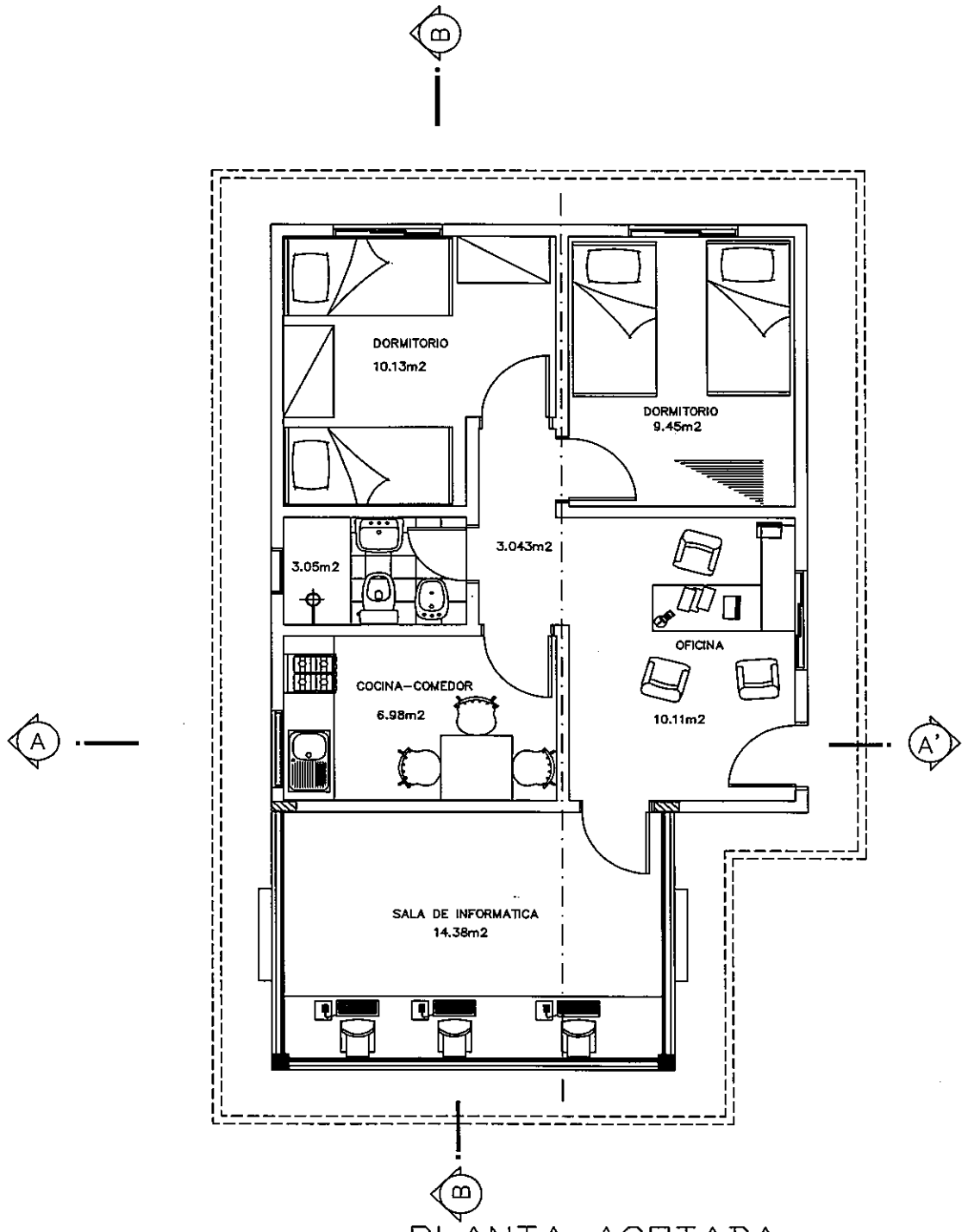

PLANTA ACOTADA

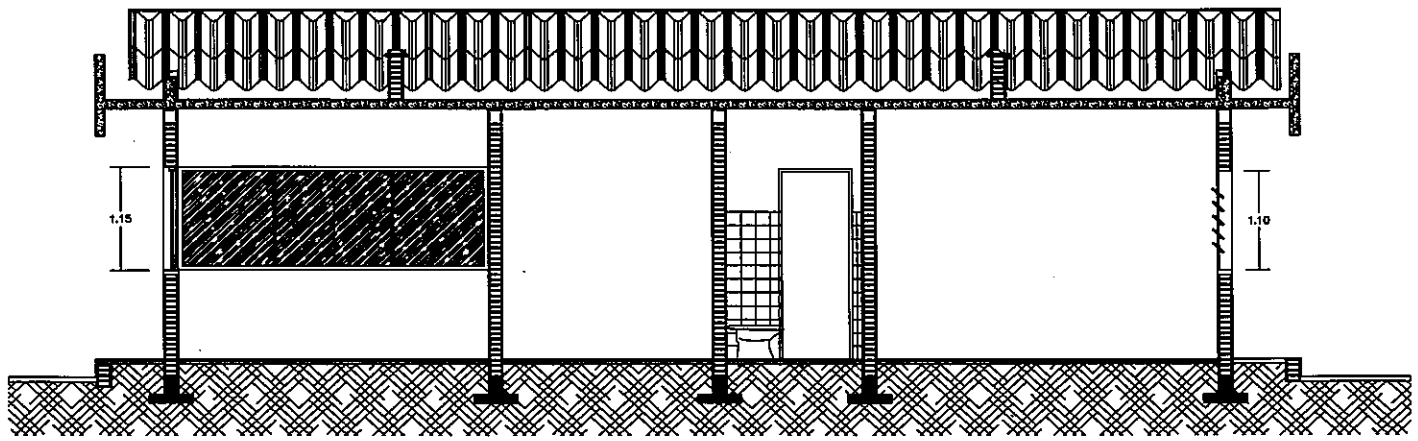

CORTE B-B'

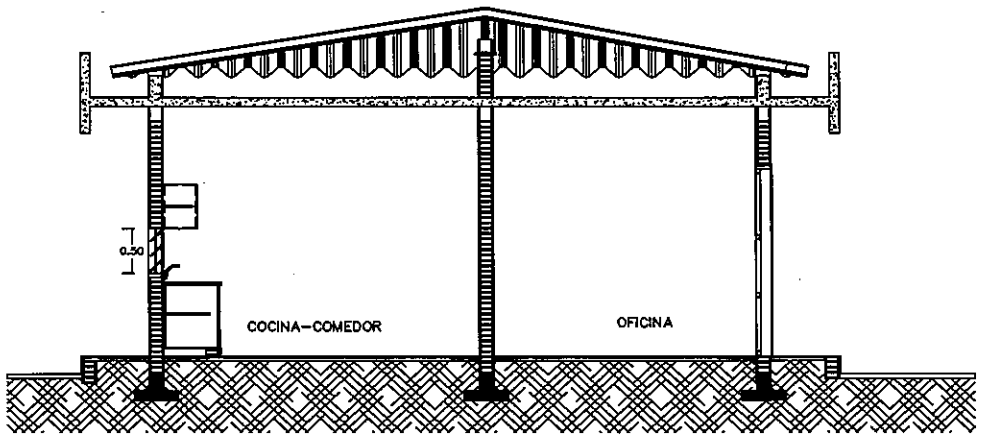

CORTE A-A'

REPUBLICA DEL PARAGUAY
MINISTERIO DE OBRAS PUBLICAS Y COMUNICACIONES
GABINETE DEL VICEMINISTRO DE OBRAS PUBLICAS Y COMUNICACIONES
DIRECCION DE VIALIDAD

PROGRAMA DE PAVIMENTACION DE CORREDORES DE INTEGRACION Y REHABILITACION Y MANTENIMIENTO VIAL
UNIDAD EJECUTORA DEL PRESTAMO 1822

DISEÑO FINAL DE INGENIERIA PARA LA CONSTRUCCION DE PUESTO DE CONTROL DE POLICIA CAMINERA

PLANTA ACOTADA – CORTES

Escala: | Fecha: Agosto/2010 | Plano N°: PC-01

UEP

Folio Nº 448 cuatrocientos cuarenta y ocho

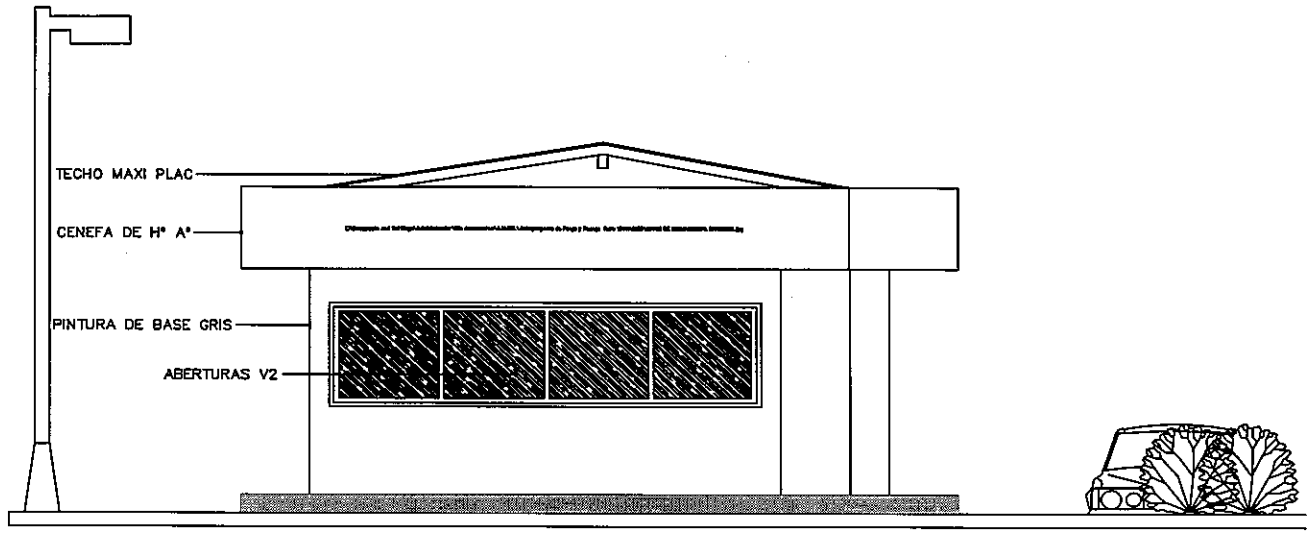

FACHADA FRONTAL

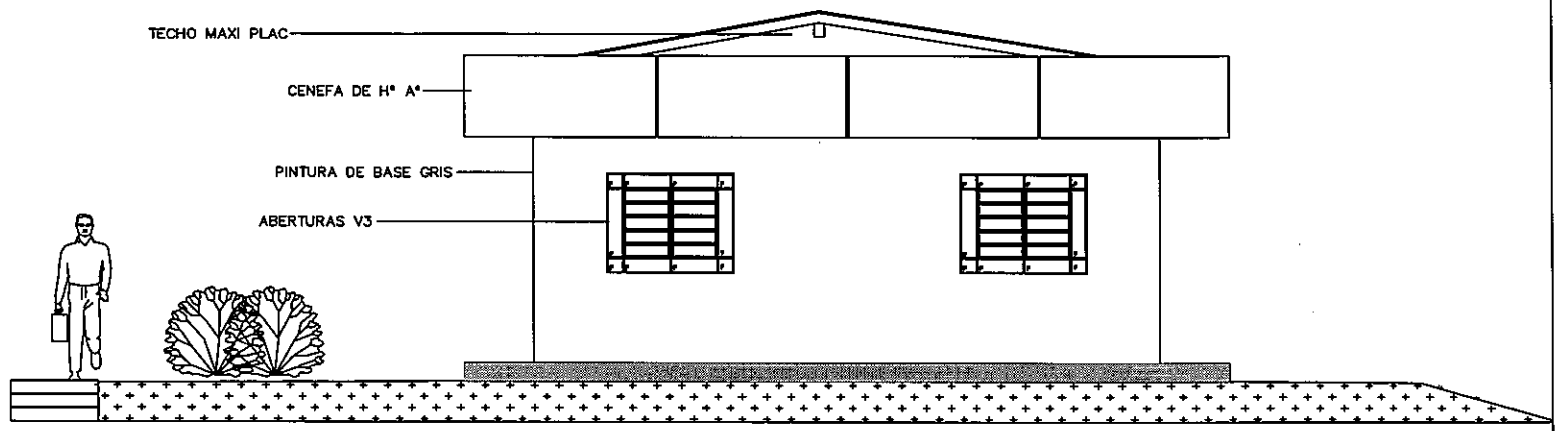

FACHADA POSTERIOR

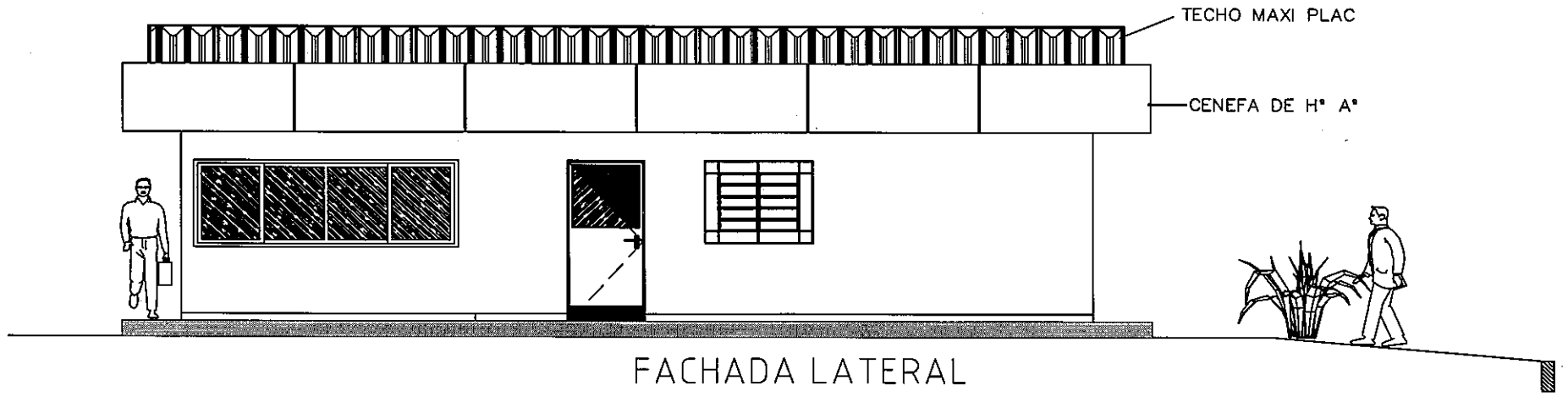

FACHADA LATERAL

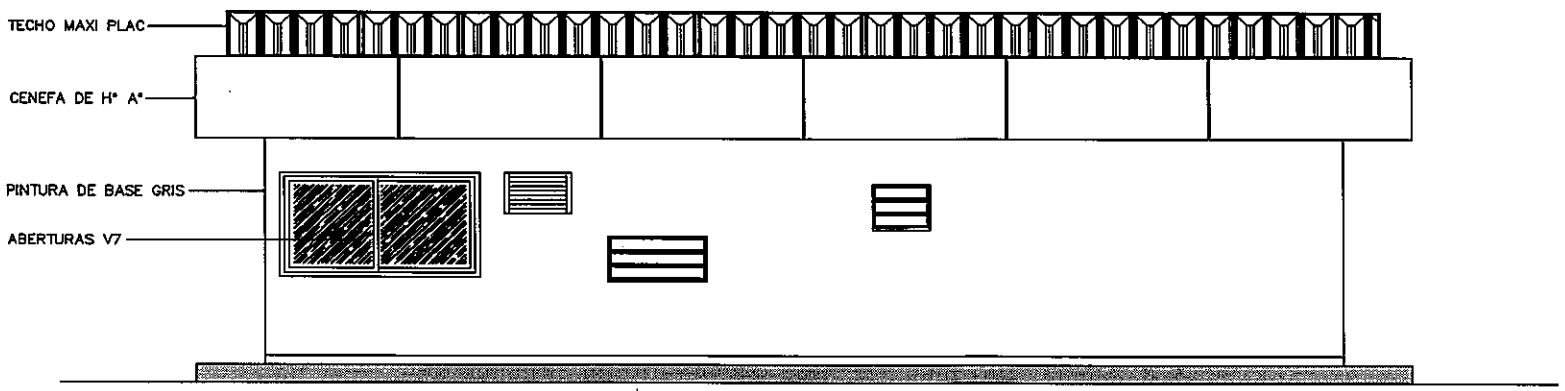

FACHADA LATERAL

REPUBLICA DEL PARAGUAY
MINISTERIO DE OBRAS PUBLICAS Y COMUNICACIONES
GABINETE DEL VICEMINISTRO DE OBRAS PUBLICAS Y COMUNICACIONES
DIRECCION DE VIALIDAD

PROGRAMA DE PAVIMENTACION DE CORREDORES DE INTEGRACION Y REHABILITACION Y MANTENIMIENTO VIAL
UNIDAD EJECUTORA DEL PRESTAMO 1822

DISEÑO FINAL DE INGENIERIA PARA LA CONSTRUCCION DE PUESTO DE CONTROL DE POLICIA CAMINERA

FACHADA FRONTAL Y LATERAL

Escala:	Fecha: Agosto/2010	Lámina Nº PC–02

UEP
Folio Nº
449
cuarenta y nueve

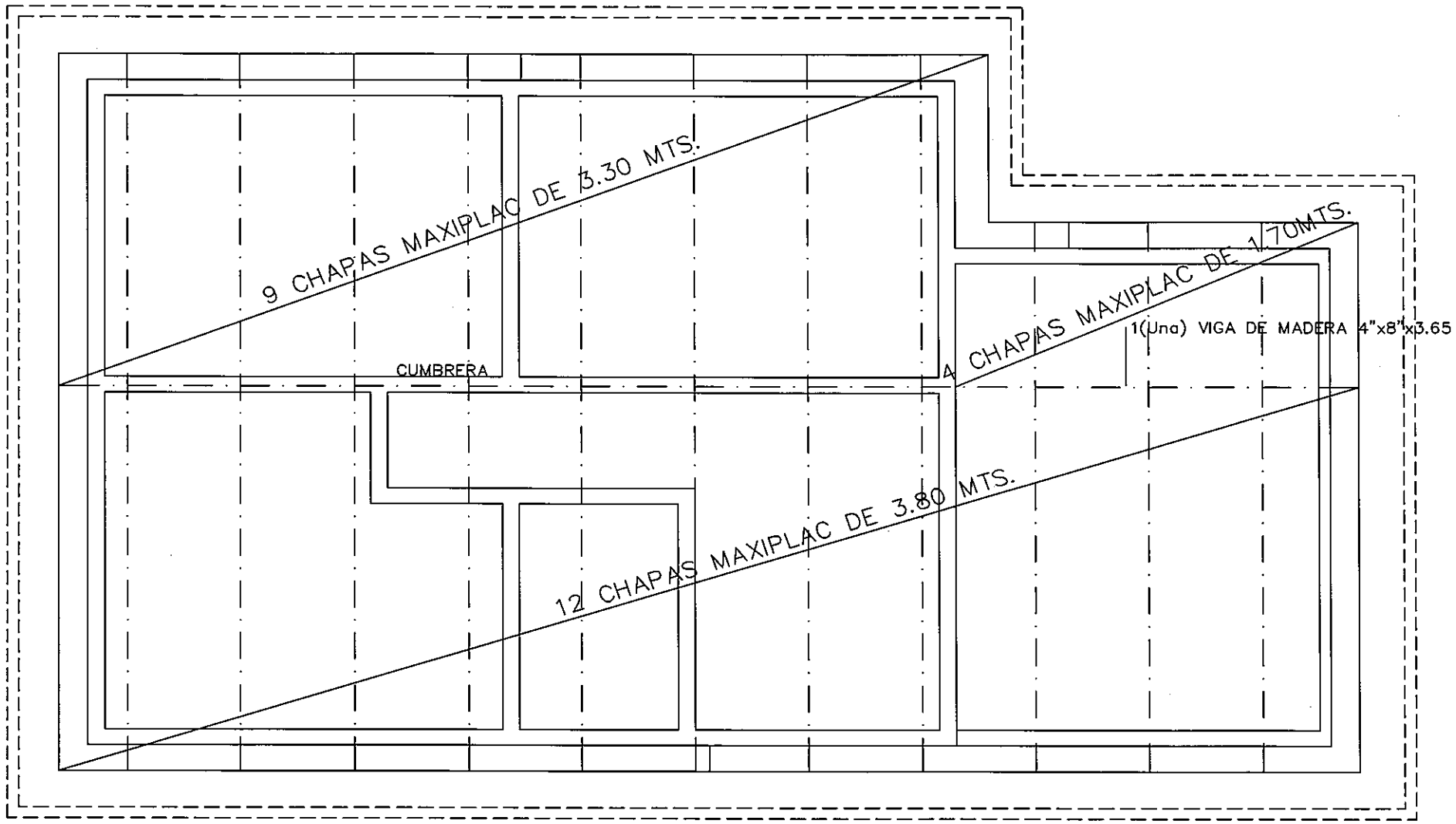

PLANTA DE TECHO

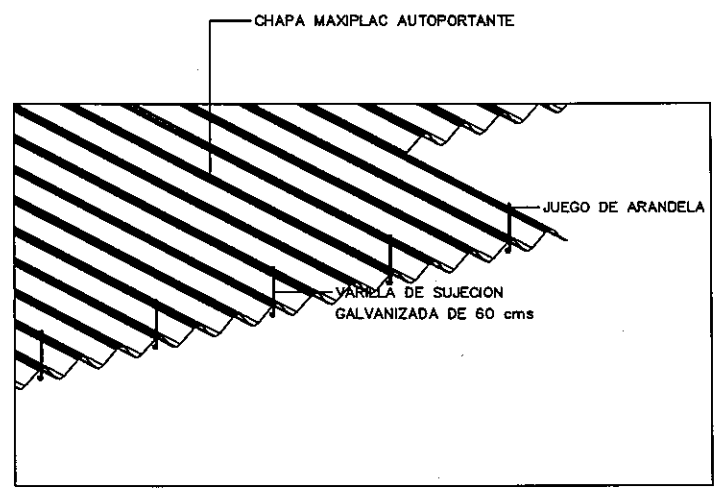

DETALLE DE
SUJECION DE CHAPA

REPUBLICA DEL PARAGUAY
MINISTERIO DE OBRAS PUBLICAS Y COMUNICACIONES
GABINETE DEL VICEMINISTRO DE OBRAS PUBLICAS Y COMUNICACIONES
DIRECCION DE VIALIDAD

PROGRAMA DE PAVIMENTACION DE CORREDORES DE INTEGRACION Y REHABILITACION Y MANTENIMIENTO VIAL
UNIDAD EJECUTORA DEL PRESTAMO 1822

DISEÑO FINAL DE INGENIERIA PARA LA CONSTRUCCION DE PUESTO DE CONTROL DE POLICIA CAMINERA

PLANTA DE TECHO

Escala: 1:50	Fecha: Agosto 2010	Lámina N°: PC–03

UEP
Folio Nº
450
cuatro cincuenta

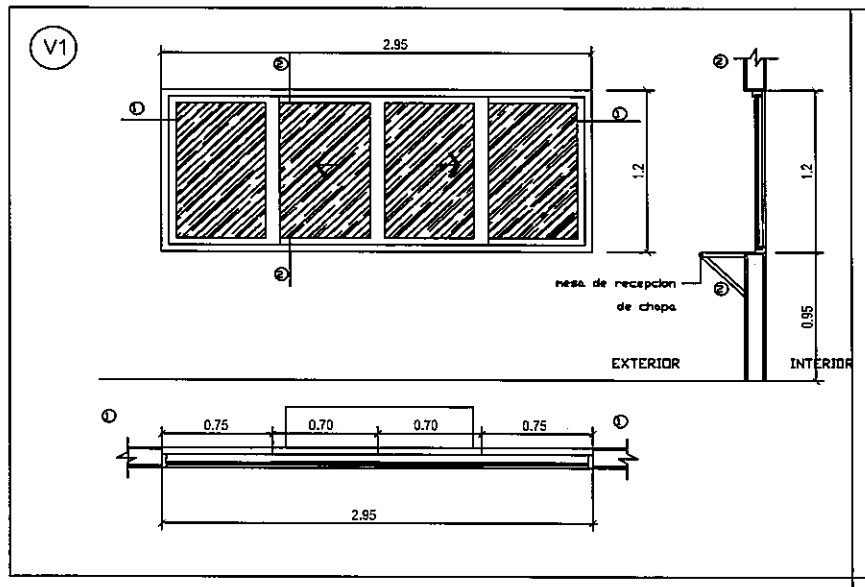

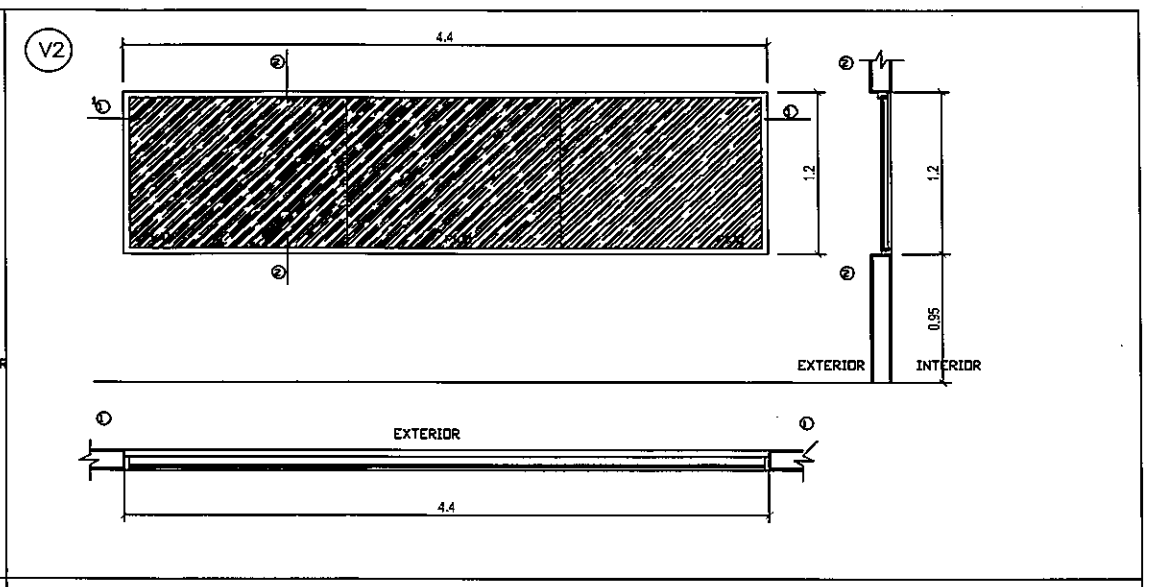

NOMBRE	V1	NOMBRE	V2
DIMENSION	2.2 X 1.15	DIMENSION	4.5 X 1.15
TIPO	BLINDEX	TIPO	BLINDEX
MARCO	MARCO DE CHAPA DOBLADA	MARCO	MARCO DE CHAPA DOBLADA
TERMINACION		TERMINACION	
CANTIDAD	1	CANTIDAD	1
AMBIENTES	SALA INFORMATICA	AMBIENTES	SALA INFORMATICA
HERRAJES		HERRAJES	

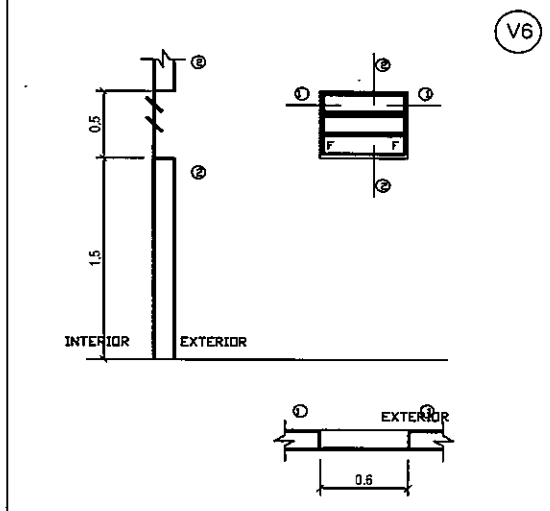

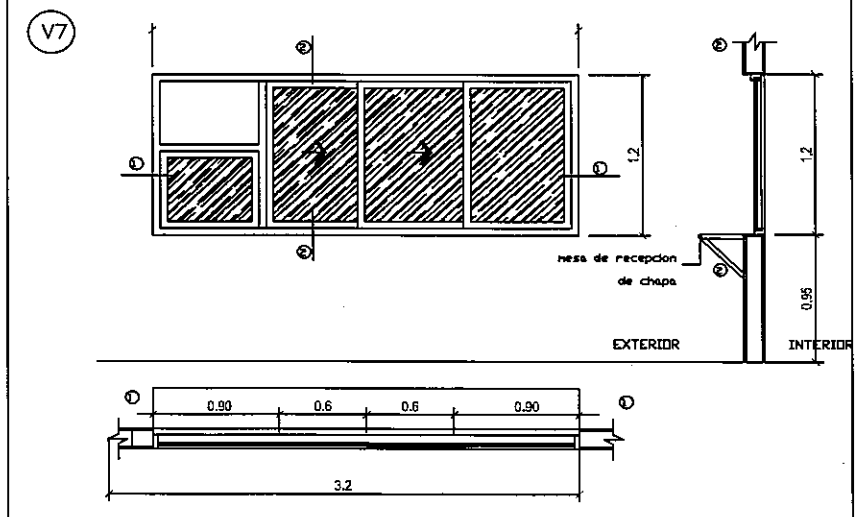

NOMBRE	V4	NOMBRE	V7
DIMENSION	0.6X0.5	DIMENSION	3.2 X 1.15
	BALANCIN	TIPO	BLINDEX
		MARCO	MARCO DE CHAPA DOBLADA + HOJAS DE ALUMINIO
TERMINACION		TERMINACION	
CANTIDAD	1	CANTIDAD	1
AMBIENTES	BAÑOS	AMBIENTES	SALA INFORMATICA
HERRAJES		HERRAJES	

REPUBLICA DEL PARAGUAY
MINISTERIO DE OBRAS PUBLICAS Y COMUNICACIONES
GABINETE DEL VICEMINISTRO DE OBRAS PUBLICAS Y COMUNICACIONES
DIRECCION DE VIALIDAD

PROGRAMA DE PAVIMENTACION DE CORREDORES DE INTEGRACION Y REHABILITACION Y MANTENIMIENTO VIAL
UNIDAD EJECUTORA DEL PRESTAMO 1822

DISEÑO FINAL DE INGENIERIA PARA LA CONSTRUCCION DE PUESTO DE CONTROL DE POLICIA CAMINERA

DETALLE DE ABERTURAS

Escala:	Fecha: Agosto/2010	Lámina N°: PC-04

UEP
Folio Nº
454
cuatrocincuenta y cuatro

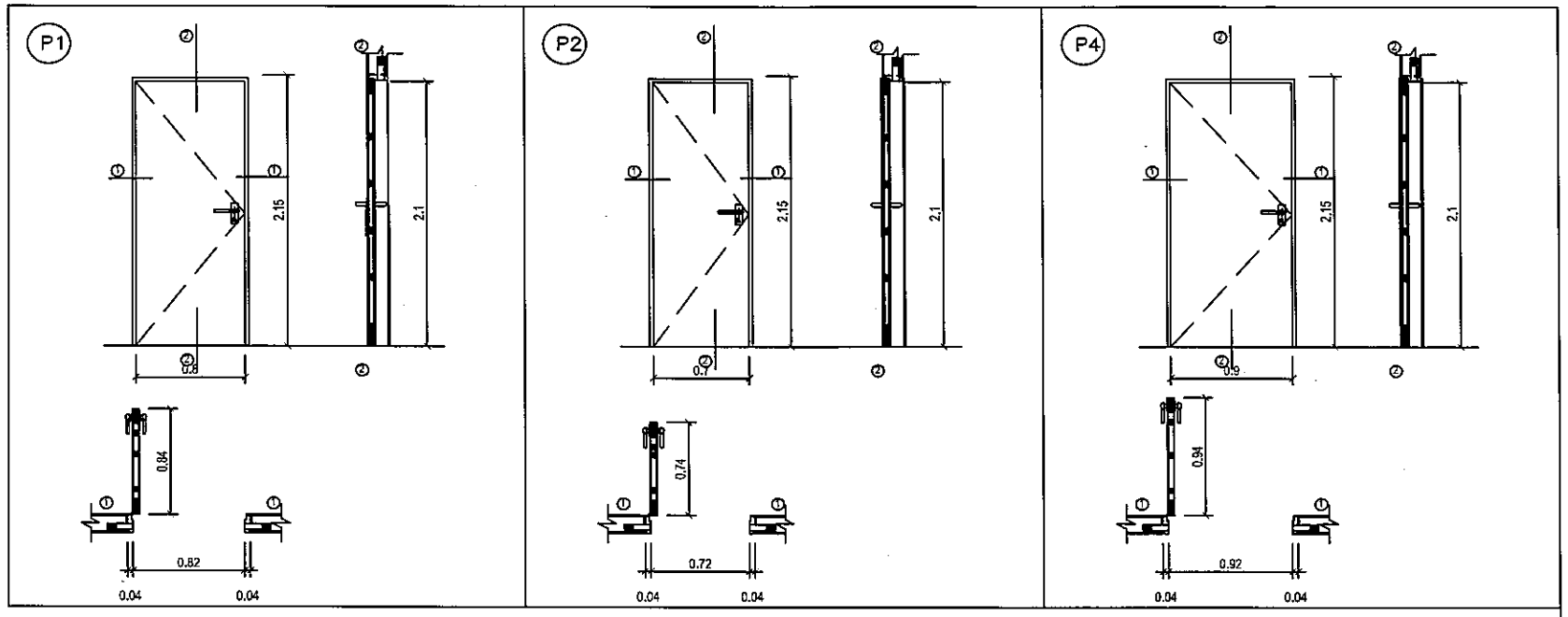

NOMBRE	P1	NOMBRE	P2	NOMBRE	P4
DIMENSION	0.8 X 2.1	DIMENSION	0.7 X 2.1	DIMENSION	0.9X 2.1
TIPO	REBATIDO	TIPO	REBATIDO	TIPO	REBATIDO
HOJA	TABLERO DE CEDRO/45 MM	HOJA	TABLERO DE CEDRO/45 MM	HOJA	TABLERO DE CEDRO/45 MM
MARCO	MARCO DE CHAPA DOBLADA	MARCO	MARCO DE CHAPA DOBLADA	MARCO	MARCO DE CHAPA DOBLADA
TERMINACIÓN	LUSTRE NATURAL	TERMINACIÓN	LUSTRE NATURAL	TERMINACIÓN	LUSTRE NATURAL
CANTIDAD	30.22Z	CANTIDAD	1Z	CANTIDAD	1D
AMBIENTES	COCINA,DORMITORIOS,COMEDOR,OFICINA	AMBIENTES	BAÑO	AMBIENTES	ESCRITORIO
HERRAJES	PICAPORTE METALICO BISAGRA Y CONTRA CERRADURA CERRADURA TIPO YALE	HERRAJES	PICAPORTE METALICO BISAGRA Y CONTRA CERRADURA CERRADURA TIPO YALE	HERRAJES	PICAPORTE METALICO BISAGRA Y CONTRA CERRADURA CERRADURA TIPO YALE

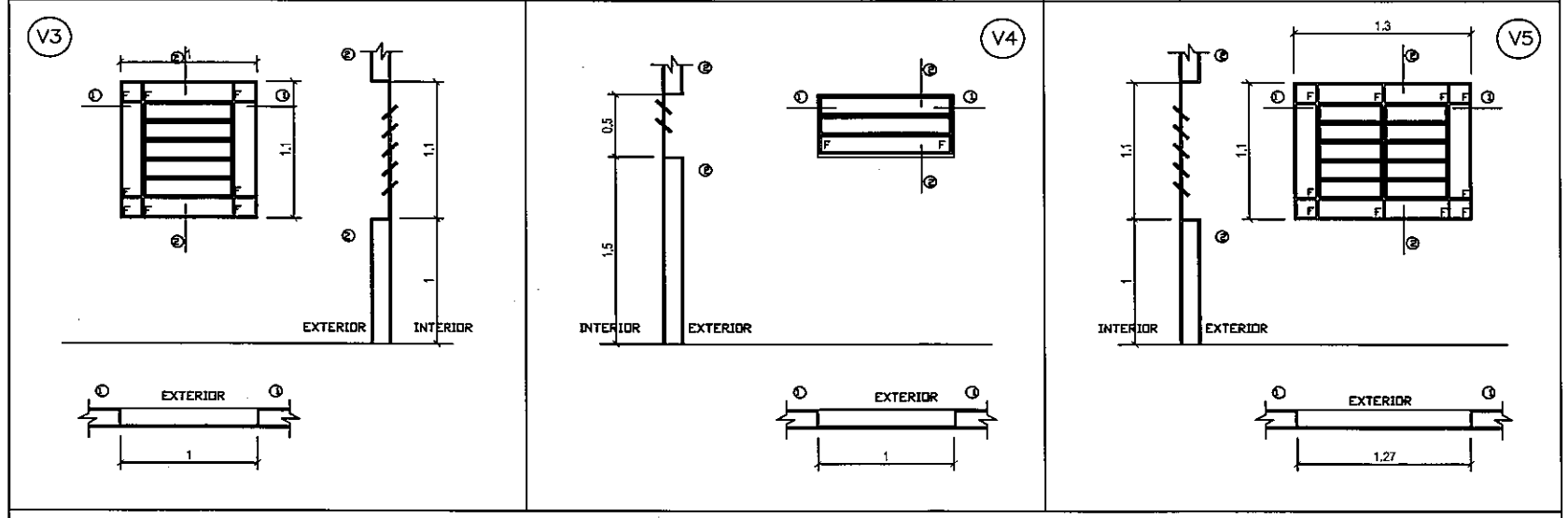

NOMBRE	V3	NOMBRE	V4	NOMBRE	V5
DIMENSION	1 X 1.1	DIMENSION	0.6X0.5	DIMENSION	1.3X1.1
TIPO	BALANCIN	TIPO	BALANCIN	TIPO	BALANCIN
HOJA		HOJA		HOJA	
MARCO		MARCO		MARCO	
TERMINACIÓN		TERMINACIÓN		TERMINACIÓN	
CANTIDAD	4	CANTIDAD	1	CANTIDAD	3
AMBIENTES	DORMITORIOS	AMBIENTES	COCINA	AMBIENTES	COMEDOR,ESCRITORIO
HERRAJES		HERRAJES		HERRAJES	

REPUBLICA DEL PARAGUAY
MINISTERIO DE OBRAS PUBLICAS Y COMUNICACIONES
GABINETE DEL VICEMINISTRO DE OBRAS PUBLICAS Y COMUNICACIONES
DIRECCION DE VIALIDAD

PROGRAMA DE PAVIMENTACION DE CORREDORES DE INTEGRACION Y REHABILITACION Y MANTENIMIENTO VIAL
UNIDAD EJECUTORA DEL PRESTAMO 1822

DISEÑO FINAL DE INGENIERIA PARA LA CONSTRUCCION DE PUESTO DE CONTROL DE POLICIA CAMINERA

DETALLE DE ABERTURAS

Escala: | Fecha: Agosto/2010 | Dibujo N°: PC-05

UEP
Folio Nº
452
cuatrocientos
y dos

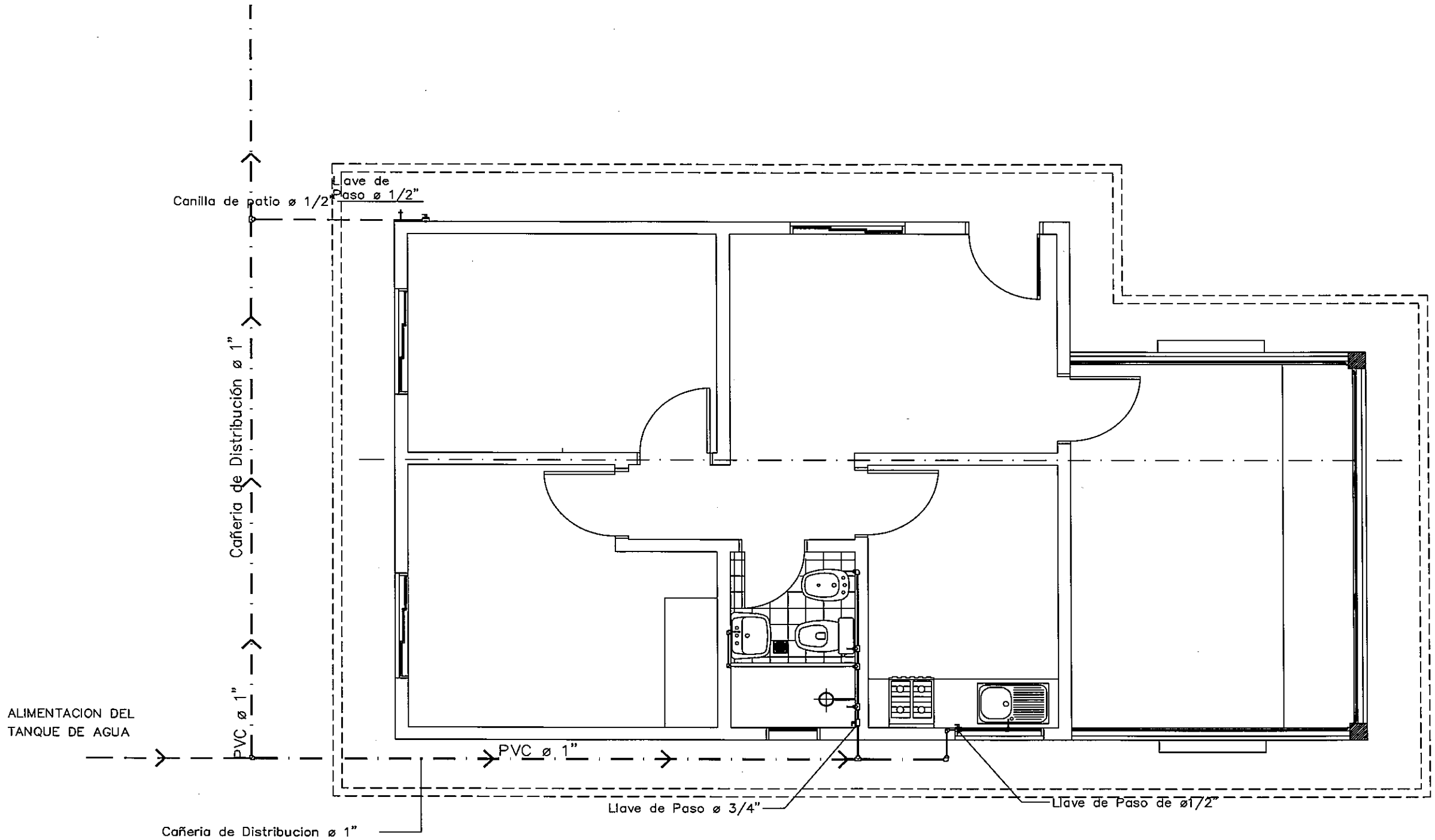

PLANTA DE INST. DE AGUA CORRIENTE

REPUBLICA DEL PARAGUAY
MINISTERIO DE OBRAS PUBLICAS Y COMUNICACIONES
GABINETE DEL VICEMINISTRO DE OBRAS PUBLICAS Y COMUNICACIONES
DIRECCION DE VIALIDAD

PROGRAMA DE PAVIMENTACION DE CORREDORES DE INTEGRACION Y REHABILITACION Y MANTENIMIENTO VIAL
UNIDAD EJECUTORA DEL PRESTAMO 1822

DISEÑO FINAL DE INGENIERIA PARA LA CONSTRUCCION DE PUESTO DE CONTROL DE POLICIA CAMINERA

PLANTA DE INST. DE AGUA CORRIENTE

Escala:	Fecha:	Lámina N°:
1:100	Agosto/2010	PC–06

Folio N° 153
ciento cincuenta y tres

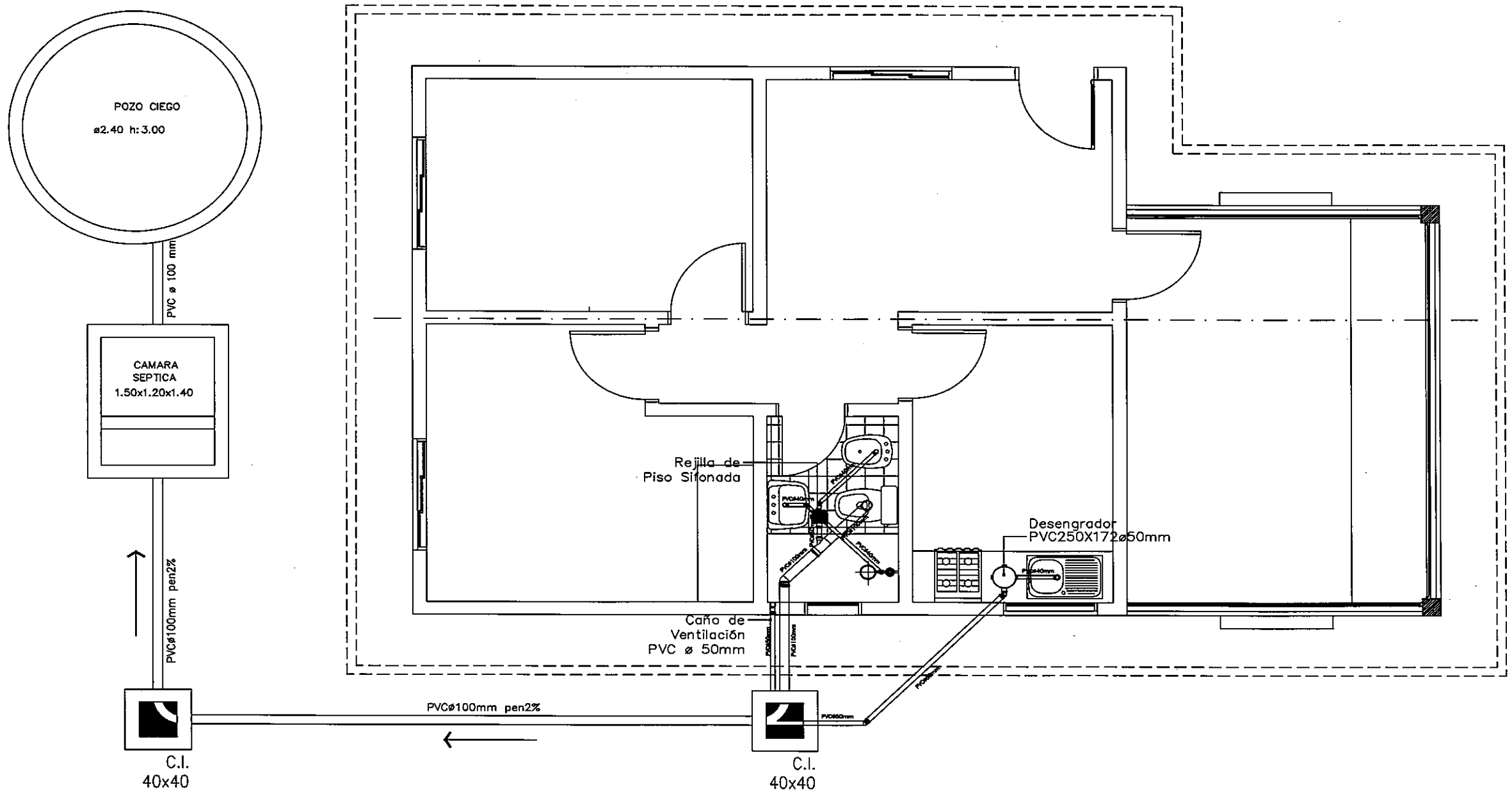

PLANTA DE DESAGUE CLOACAL

REPUBLICA DEL PARAGUAY
MINISTERIO DE OBRAS PUBLICAS Y COMUNICACIONES
GABINETE DEL VICEMINISTRO DE OBRAS PUBLICAS Y COMUNICACIONES
DIRECCION DE VIALIDAD

PROGRAMA DE PAVIMENTACION DE CORREDORES DE INTEGRACION Y REHABILITACION Y MANTENIMIENTO VIAL
UNIDAD EJECUTORA DEL PRESTAMO 1822

DISEÑO FINAL DE INGENIERIA PARA LA CONSTRUCCION DE PUESTO DE CONTROL DE POLICIA CAMINERA

PLANTA DE DESAGUE CLOACAL

Escala:	Fecha:	Dibujo N°:
1:50	Agosto/2010	PC-07

UEP
Folio N° 454
Cuatro cincuenta y cuatro

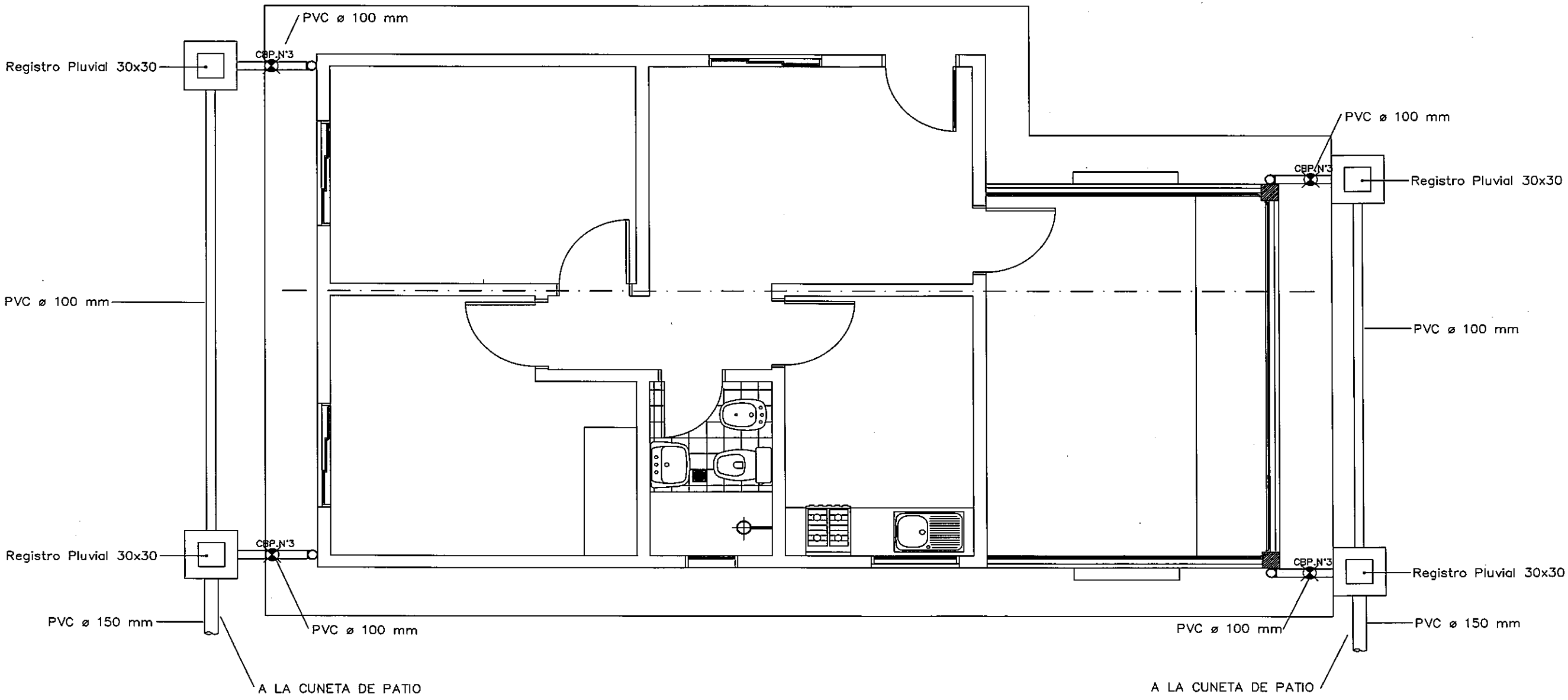

PLANTA DE DESAGUE PLUVIAL

REPUBLICA DEL PARAGUAY
MINISTERIO DE OBRAS PUBLICAS Y COMUNICACIONES
GABINETE DEL VICEMINISTRO DE OBRAS PUBLICAS Y COMUNICACIONES
DIRECCION DE VIALIDAD

PROGRAMA DE PAVIMENTACION DE CORREDORES DE INTEGRACION Y REHABILITACION Y MANTENIMIENTO VIAL
UNIDAD EJECUTORA DEL PRESTAMO 1822

DISEÑO FINAL DE INGENIERIA PARA LA CONSTRUCCION DE PUESTO DE CONTROL DE POLICIA CAMINERA

PLANTA DE DESAGUE PLUVIAL

Escala:	Fecha:	Lámina N°
1:50	Agosto 2010	PC–08

UEP
Folio N°
455
cuatro cincuenta y cinco

1G PLAFONES ANTIVANDALO 20W 1G

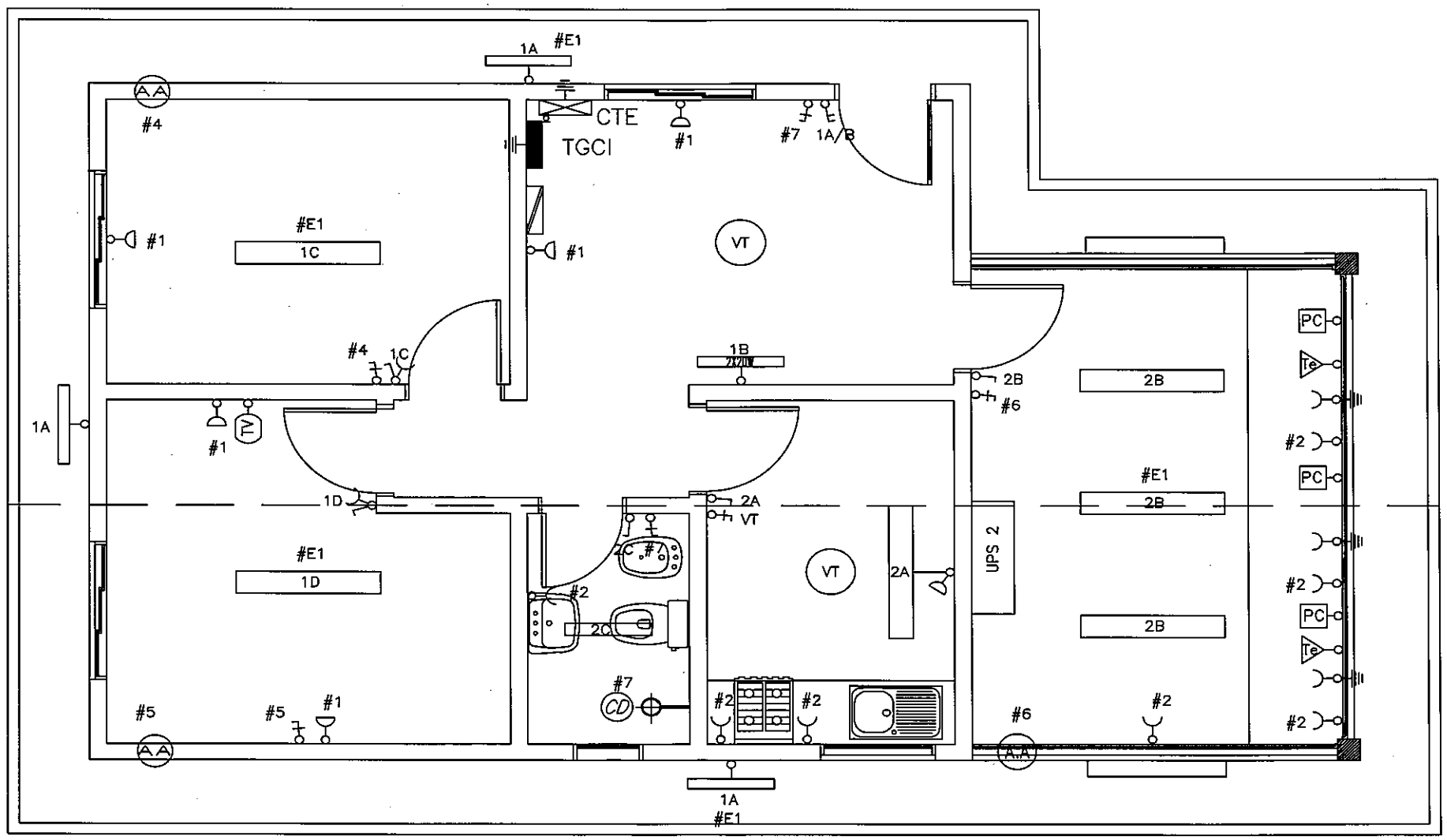

PLANTA ELECTRICO

REFERENCIAS

- FLUORESCENTE ADOSADO AL TECHO 1x20W
- FLUORESCENTE EN APLIQUE 1x20W
- FLUORESCENTE ADOSADO AL TECHO 1x40W
- TOMA CORRIENTE A BAJA ALTURA
- TOMA CORRIENTE A MEDIA ALTURA
- TOMA CORRIENTE CON PUESTA A TIERRA
- AA AIRE ACONDICIONADO INDIVIDUAL
- TOMA PARA T... POR CABLE
- Te TOMA PARA TELEFONO A BAJA ALTURA
- PC TOMA PARA RED DE DATOS PC.
- LLAVE DE UN PUNTO
- LLAVE DE DOS PUNTO
- LLAVE DE UN PUNTO Y TOMA
- LLAVE UNIOLAR 25A..
- TGCI TABLERO GENERAL CASETA DE INSPECCION
- TSECI TABLERO SECCIONAL EMERGENCIA C. DE INSPECCION
- CTE CAJA DE DISTRIBUCION PRINCIPAL DE TELEFONO

REPUBLICA DEL PARAGUAY
MINISTERIO DE OBRAS PUBLICAS Y COMUNICACIONES
GABINETE DEL VICEMINISTRO DE OBRAS PUBLICAS Y COMUNICACIONES
DIRECCION DE VIALIDAD

PROGRAMA DE PAVIMENTACION DE CORREDORES DE INTEGRACION Y REHABILITACION Y MANTENIMIENTO VIAL
UNIDAD EJECUTORA DEL PRESTAMO 1822

DISEÑO FINAL DE INGENIERIA PARA LA CONSTRUCCION DE PUESTO DE CONTROL DE POLICIA CAMINERA

PLANTA DE INST. ELECTRICA EN

Folio Nº 456

Tablero Seccional Caseta Policia ANDE

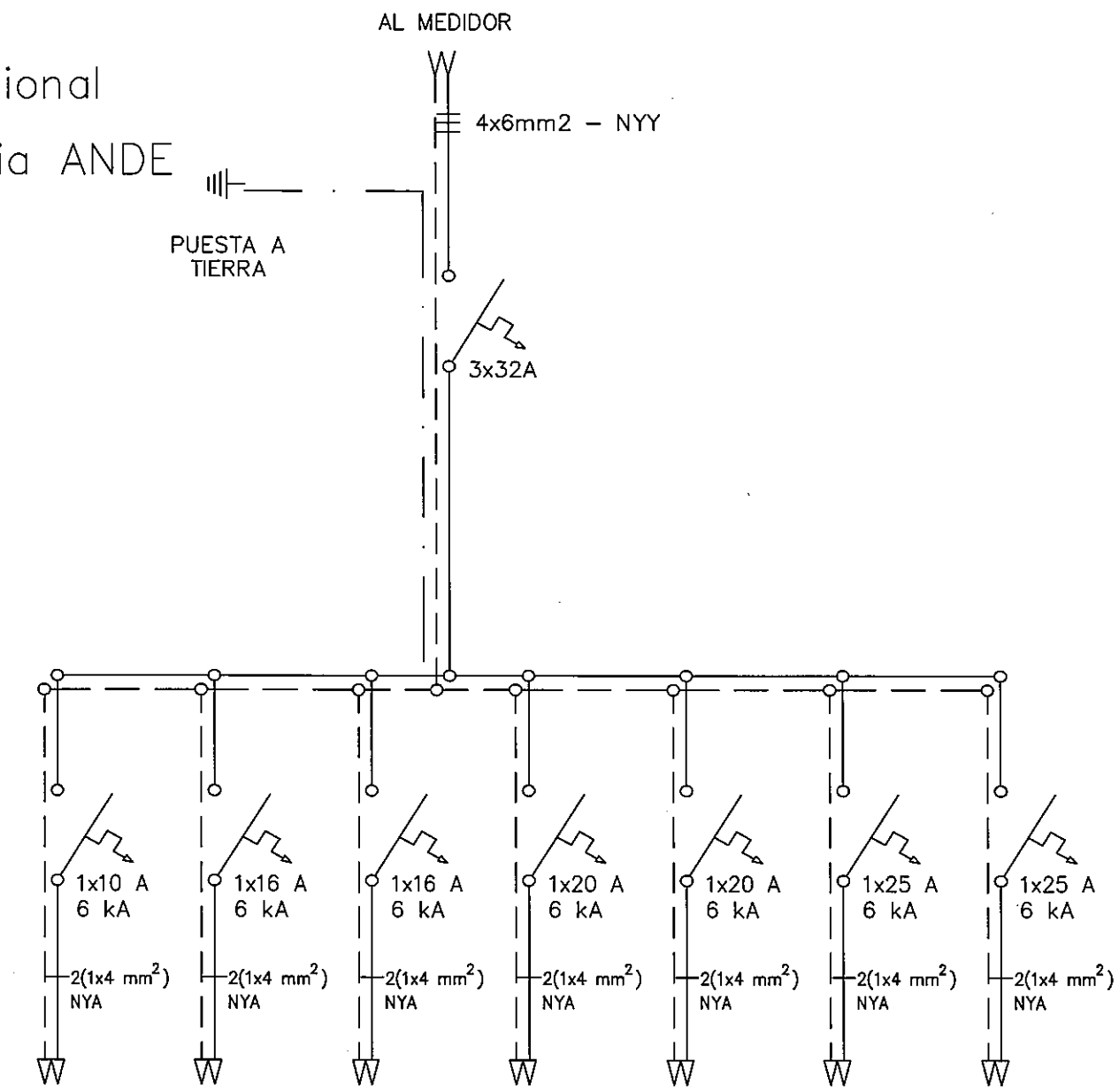

CTO. N°:	#1	#2	#3	#4	#5	#6	#7
Potencia:	1.000	1.000	1.000	1.200	1.200	2.400	4.400
USO:	ILUMINACION	TOMA C.	TOMA C.	A.A Dor.	A.A Dor.	A.A Ofic.	D.E

Tablero Seccional Caseta Policia S/ Generador

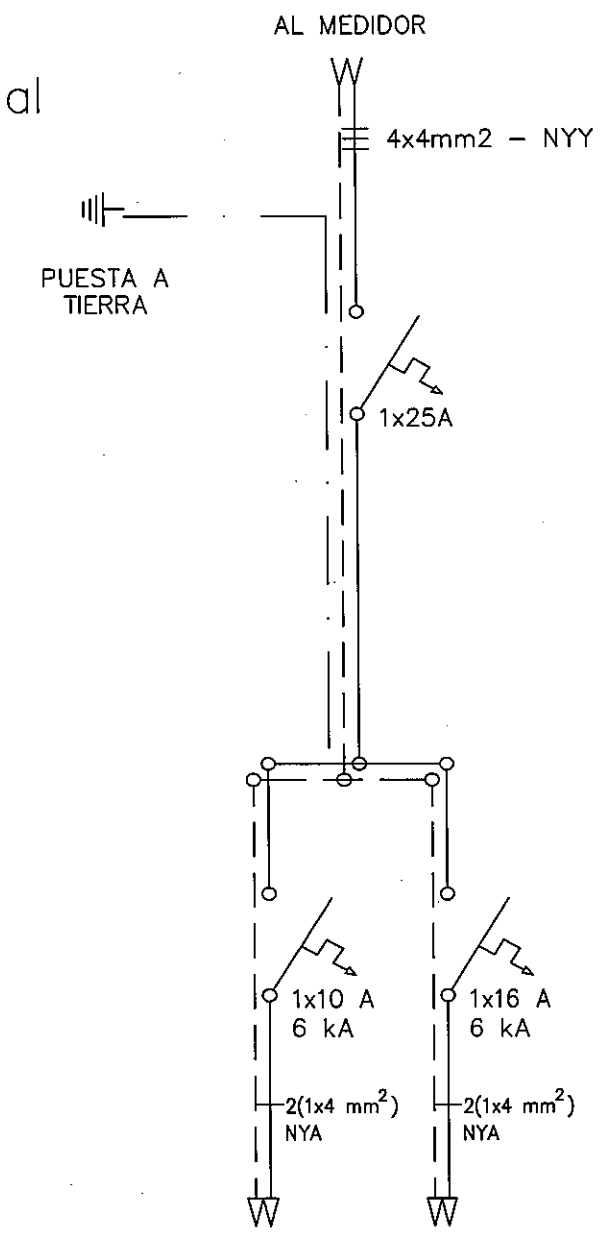

CTO. N°:	#1	#2
Potencia:	1.000	1.000
USO:	ILUMINACION	TOMA PC.

REPUBLICA DEL PARAGUAY
MINISTERIO DE OBRAS PUBLICAS Y COMUNICACIONES
GABINETE DEL VICEMINISTRO DE OBRAS PUBLICAS Y COMUNICACIONES
DIRECCION DE VIALIDAD

PROGRAMA DE PAVIMENTACION DE CORREDORES DE INTEGRACION Y REHABILITACION Y MANTENIMIENTO VIAL
UNIDAD EJECUTORA DEL PRESTAMO 182

DISEÑO FINAL DE INGENIERIA PARA LA CONSTRUCCION DE PUESTO DE CONTROL DE POLICIA CAMINERA

UEP
Folio N° 457

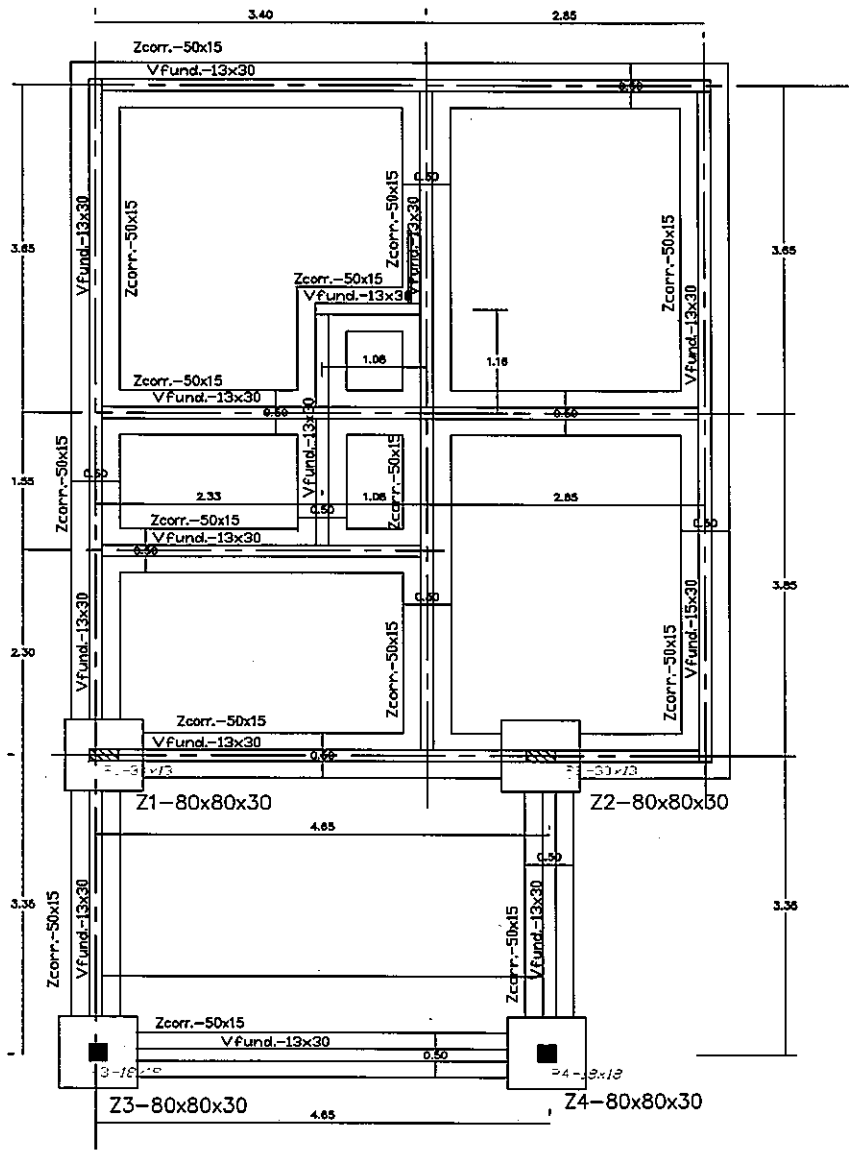

PLANTA DE FUNDACION
escala 1/75

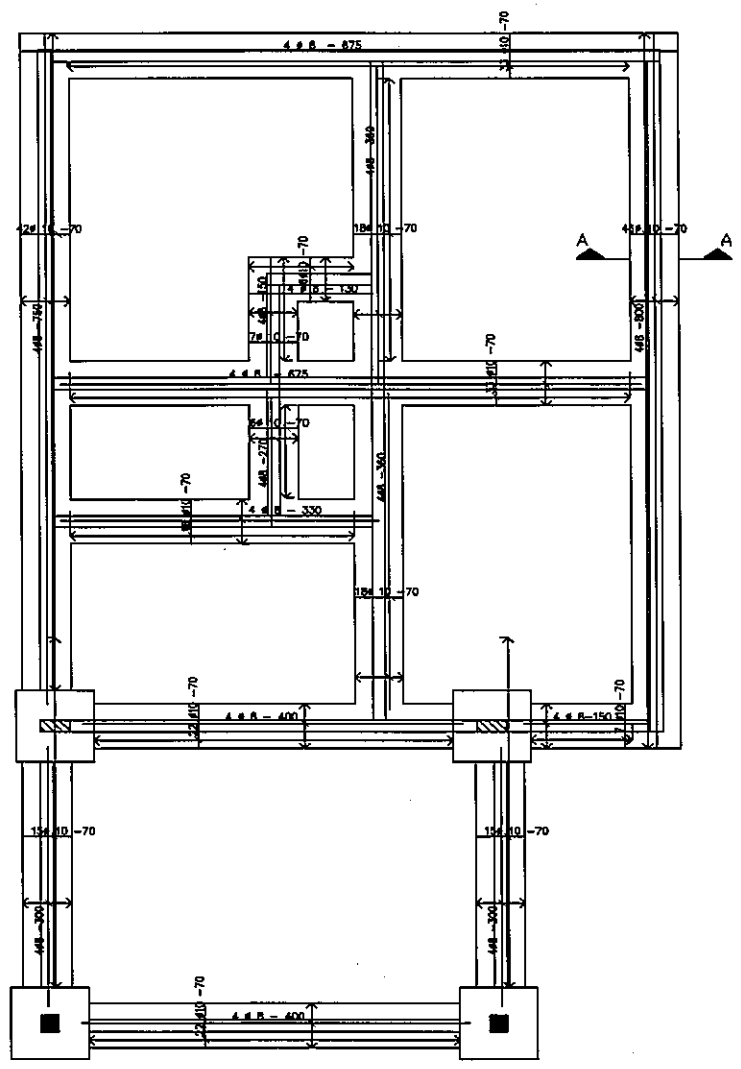

CORTE A-A
escala 1/25

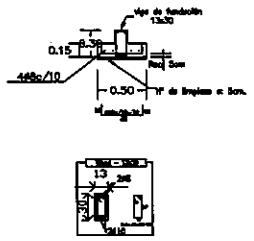

Hormigón Tipo
fck = 180 kg/cm ^{2}
Hormigón de Limpieza
fck = 90 kg/cm ^{2}

REPUBLICA DEL PARAGUAY
MINISTERIO DE OBRAS PUBLICAS Y COMUNICACIONES
GABINETE DEL VICEMINISTRO DE OBRAS PUBLICAS Y COMUNICACIONES
DIRECCION DE VIALIDAD

PROGRAMA DE PAVIMENTACION DE CORREDORES DE INTEGRACION Y REHABILITACION Y MANTENIMIENTO VIAL
UNIDAD EJECUTORA DEL PRESTAMO 1822

DISEÑO FINAL DE INGENIERIA PARA LA CONSTRUCCION DE PUESTO DE CONTROL DE POLICIA CAMINERA

PLANTA DE FUNDACION

Escala:	Fecha:	Plano Nº:
1:75	Agosto/2010	PC-11

Folio Nº
453
cuatro cincuenta y ocho

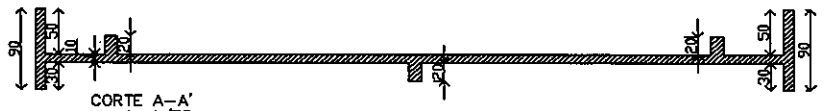

CORTE A–A'
escala 1/75

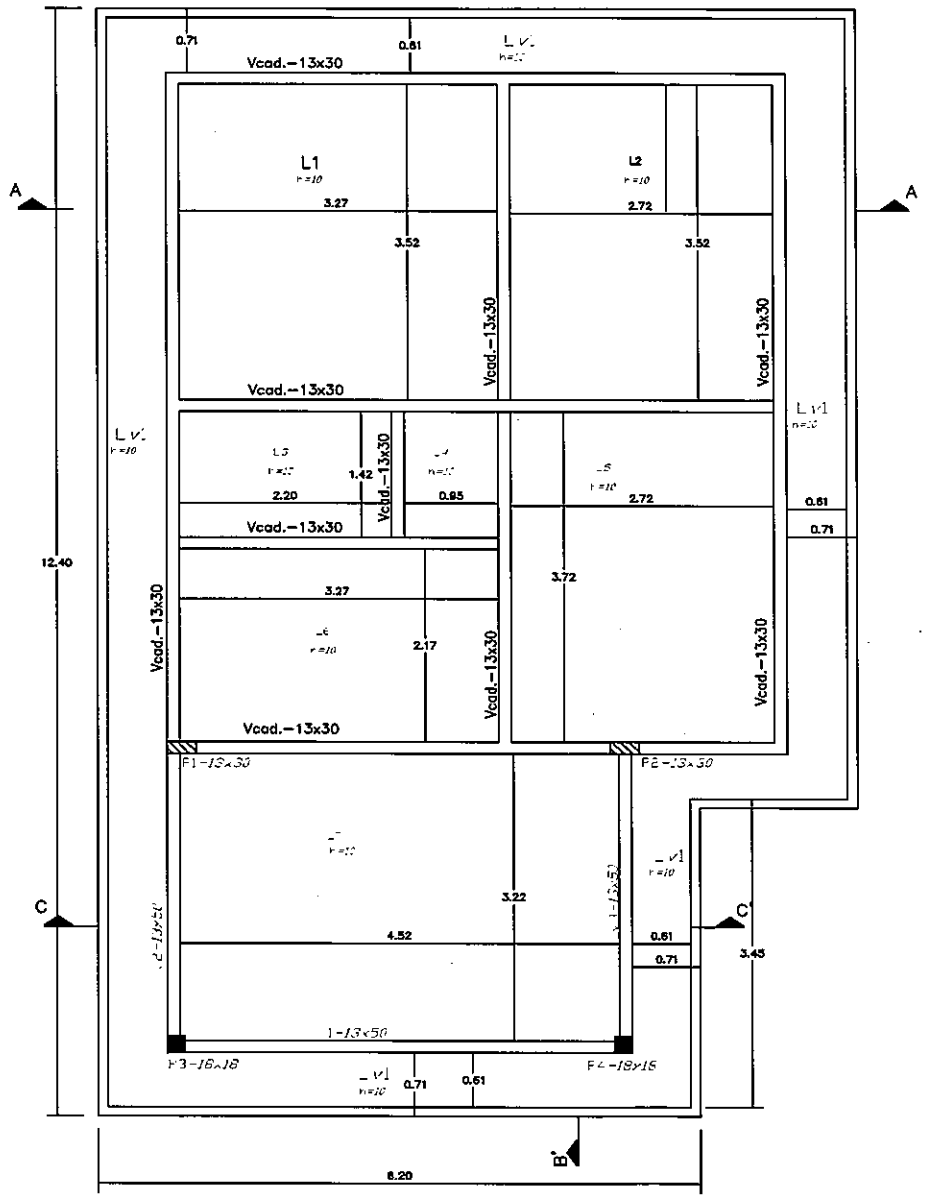

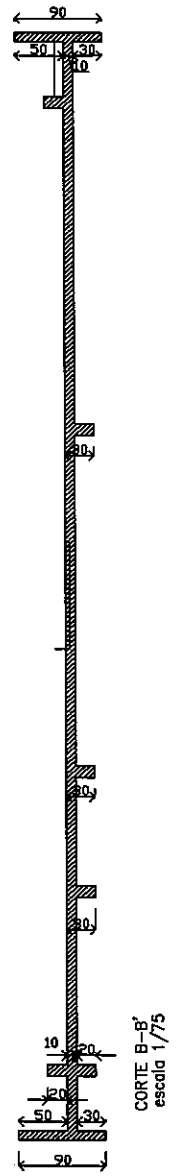

CORTE B–B'
escala 1/75

CORTE C–C'
escala 1/75

CASETA DE POLICIA
PLANTA DE ENCOFRADO

Hormigón Tipo
fck = 180 kg/cm ^{2}

Hormigón de Limpieza
fck = 90 kg/cm ^{2}

REPUBLICA DEL PARAGUAY
MINISTERIO DE OBRAS PUBLICAS Y COMUNICACIONES
GABINETE DEL VICEMINISTRO DE OBRAS PUBLICAS Y COMUNICACIONES
DIRECCION DE VIALIDAD

PROGRAMA DE PAVIMENTACION DE CORREDORES DE INTEGRACION Y REHABILITACION Y MANTENIMIENTO VIAL
UNIDAD EJECUTORA DEL PRESTAMO 1822

DISEÑO FINAL DE INGENIERIA PARA LA CONSTRUCCION DE PUESTO DE CONTROL DE POLICIA CAMINERA

PLANTA DE ENCOFRADO

Escala:	Fecha:	Lámina N°:
1:75	Agosto/2010	PC–12

UEP
Folio N° 459
cuatro cincuenta y nueve

DETALLE DE ZAPATAS
ESCALA 1/20

Z1=Z2=Z3=Z4
80x80x30

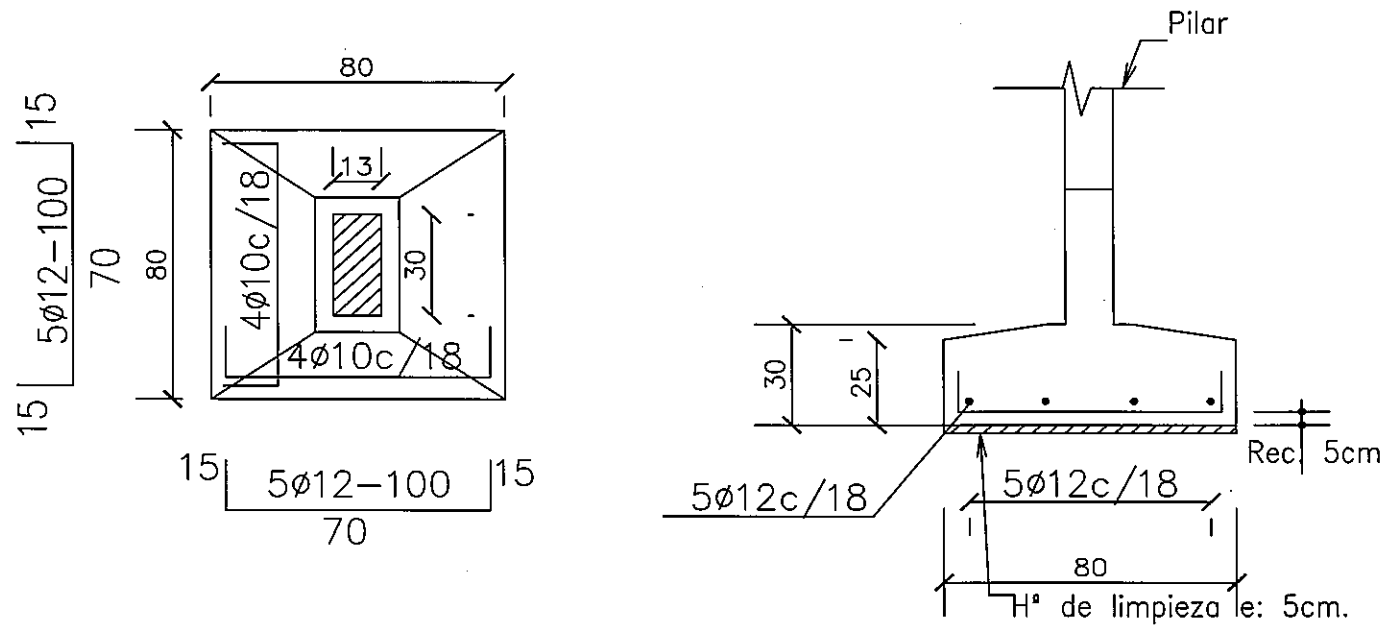

DETALLE DE PILARES DE CIMENTACION A T.P.B.
ESCALA 1/20

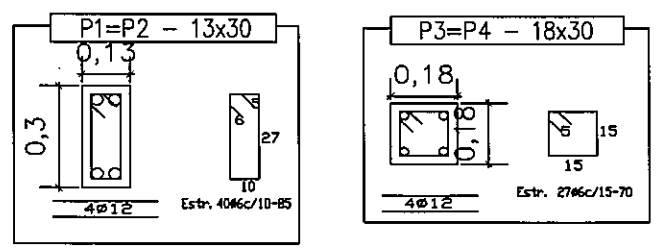

Hormigón Tipo
fck = 180 kg/cm ^{2}

Hormigón de Limpieza
fck = 90 kg/cm ^{2}

REPUBLICA DEL PARAGUAY
MINISTERIO DE OBRAS PUBLICAS Y COMUNICACIONES
GABINETE DEL VICEMINISTRO DE OBRAS PUBLICAS Y COMUNICACIONES
DIRECCION DE VIALIDAD

PROGRAMA DE PAVIMENTACION DE CORREDORES DE INTEGRACION Y REHABILITACION Y MANTENIMIENTO VIAL
UNIDAD EJECUTORA DEL PRESTAMO 1822

DISEÑO FINAL DE INGENIERIA PARA LA CONSTRUCCION DE PUESTO DE CONTROL DE POLICIA CAMINERA

DETALLE DE FUNDACION

Escala:	Fecha:	Lámina:
1:20	Agosto/2010	PC-13

UEP

Folio Nº 460
Cuatrocientos sesenta

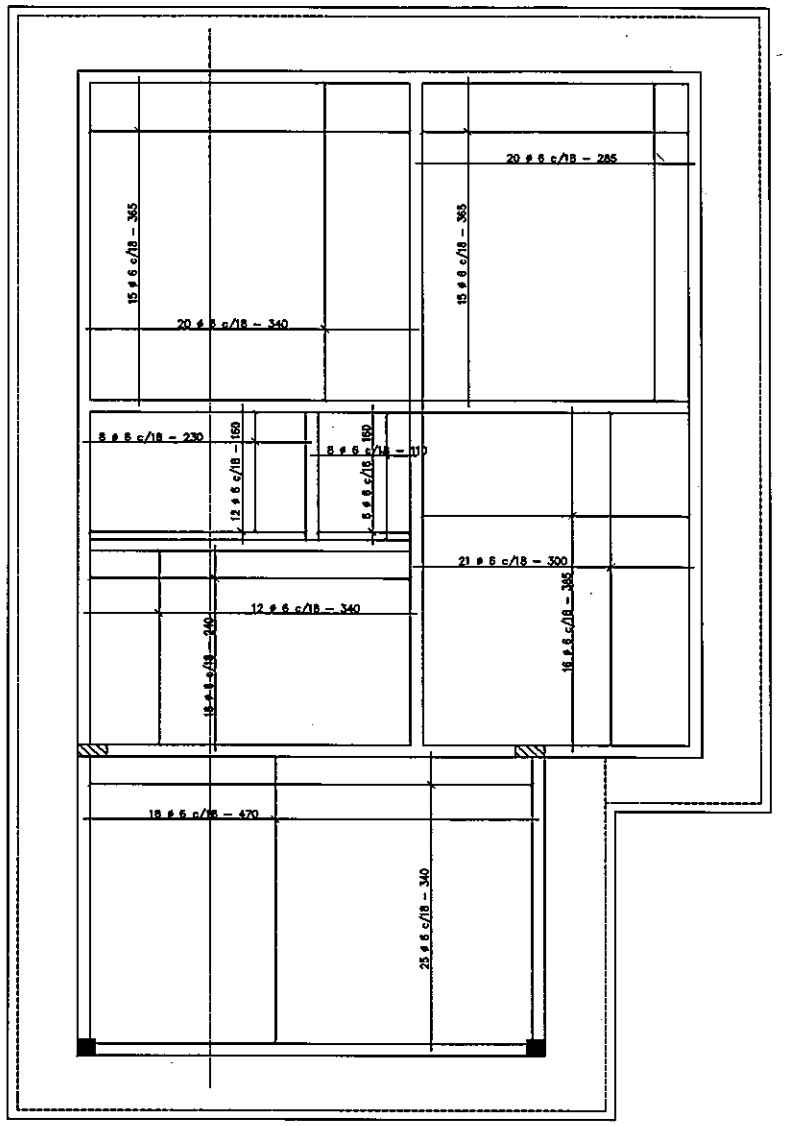

ARMADURAS POSITIVAS
escala 1/75

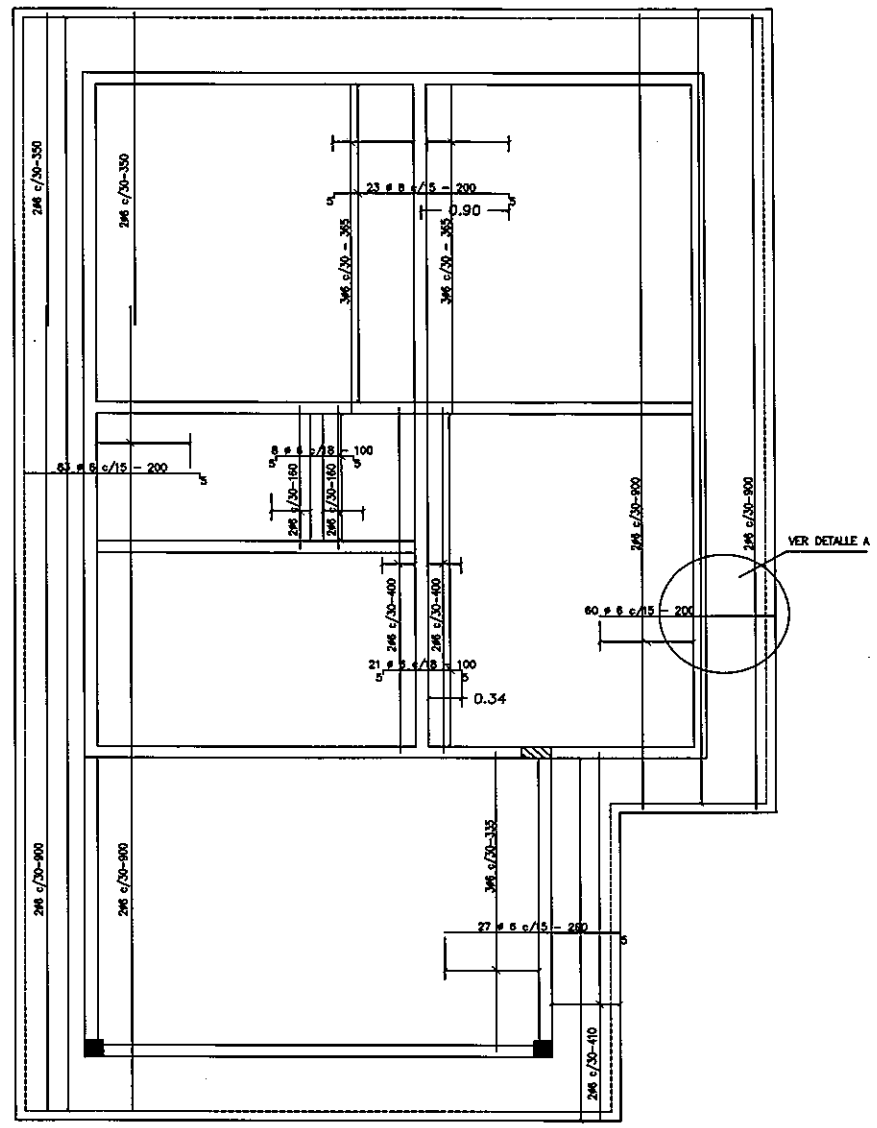

ARMADURAS NEGATIVAS X–X'
escala 1/75

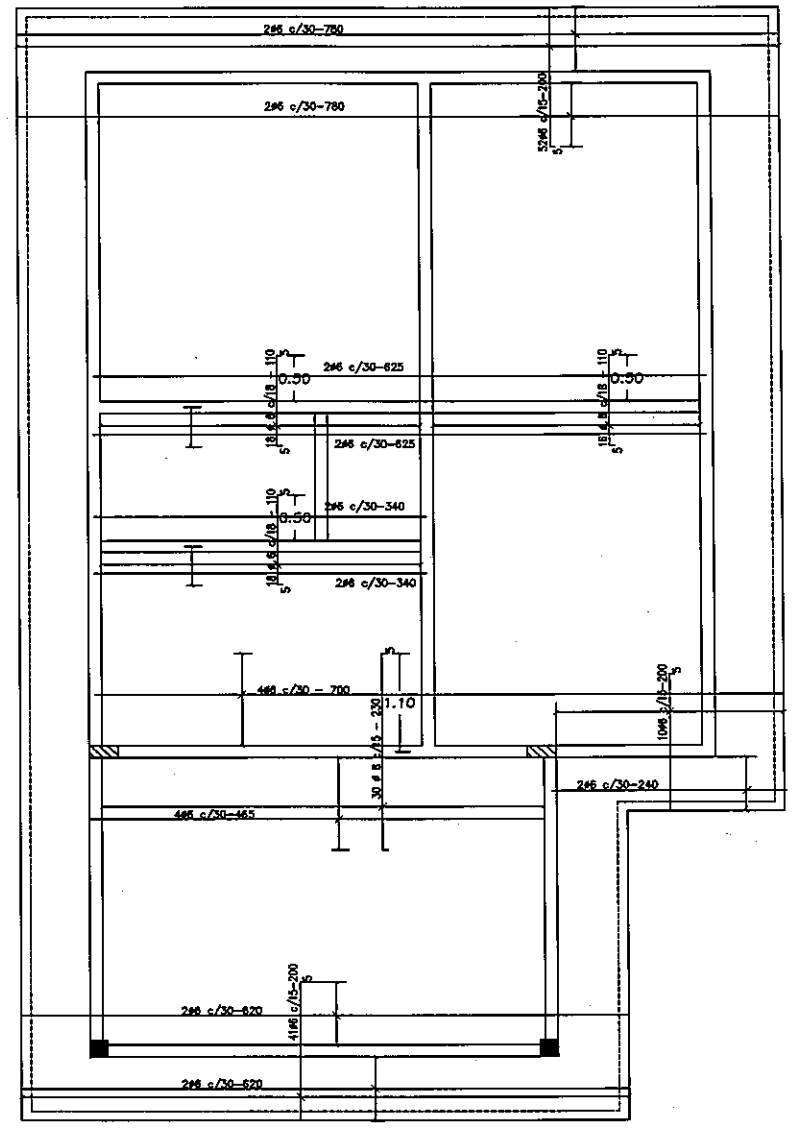

Hormigón Tipo
fck = 180 kg/cm 2

Hormigón de Limpieza
fck = 90 kg/cm 2

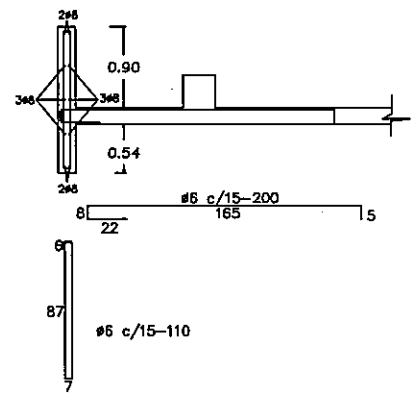

DETALLE A

REPUBLICA DEL PARAGUAY
MINISTERIO DE OBRAS PUBLICAS Y COMUNICACIONES
GABINETE DEL VICEMINISTRO DE OBRAS PUBLICAS Y COMUNICACIONES
DIRECCION DE VIALIDAD

PROGRAMA DE PAVIMENTACION DE CORREDORES DE INTEGRACION Y REHABILITACION Y MANTENIMIENTO VIAL
UNIDAD EJECUTORA DEL PRESTAMO 1822

DISEÑO FINAL DE INGENIERIA PARA LA CONSTRUCCION DE PUESTO DE CONTROL DE POLICIA CAMINERA

DETALLE DE ARMADURAS

Escala:	Fecha:	Plano Nº:
1:75	Agosto 2010	PC–14

UEP

Folio Nº 461

V1 – 13x50

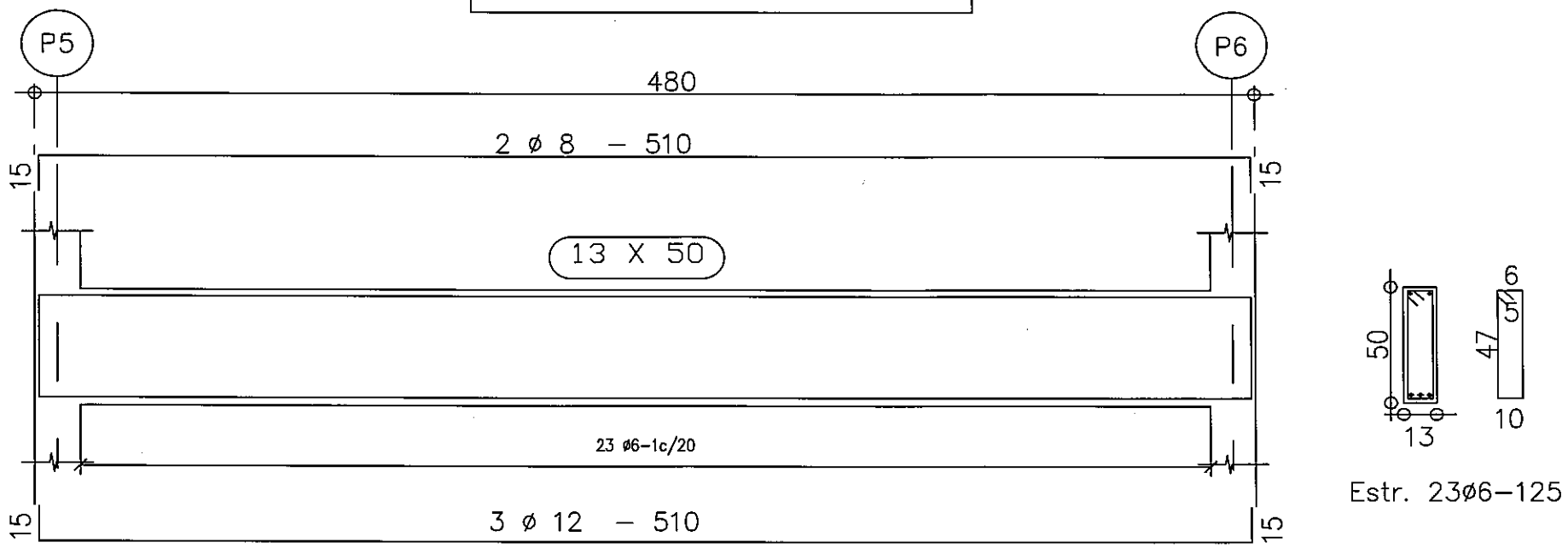

V2=V3 – 13x50

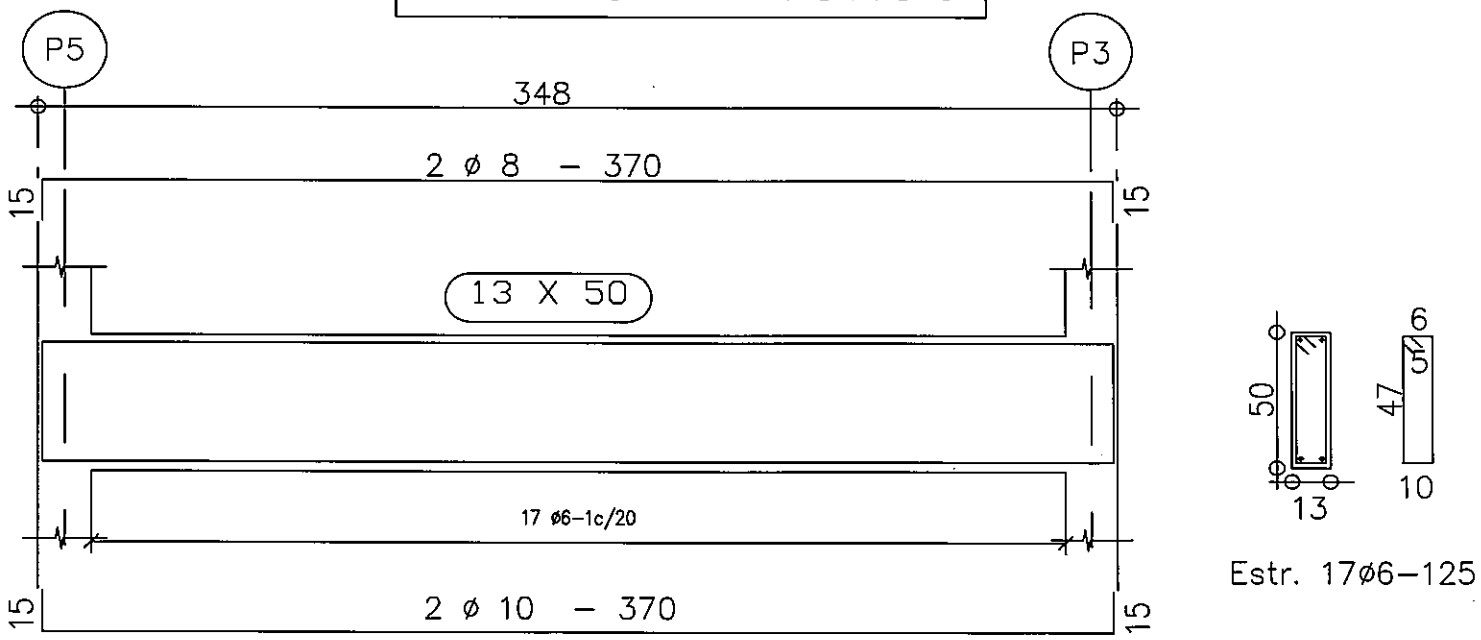

DETALLE DE VIGA CADENA
escala 1/10

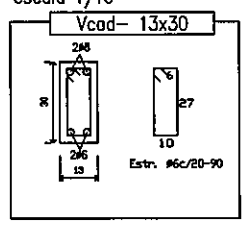

Hormigón Tipo
fck = 180 kg/cm ^{2}

Hormigón de Limpieza
fck = 90 kg/cm ^{2}

DETALLE DE VIGAS T.P.B.
escala 1/50

REPUBLICA DEL PARAGUAY MINISTERIO DE OBRAS PUBLICAS Y COMUNICACIONES GABINETE DEL VICEMINISTRO DE OBRAS PUBLICAS Y COMUNICACIONES DIRECCION DE VIALIDAD			
PROGRAMA DE PAVIMENTACION DE CORREDORES DE INTEGRACION Y REHABILITACION Y MANTENIMIENTO VIAL UNIDAD EJECUTORA DEL PRESTAMO 1822			
DISEÑO FINAL DE INGENIERIA PARA LA CONSTRUCCION DE PUESTO DE CONTROL DE POLICIA CAMINERA			
DETALLE DE VIGAS			
Escala: 1:25	Fecha: Agosto/2010	Lamina N°:	PC–15

UEP
Folio N° 462
cuatro sesenta y dos

Det. Camara de Inspección
Escala 1/25

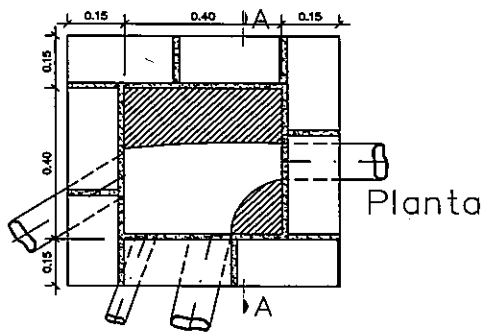

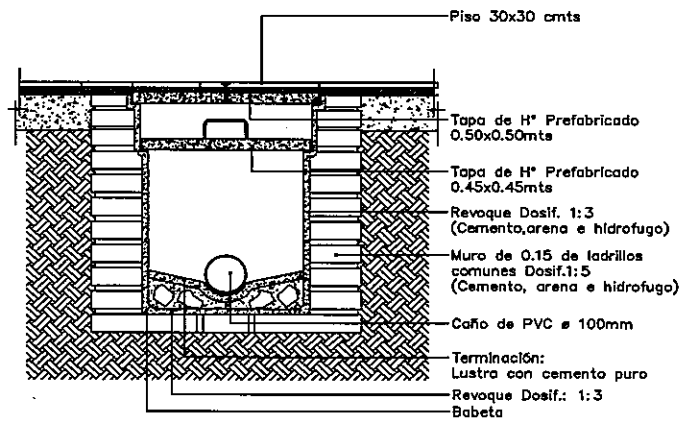

Corte A–A

Det. Regilla de Patio
Escala 1/25

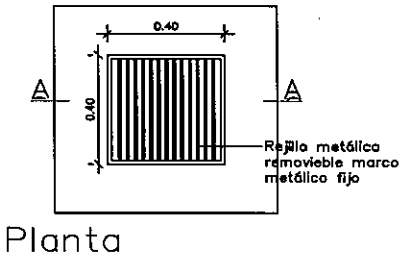

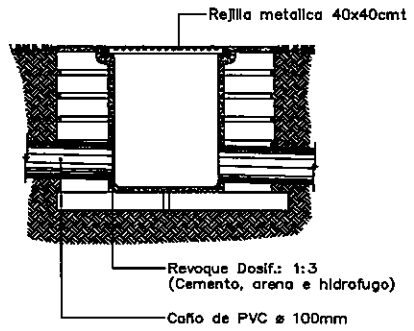

Corte A–A

Det. Camara Septica
Escala 1/25

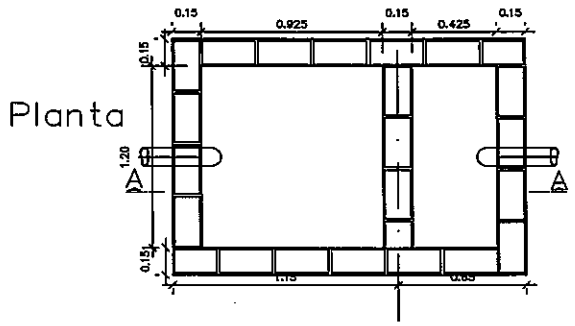

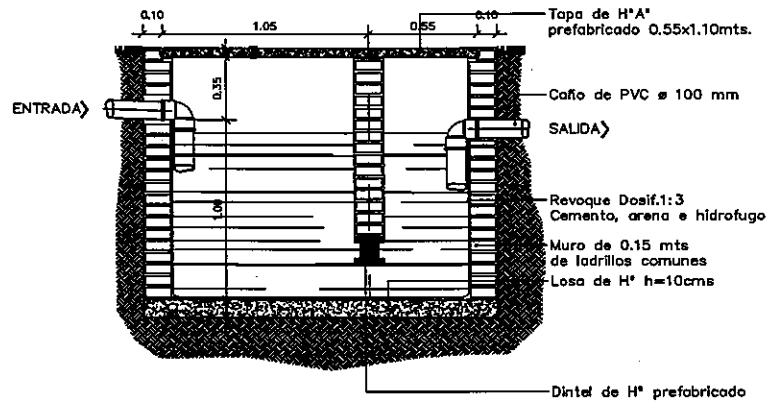

Corte A–A

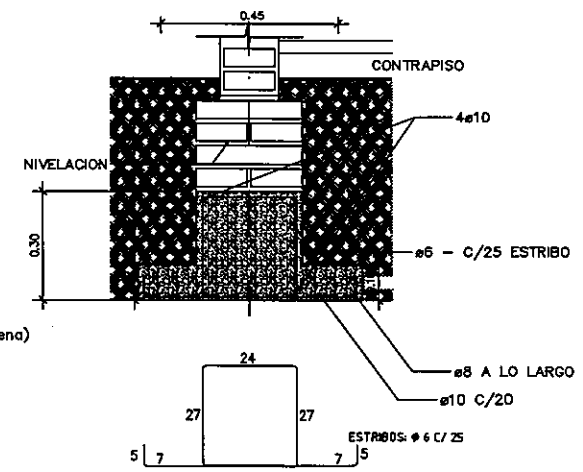

AISLACION
OBS.: * ANTES DE COLOCAR EL ASFALTO LIQUIDO SE TENDRA QUE REVOCAR CON 1,5 cm. DE ESPESOR 1:3 (cemento–arena)

Det. de Cimiento

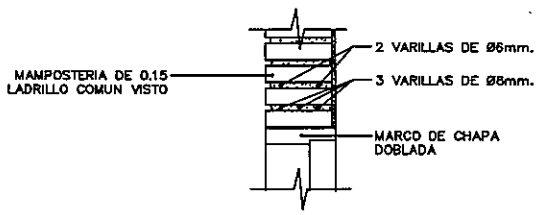

Det. de Mamp. Armada

REPUBLICA DEL PARAGUAY
MINISTERIO DE OBRAS PUBLICAS Y COMUNICACIONES
GABINETE DEL VICEMINISTRO DE OBRAS PUBLICAS Y COMUNICACIONES
DIRECCION DE VIALIDAD

PROGRAMA DE PAVIMENTACION DE CORREDORES DE INTEGRACION Y REHABILITACION Y MANTENIMIENTO VIAL
UNIDAD EJECUTORA DEL PRESTAMO 1822

DISEÑO FINAL DE INGENIERIA PARA LA CONSTRUCCION DE ESTACION DE PESAJE

DETALLES CONSTRUCTIVOS

Escala:	Fecha:	Lámina N°
1:75	Agosto 2010	IG–01

UEP
Folio N° 463
cuatro sesenta y tres

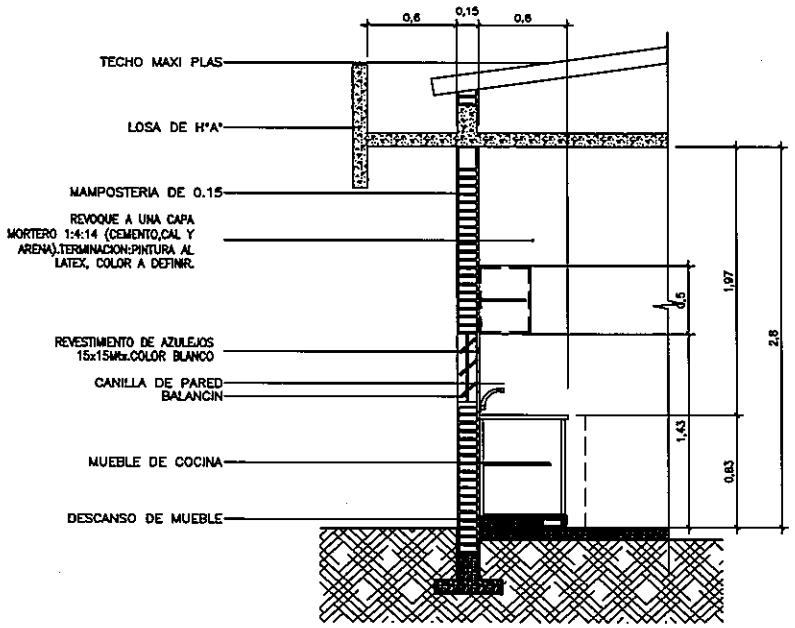

CORTE B-B

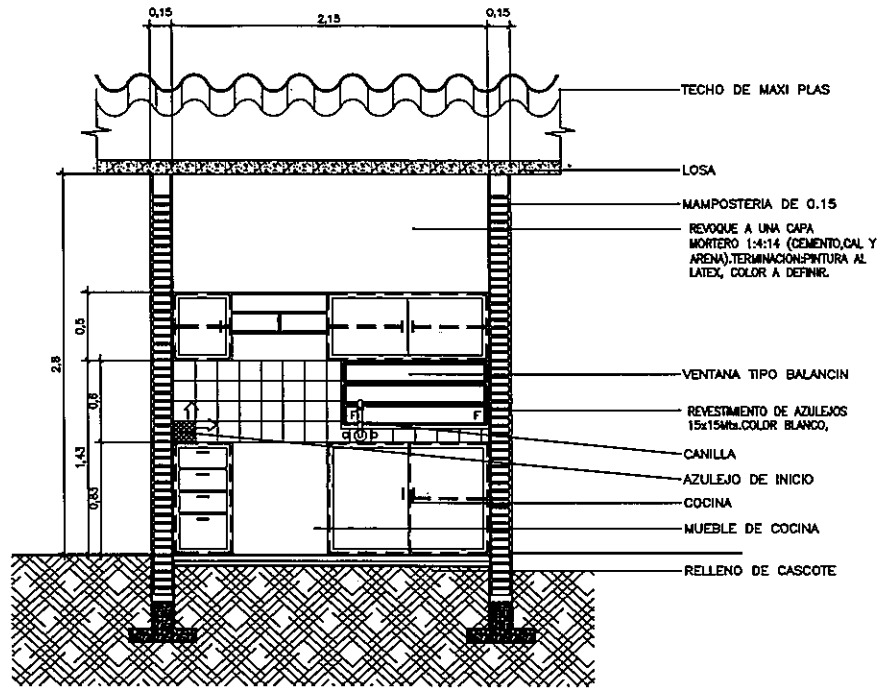

CORTE A-A

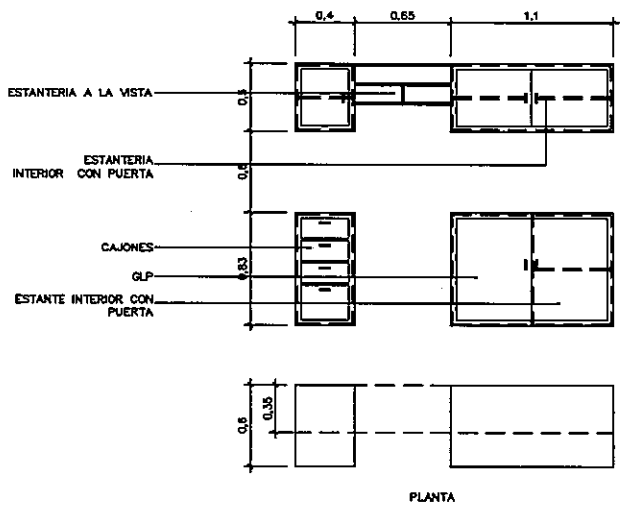

DET. DE MUEBLES DE COCINA

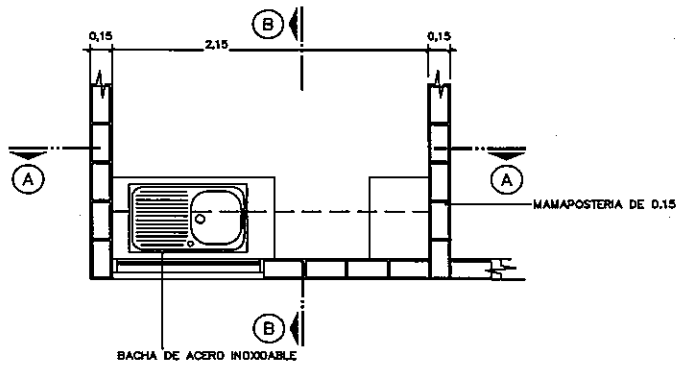

PLANTA

DETALLE DE COCINA

REPUBLICA DEL PARAGUAY MINISTERIO DE OBRAS PUBLICAS Y COMUNICACIONES GABINETE DEL VICEMINISTRO DE OBRAS PUBLICAS Y COMUNICACIONES DIRECCION DE VIALIDAD	
PROGRAMA DE PAVIMENTACION DE CORREDORES DE INTEGRACION Y REHABILITACION Y MANTENIMIENTO VIAL UNIDAD EJECUTORA DEL PRESTAMO 1822	
DISEÑO FINAL DE INGENIERIA PARA LA CONSTRUCCION DE PUESTO DE CONTROL DE POLICIA CAMINERA	
DETALLE DE COCINA	
Escala: 1:50	Fecha: Agosto/2010 — Lámina Nº: IG-02

UEP
Folio Nº
464
cuatro sesenta y cuatro

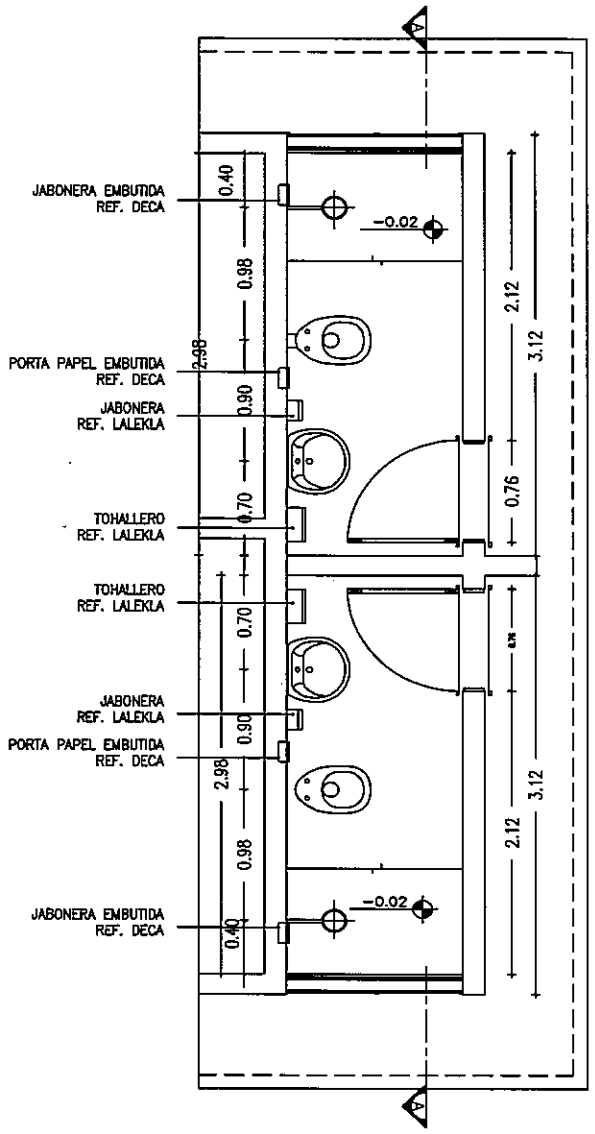

01 *AMPLIACION CUARTO DE BAÑO*

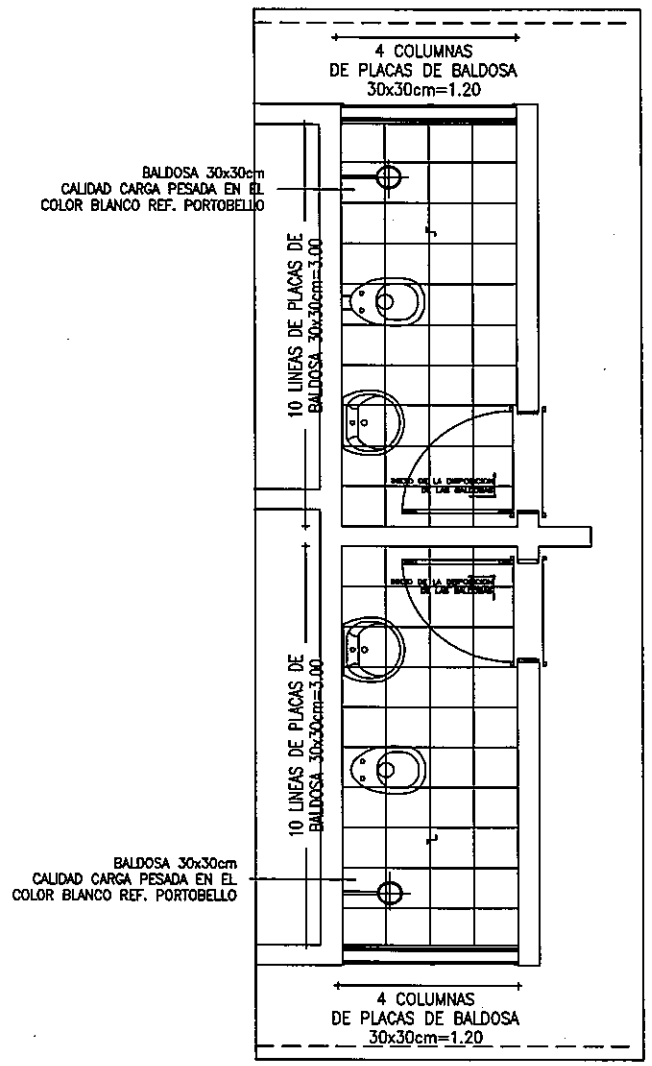

02 *AMPLIACION CUARTO DE BAÑO DISPOSICION DE LAS BALDOSAS*

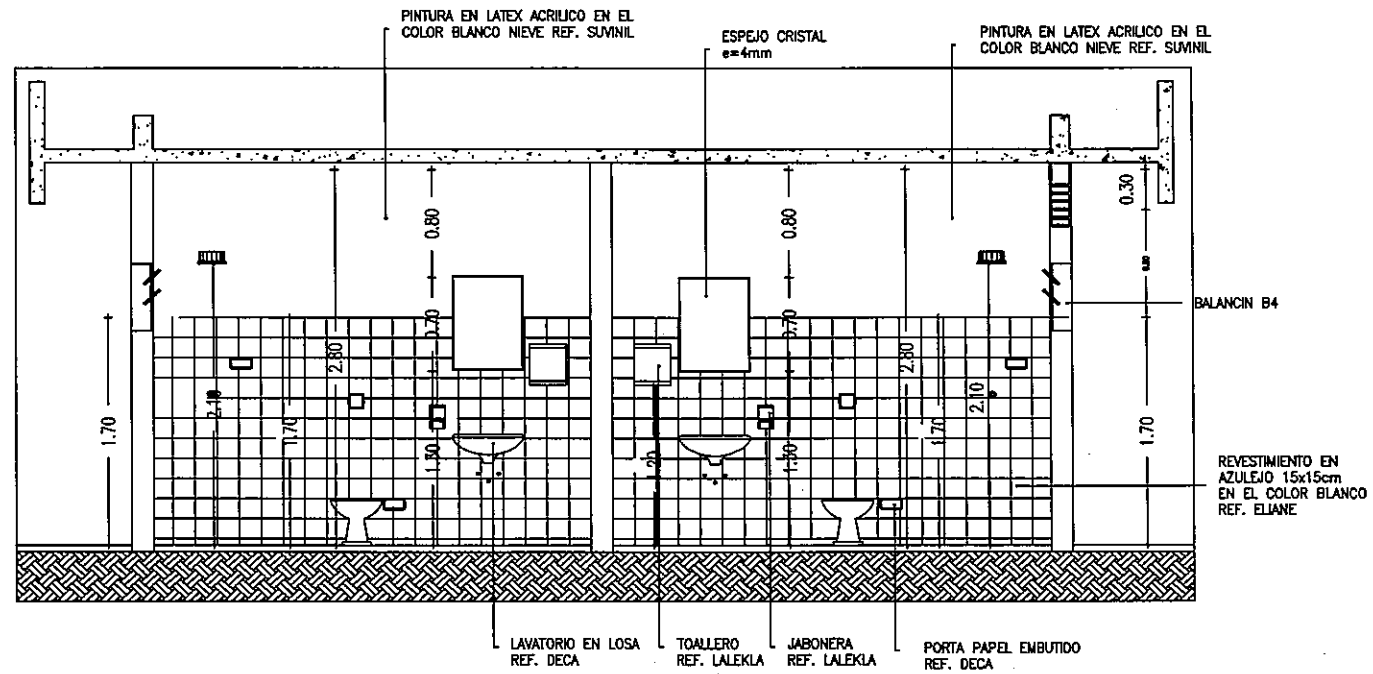

03 *AMPLIACION CUARTO DE BAÑO CORTE AA*

REPUBLICA DEL PARAGUAY
MINISTERIO DE OBRAS PUBLICAS Y COMUNICACIONES
GABINETE DEL VICEMINISTRO DE OBRAS PUBLICAS Y COMUNICACIONES
DIRECCION DE VIALIDAD

PROGRAMA DE PAVIMENTACION DE CORREDORES DE INTEGRACION Y REHABILITACION Y MANTENIMIENTO VIAL
UNIDAD EJECUTORA DEL PRESTAMO 1822

DISEÑO FINAL DE INGENIERIA PARA LA CONSTRUCCION DE PUESTO DE CONTROL DE POLICIA CAMINERA

DETALLE DE BAÑO

Escala:	Fecha:	Lámina Nº
1:50	Agosto/2010	UEP 16-03

Folio Nº 465

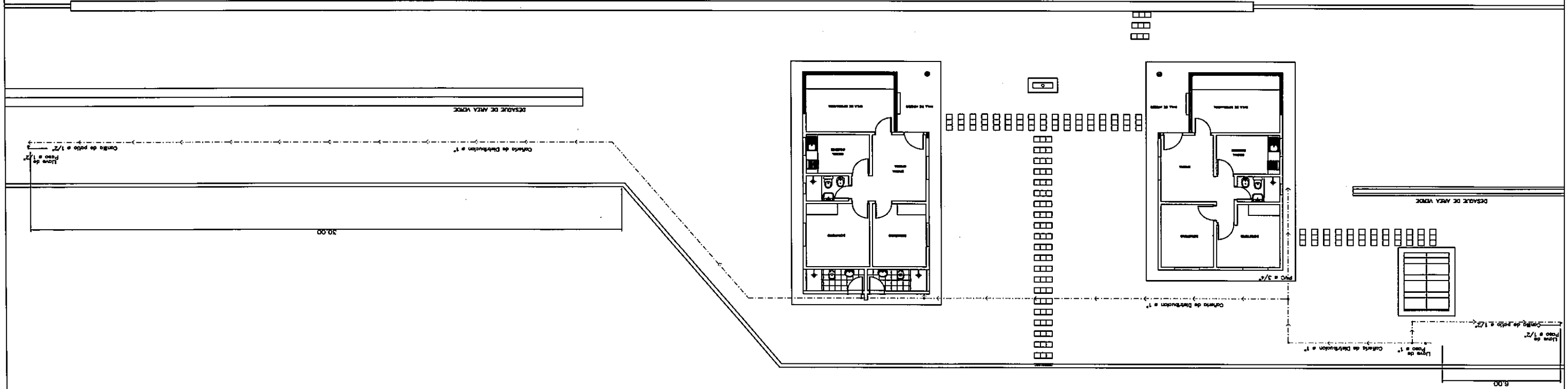

REPUBLICA DEL PARAGUAY
MINISTERIO DE OBRAS PUBLICAS Y COMUNICACIONES
GABINETE DEL VICEMINISTRO DE OBRAS PUBLICAS Y COMUNICACIONES
DIRECCION DE VIALIDAD

PROGRAMA DE PAVIMENTACION DE CORREDORES DE INTEGRACION Y REHABILITACION Y MANTENIMIENTO VIAL
UNIDAD EJECUTORA DEL PRESTAMO 1822

DISEÑO FINAL DE INGENIERIA PARA LA CONSTRUCCION DE ESTACION DE PESAJE

PLANTA DE INST. DE AGUA CORRIENTE AREA VERDE

Escala: 1:200	Fecha: Agosto/2010	Camino N°: UEP-04

Folio Nº
Lucio Sequeira Y Scott

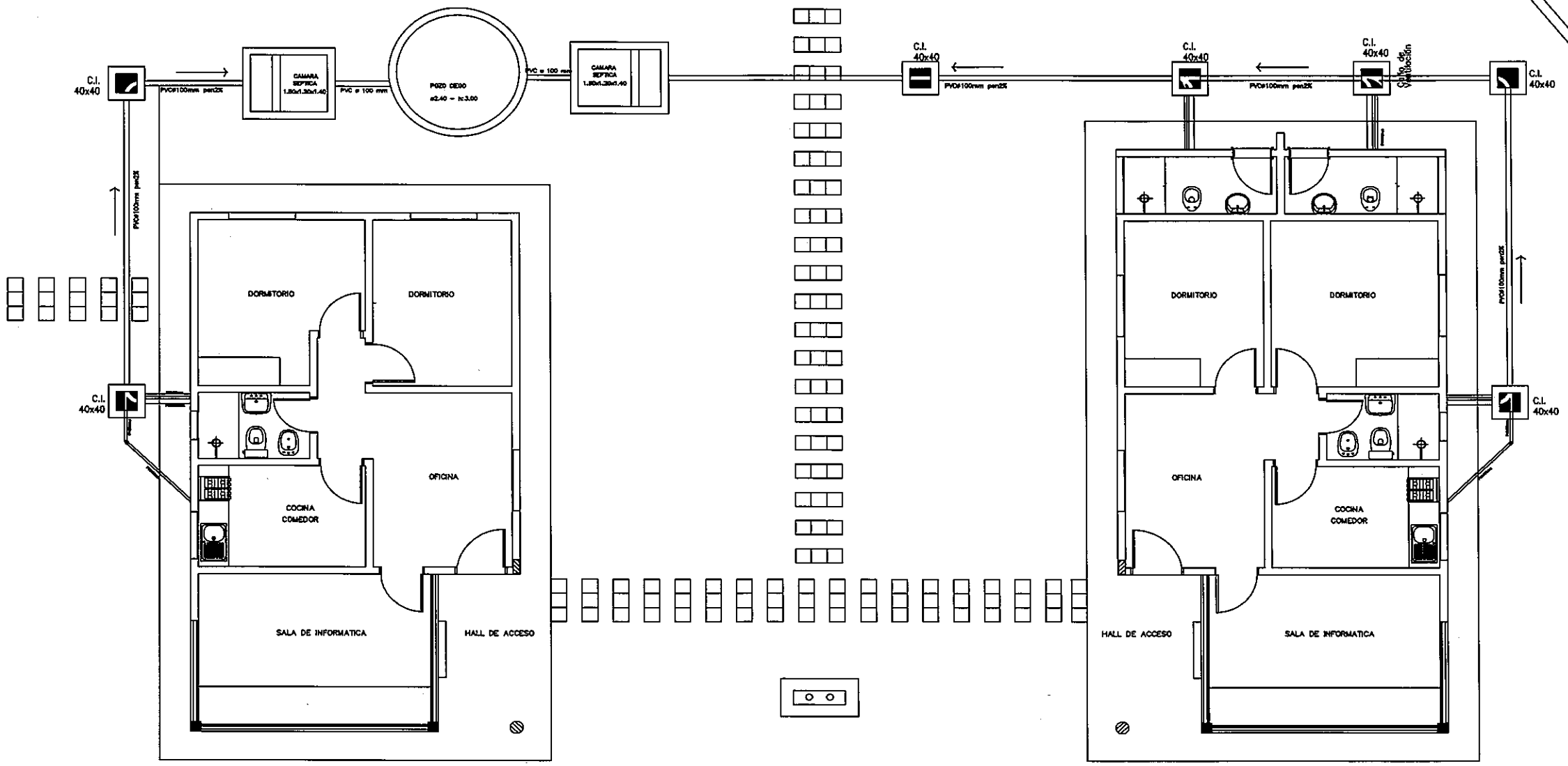

OFICINA POLICIA CAMINERA

OFICINA DE PESAJE

REPUBLICA DEL PARAGUAY
MINISTERIO DE OBRAS PUBLICAS Y COMUNICACIONES
GABINETE DEL VICEMINISTRO DE OBRAS PUBLICAS Y COMUNICACIONES
DIRECCION DE VIALIDAD

PROGRAMA DE PAVIMENTACION CORREDORES DE INTEGRACION Y REHABILITACION Y MANTENIMIENTO VIAL
UNIDAD EJECUTORA DEL PRESTAMO 1822

DISEÑO FINAL DE INGENIERIA PARA LA CONSTRUCCION DE ESTACION DE PESAJE

PLANTA GENERAL DE DESAGUE CLOACAL AREA VERDE

Escala: 1:100	Fecha: Agosto/2010	Lámina: IG-05

UEP

Folio Nº 467 cuatro sesenta y siete.

ESTACIóN DE PESAJE - PLANTA GENERAL

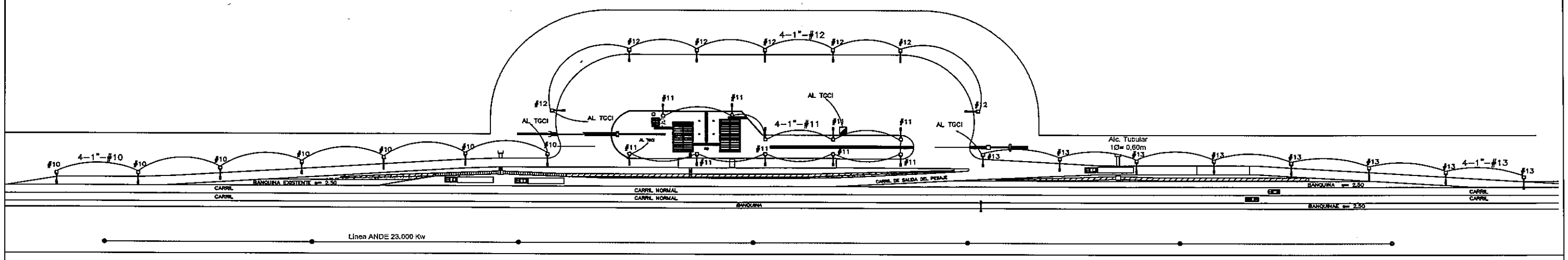

REFERENCIAS

- LUMINARIA DE AVENIDA CON VAPOR DE SODIO
- ILUMINACION HALOGENADA DE PLAYA
- C.I. 40x40
- SEMAFORO INTERMITENTE
- BARRERA
- CAMARA DE CIRCUITO CERRADO PARA EXTERIOR
- ELECTRO BOMBA
- TGE TABLERO GENERAL DE EMERGENCIA
- TTR TABLERO DE TRANSFERENCIA AUTOMATICA
- TGP TABLERO GENERAL CASETA POLICIAL
- TGCI TABLERO GENERAL CASETA DE INPECCION
- TABLERO EXTERNO PARA TOMA INDUSTRIAL

ILUMINACION DE AVENIDA

- REFLECTOR TIPO A.P. CON BRAZO DE 3.50m
- POSTE DE H° A° 12-300
- ILUMINACION DE VAPOR DE SODIO DE 400W.
- CABLE SECCION 4mm2
- ELECTRODUCTO 1"

REPUBLICA DEL PARAGUAY
MINISTERIO DE OBRAS PUBLICAS Y COMUNICACIONES
GABINETE DEL VICEMINISTRO DE OBRAS PUBLICAS Y COMUNICACIONES
DIRECCION DE VIALIDAD

PROGRAMA DE PAVIMENTACION DE CORREDORES DE INTEGRACION Y REHABILITACION Y MANTENIMIENTO VIAL
UNIDAD EJECUTORA DEL PRESTAMO 1822

DISEÑO FINAL DE INGENIERIA PARA LA CONSTRUCCION DE ESTACION DE PESAJE

PLANTA GENERAL DE INST. ELECTRICA

Escala:	Fecha:	Lámina Nº
1:1500	Agosto/2010	IG-06

UEA
Folio Nº
468
cuatrocientos sesenta y ocho

OBRA - PUESTO DE PESAJE
SISTEMA INTEGRAL DE PUESTA A TIERRA

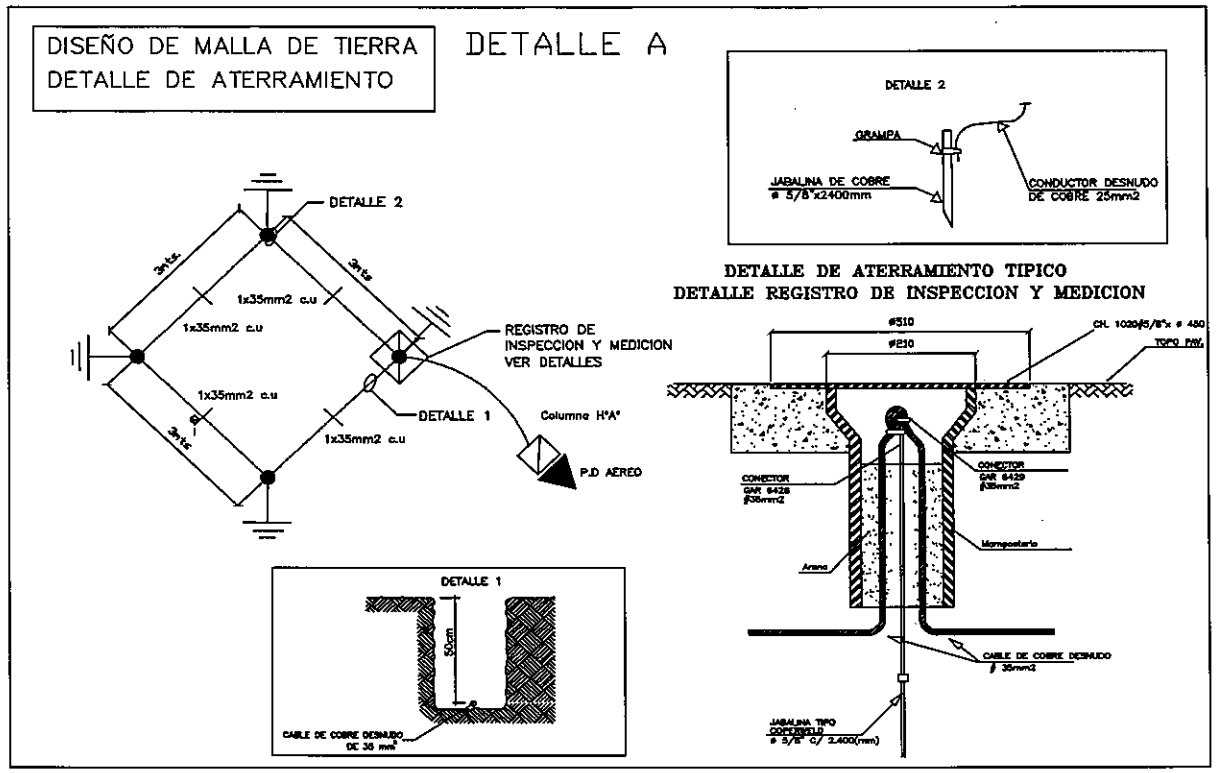

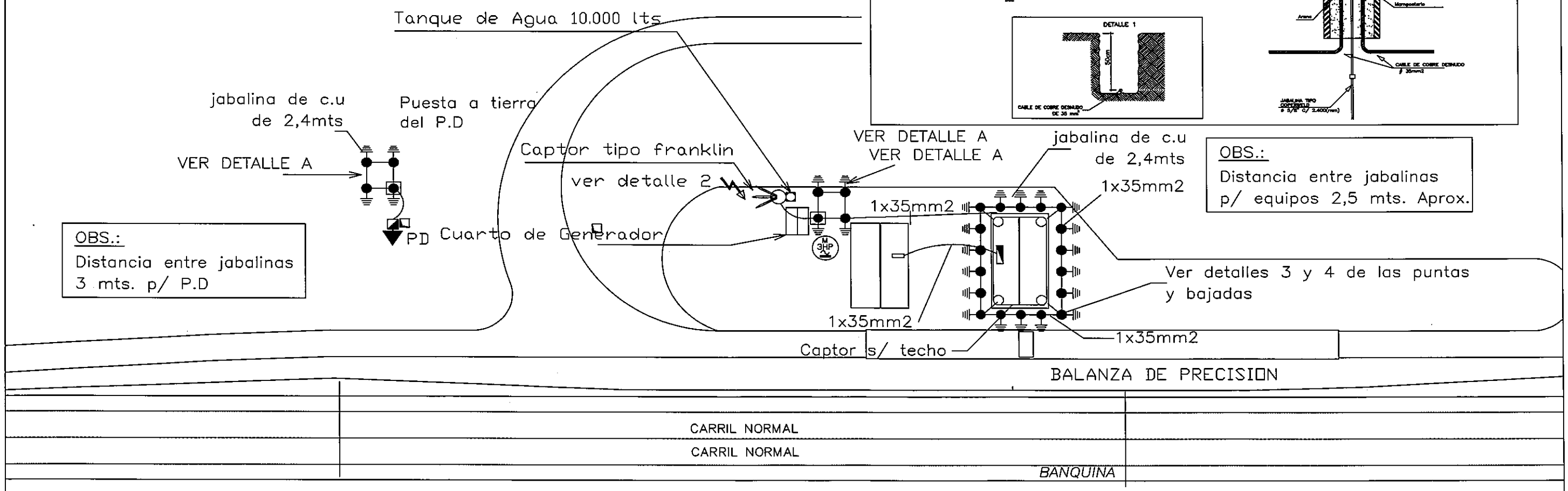

OBS.:
Distancia entre jabalinas p/ equipos 2,5 mts. Aprox.

OBS.:
Distancia entre jabalinas 3 mts. p/ P.D

REPUBLICA DEL PARAGUAY
MINISTERIO DE OBRAS PUBLICAS Y COMUNICACIONES
GABINETE DEL VICEMINISTRO DE OBRAS PUBLICAS Y COMUNICACIONES
DIRECCION DE VIALIDAD

PROGRAMA DE PAVIMENTACION DE CORREDORES DE INTEGRACION Y REHABILITACION Y MANTENIMIENTO VIAL
UNIDAD EJECUTORA DEL PRESTAMO 1822

DISEÑO FINAL DE INGENIERIA PARA LA CONSTRUCCION DE ESTACION DE PESAJE

SISTEMA DE PUESTA A TIERRA

Escala:	Fecha:	Lámina N°:
1:500	Agosto/2010	IG-07

UEP
Folio N° 469
Cuatrocientos sesenta y nueve

DETALLE 3

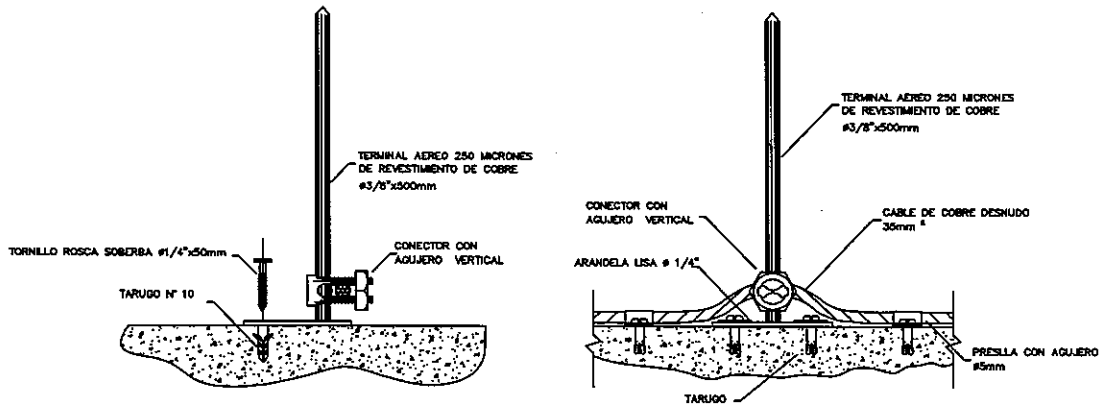

TERMINAL AEREO

DETALLE 4

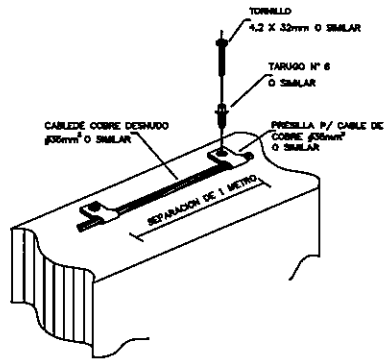

DETALLE DE FIJACION DE CABLE DE COBRE DESNUDO

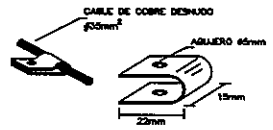

PRESILLA EN LATON CON AGUJERO ø5mm

CASETA DE INSPECCION
Protección
Jaula de Faraday

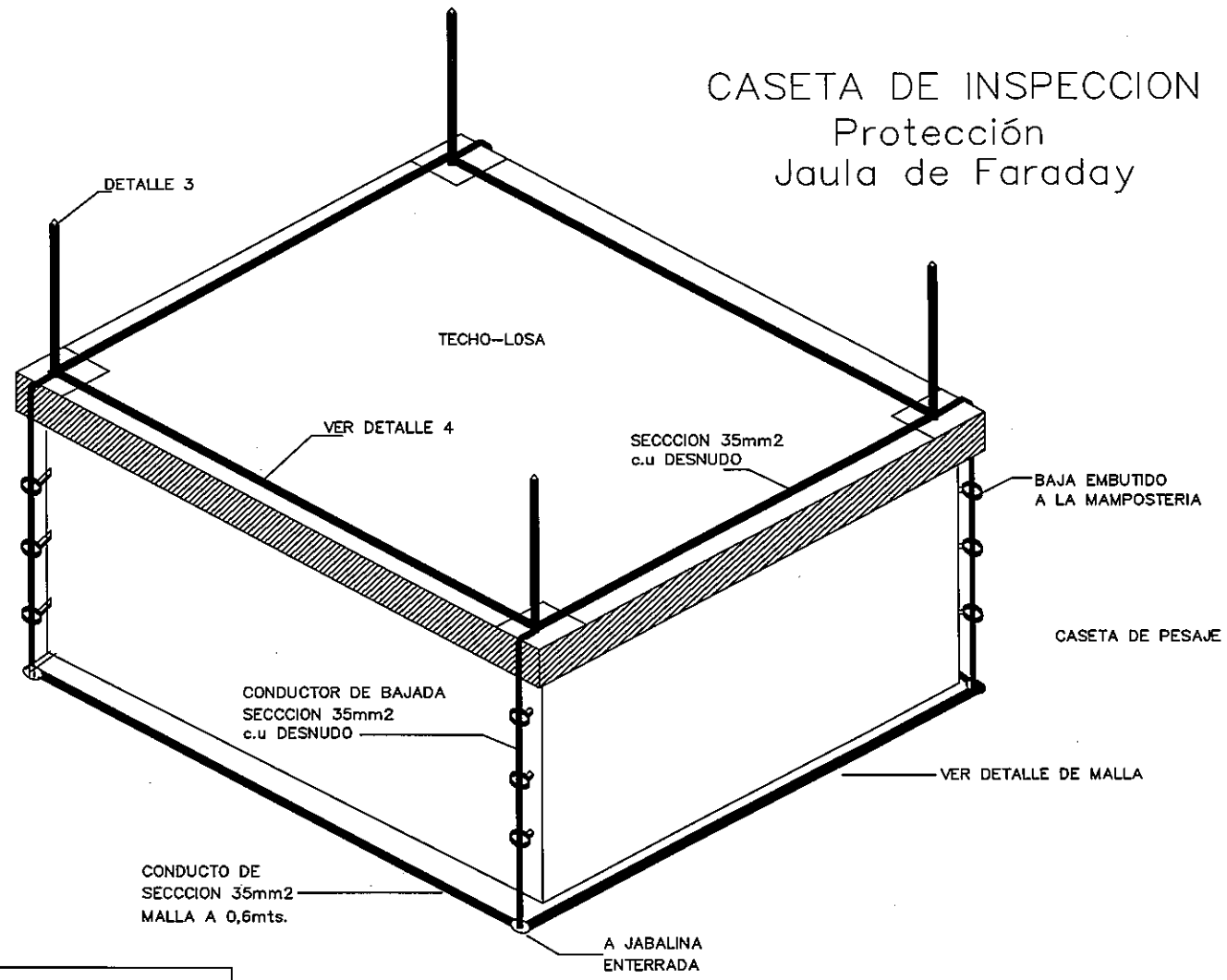

DETALLE 2

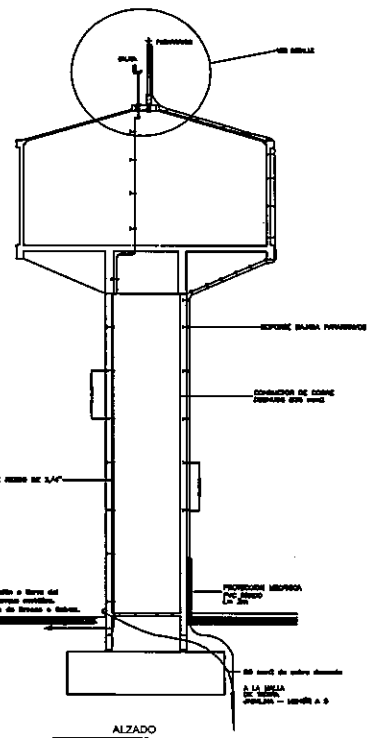

ALZADO
S/E

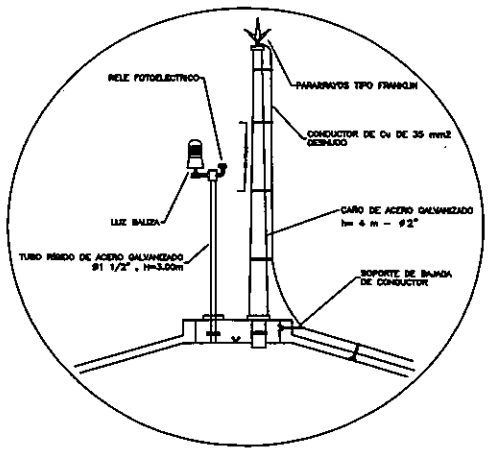

DETALLE
S/E

NOTA
Considerar la corrente del Tomasa metálica, el hueco de aguatito deberá ser de bronce o galvanizado.

PARARRAYOS

REPUBLICA DEL PARAGUAY MINISTERIO DE OBRAS PUBLICAS Y COMUNICACIONES GABINETE DEL VICEMINISTRO DE OBRAS PUBLICAS Y COMUNICACIONES DIRECCION DE VIALIDAD	
PROGRAMA DE PAVIMENTACION DE CORREDORES DE INTEGRACION Y REHABILITACION Y MANTENIMIENTO VIAL UNIDAD EJECUTORA DEL PRESTAMO 1822	
DISEÑO FINAL DE INGENIERIA PARA LA CONSTRUCCION DE ESTACION DE PESAJE	
DETALLE DE INSTALACION ELECTRICA	
Escala: S/E	Fecha: Agosto/2010 — Lámina: IG-08

UEP

Folio Nº 470
Cuadro satisfactorio

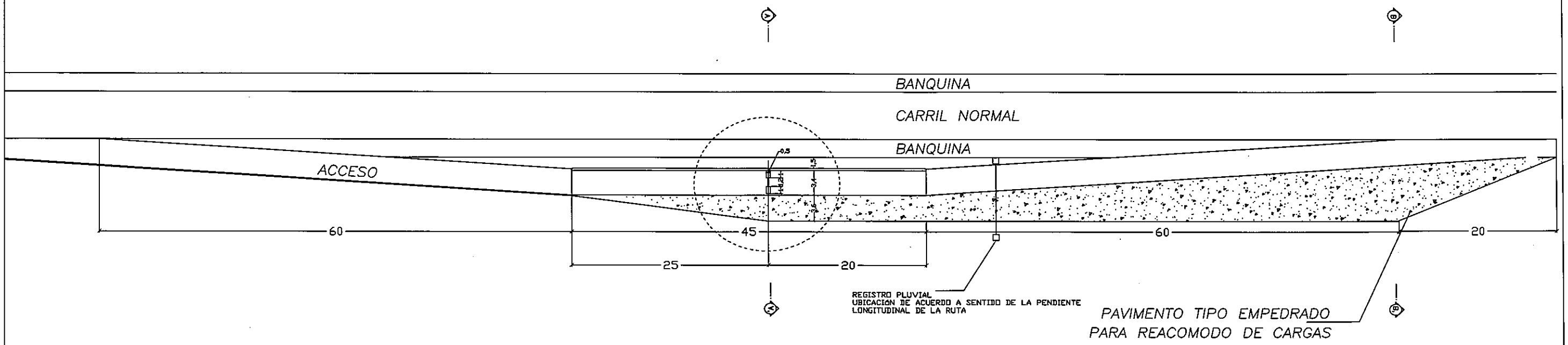

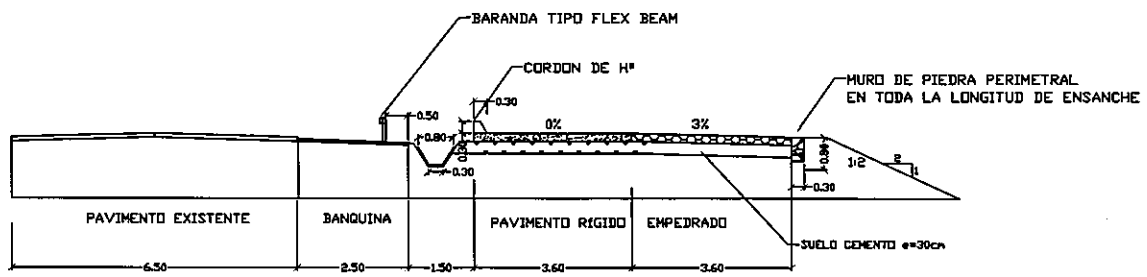

CORTE A-A'

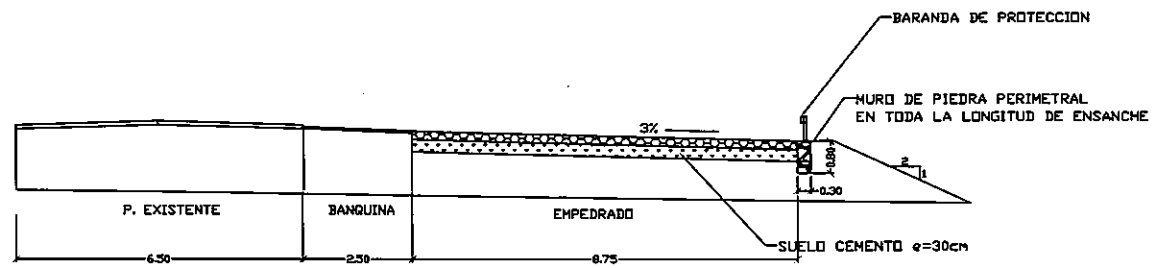

CORTE B-B'

REPUBLICA DEL PARAGUAY
MINISTERIO DE OBRAS PUBLICAS Y COMUNICACIONES
GABINETE DEL VICEMINISTRO DE OBRAS PUBLICAS Y COMUNICACIONES
DIRECCION DE VIALIDAD

PROGRAMA DE PAVIMENTACION DE CORREDORES DE INTEGRACION Y REHABILITACION Y MANTENIMIENTO VIAL
UNIDAD EJECUTORA DEL PRESTAMO 1822

DISEÑO FINAL DE INGENIERIA PARA LA CONSTRUCCION DE ESTACION DE PESAJE

DARSENA SIMPLE

Escala:	Fecha: Agosto/2010	Lamina N°: DB-01

UEP
Folio N° 477
Cuarenta y siete
Tomo