ESPECIFICACIONES TÉCNICAS

RUBRO 540 CONTRATACIÓN DIRECTA Nº 01/2013– ADQUISICION DE MUEBLES Y ENSERES

LAS FOTOS QUE SE INDICAN A CONTINUACION SON MERAMENTE REFERENCIALES.

MUEBLES DE OFICINAS				
1	12	56101520-002	Armario de madera de cedro de Lustre Natural	Armario enchapado doble de madera de cedro. De 2 puertas con cerradura de 2.00 x 0,40 x 0,75 y con fondo de 0.40cm con 4 compartimiento.
2	20	56101504-005	Silla de madera tapizada	Tipo de madera: Cedro, lustre natural, asiento y respaldo con espuma de primera calidad y tapizados en cuerina color negro.
3	14	56101504-002	Silla Giratoria Tipo Secretaria	Altura regulable, reclinable, base giratoria rodante de 5 puntas, tapizado en cuerina color negro, con posa brazos vinílicos y respaldo alto tipo ejecutivo.
4	14	56101703-002	Escritorio de Madera para Computadora	De 4 mm. De espesor Medidas: 0,90m de largo x 0,50m de ancho x 0,80 m de alto. Porta CPU de 0,35 m de largo x 0,45m de fondo. Porta teclado con guía de 0,70m de largo x 0,32m de ancho. Porta Impresora de 0,50m de largo x 0,40 m de fondo x 0,40 de alto

5	**8**	**56101703-005**	**Mostrador**	De madera enchapada Tipo de madera: Cedro, Lustre: color natural, con acabado en poliuretano Con 4 mm. De espesor, 3 cajones, con guías Obs: 3 (tres) cajones la foto es solamente ilustración. Medidas: 1,40 mts x 60 cm. Con 1,05 mts de altura.
6	**5**	**55121722-003**	**Mástil de madera para interior**	Provisión de mástiles para interior con base de madera. Según diseño y especificaciones técnicas. 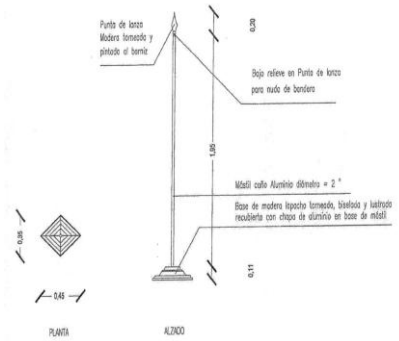
7	**5**	**56101520-002**	**Armario Abierto**	Medidas: 2,40m de largo x 0,90m de ancho. Casillero: de 29cm de ancho x 40cm de alto y 40 cm de fondo. **Total 15 casillas**. Un compartimiento arriba de 40 cm de alto x 90 cm de ancho. En cuerpo debe ser de placa carpintera de 18 mm con divisorias de terciada de 12 mm, con base cerrada. 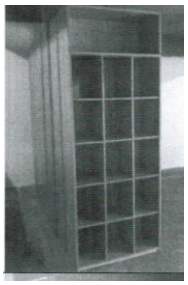

8	**5**	**56101519-004**	**Mesita para Teléfono**	Mesa tapa laminada y laterales de melanina, tapa canto de ABS de alta resistencia pegado con plancha a alta temperatura color gris Medidas 50 x 50 x 70 cm de alto.
9	**3**	**56101504-001**	**Sillón tipo banco de espera**	Sillón tipo tándem de tres lugares, asientos y respaldos estándar con asiento de espuma inyectado con poliuretano, tapizado con cuero ecológico color negro, estructura metálica pintada con pintura epoxi electrostática de color negro. Largo de 1,35 de alto 0,42 asiento respaldo de 0,40*0,37 asiento de 0,46*0,48 largo de patas 0,60 .Con un refuerzo en el medio.
10	**5**	**56101703-002**	**Escritorio**	Escritorio de madera de cedro y de lustre natural. De 1,40 x0,70 x 0,80 de altura de 3 cajones con guías y cerradura. Los cajones en su interior revestido de madera terciada.

<u>IMPORTANTE:</u> El oferente deberá indicar la marca y procedencia detalladas en la planilla de datos, Caso contrario no se tendrán en cuenta las ofertas presentadas.