# COMEDOR TIPO 1

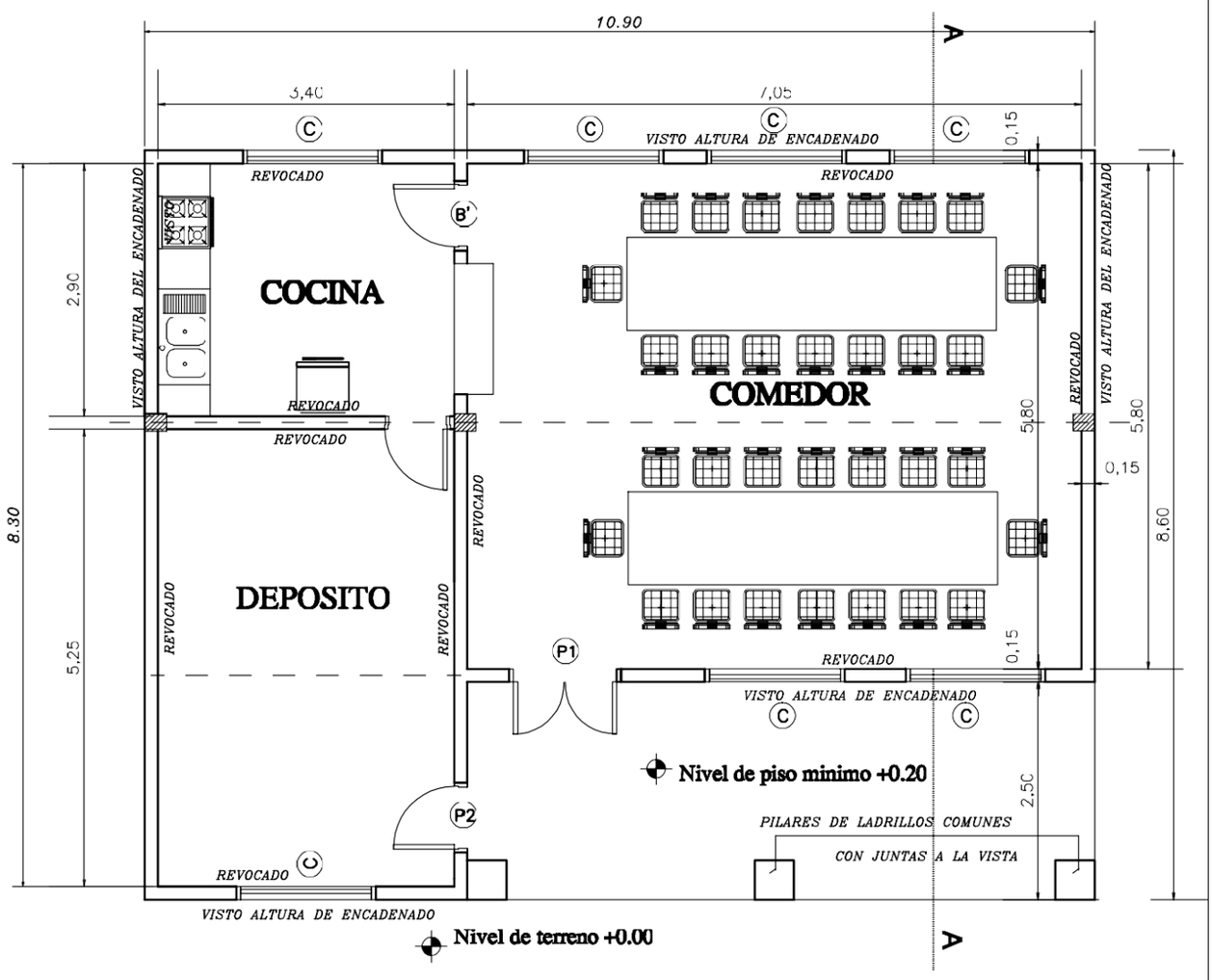


# PLANTA ---------- ESC. 1/75

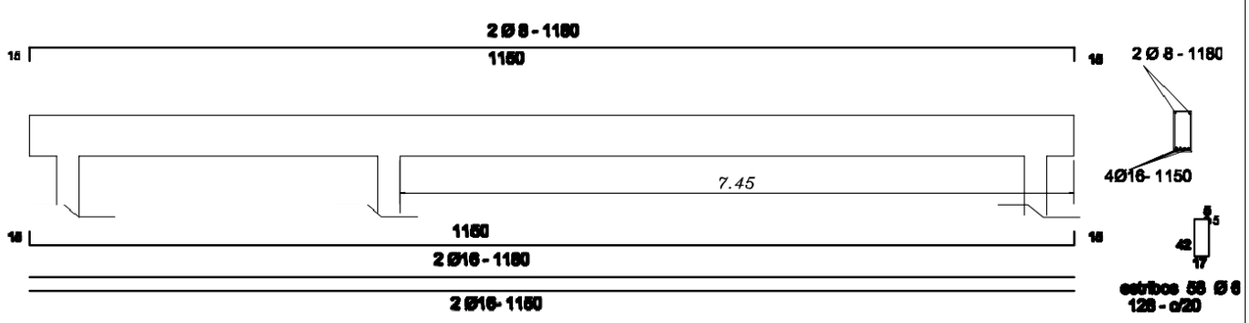


**Viga de H°A° 0.20x0.45**

# MINISTERIO DE EDUCACION Y CULTURA

**DIRECCIÓN DE INFRAESTRUCTURA**

| Proyecto | COMEDOR TIPO 1 | 1 |
|---|---|---|
| PLANTA ARQUITECTONICA | Esc. 1/75 | |

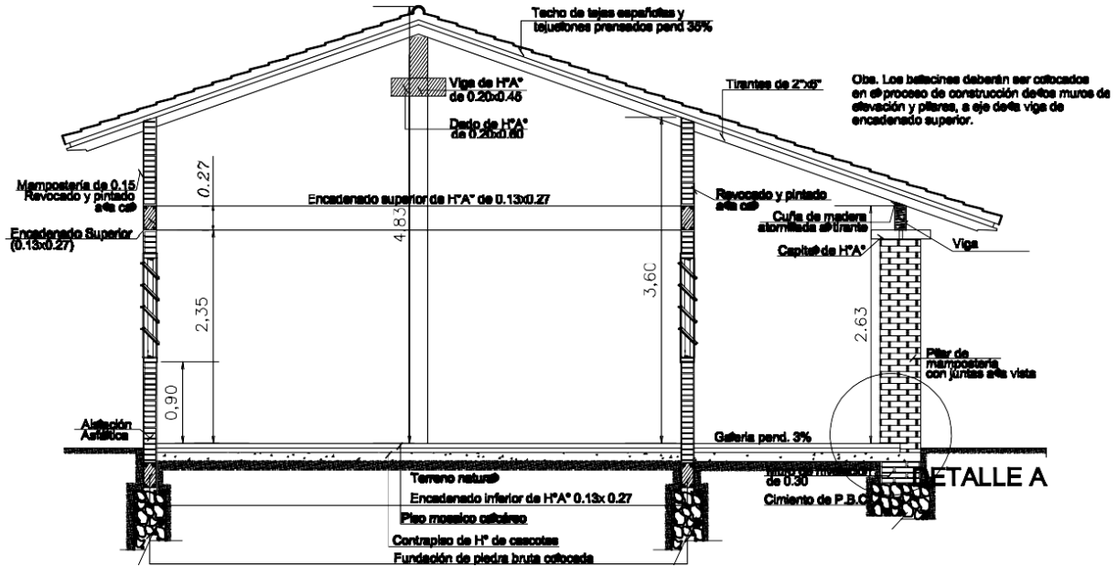


CORTE A - A

Esc. 1/75

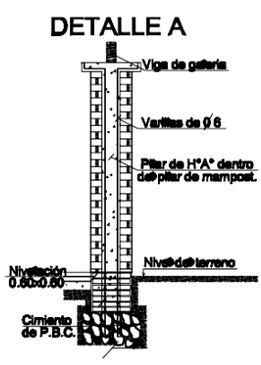


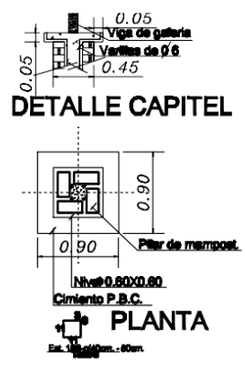

FACHADA PRINCIPAL

# MINISTERIO DE EDUCACION Y CULTURA

## DIRECCIÓN DE INFRAESTRUCTURA

| | | |
|---|---|---|
| Proyecto | COMEDOR TIPO 1 | 2 |
| | CORTE Y FACHADA Esc. 1/75 | |

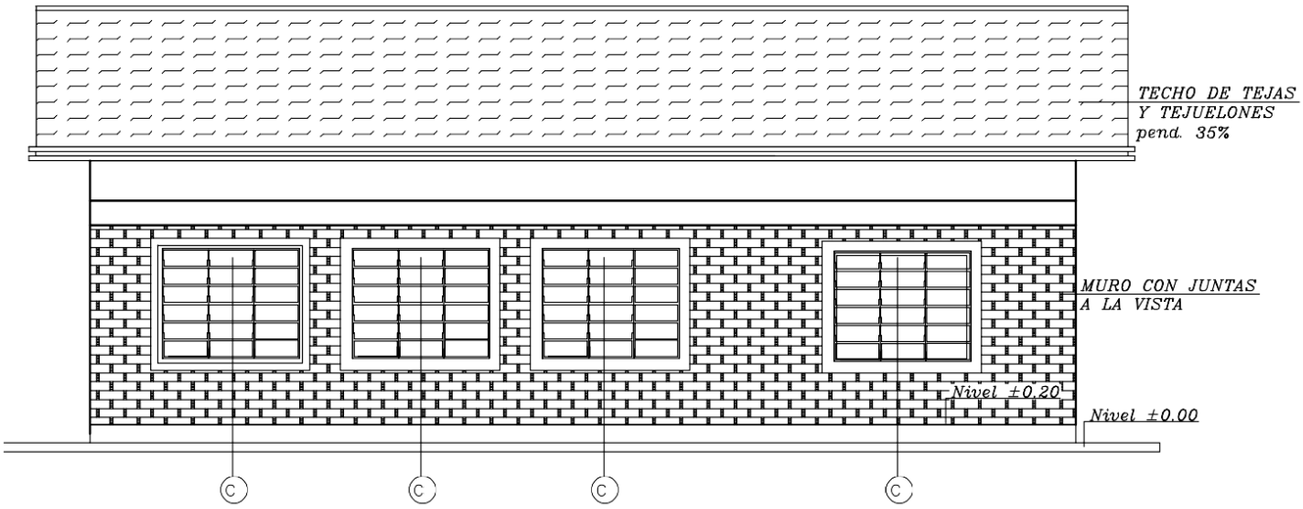


# FACHADA POSTERIOR

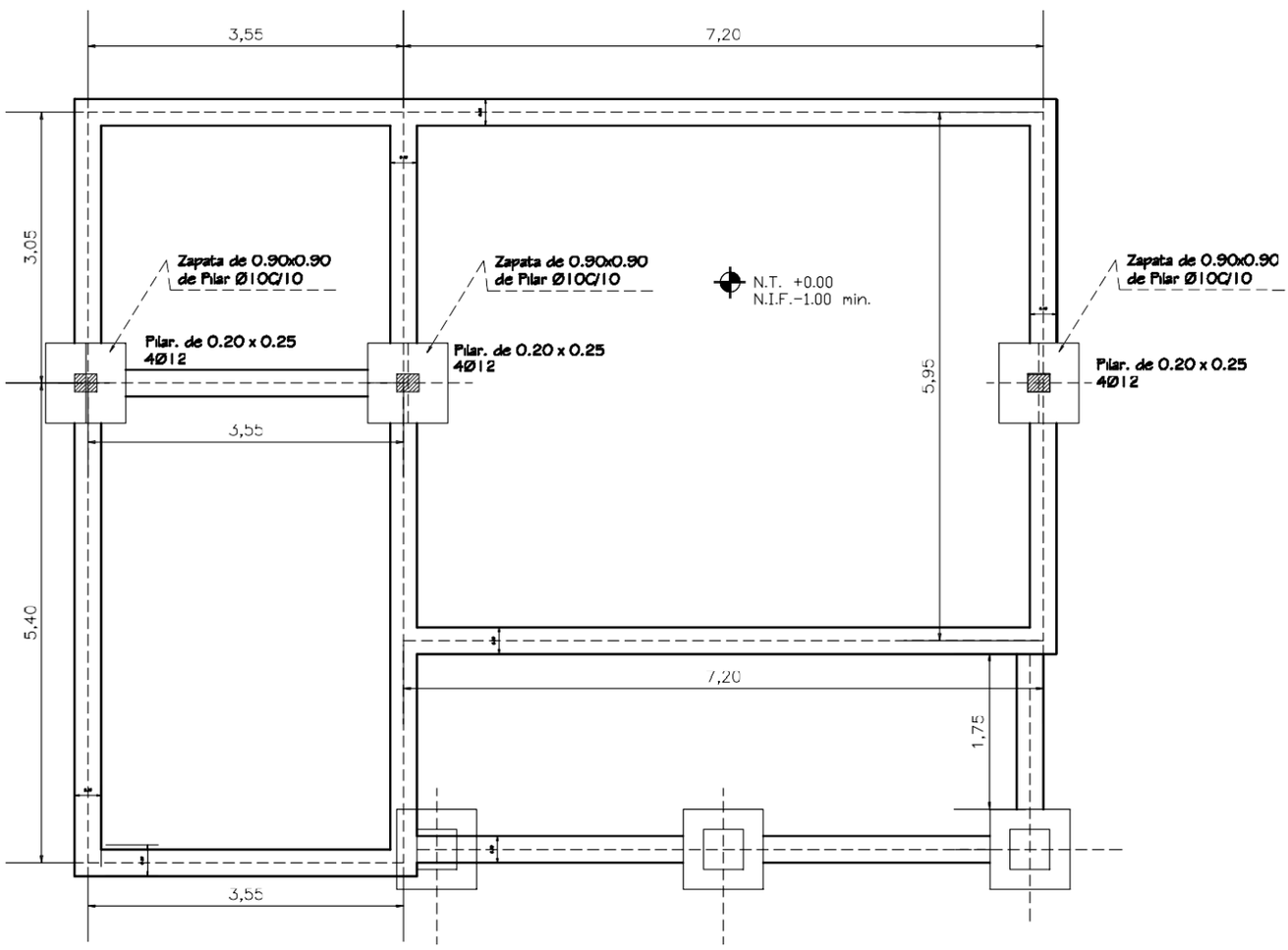


# PLANTA DE CIMENTACIÓN

| | | |
|---|---|---|
| **MINISTERIO DE EDUCACION Y CULTURA**<br>DIRECCIÓN DE INFRAESTRUCTURA | | |
| **Proyecto** | COMEDOR Y COCINA - TIPO 1 | 3 |
| FACHADA / PLANTA DE CIMENTACION | **Esc. 1/75** | |

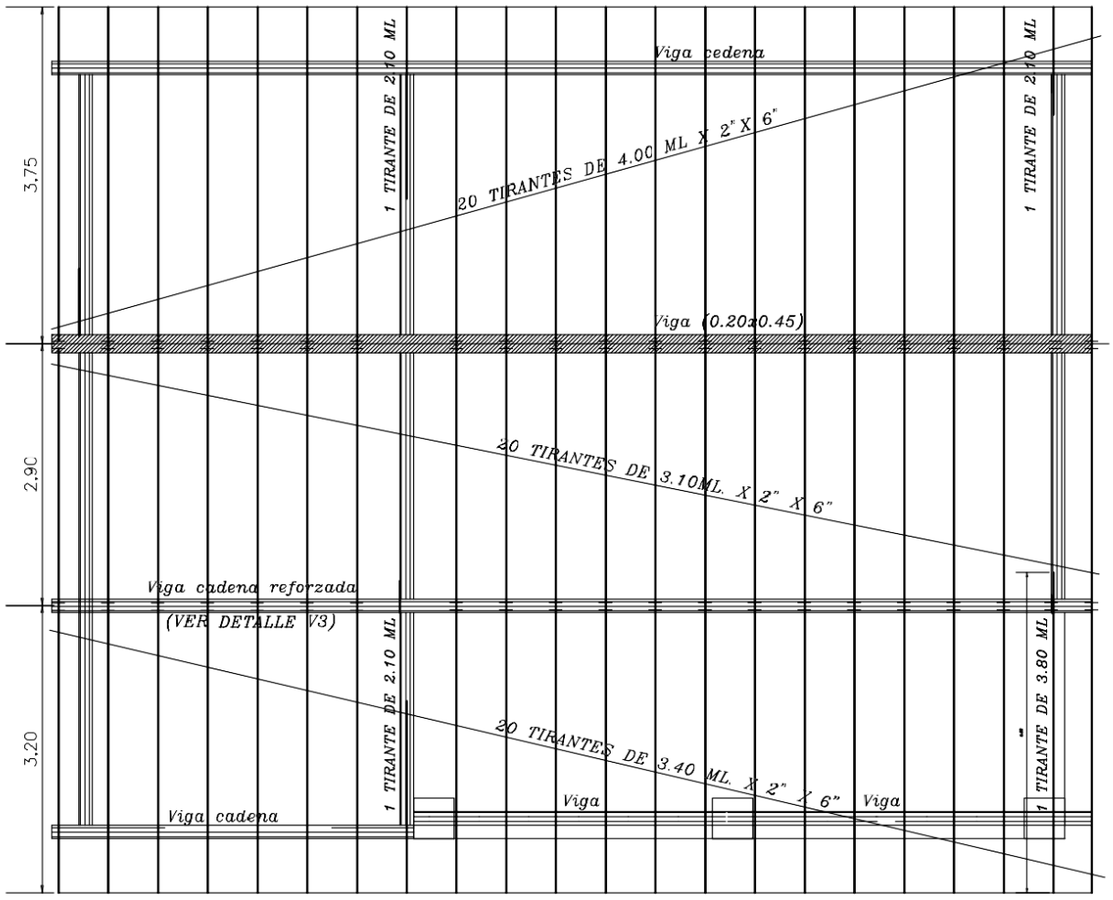


# PLANTA ---------- ESC. 1/75

*Obs.: Los aleros extremos del bloques serán de 0.40m. y los aleros longitudinales del bloque serán de 0.70m., contados del lado de la galeria apartir de la viga de apoyo del tirante, y en el opuesto apartir del muro.*

## V3 - (20X30)

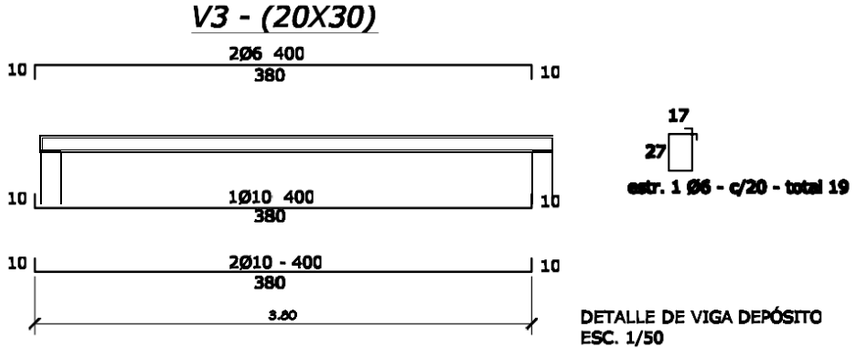


DETALLE DE VIGA DEPÓSITO
ESC. 1/50

# MINISTERIO DE EDUCACION Y CULTURA

**DIRECCIÓN DE INFRAESTRUCTURA**

| Proyecto | COMEDOR TIPO 1 | 4 |
|---|---|---|
| | PLANTA DE TECHO<br>Esc. 1/75 | |

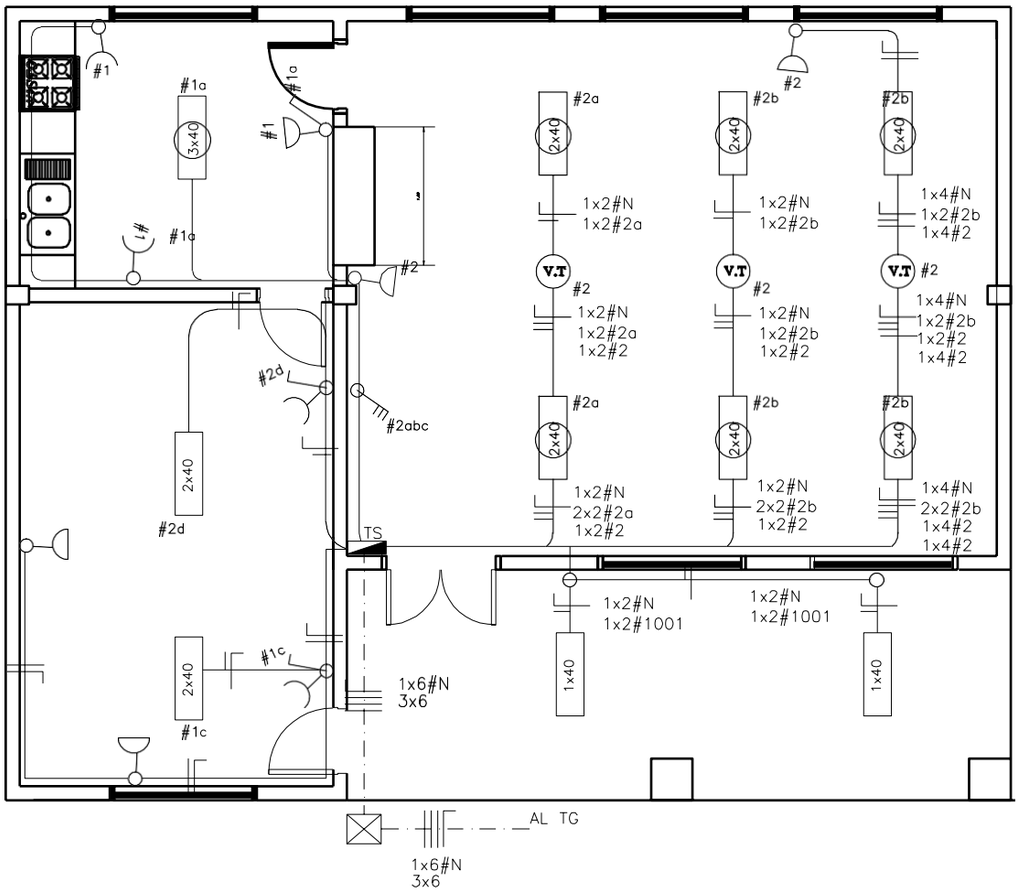


# PLANTA ---------- ESC. 1/75

| | | |
|---|---|---|
| **Proyecto** | | 5 |
| | **Esc. 1/75** | |

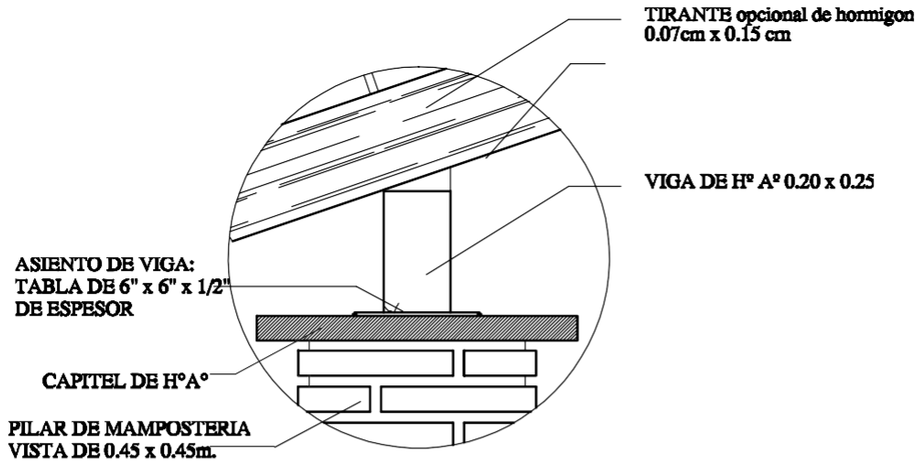


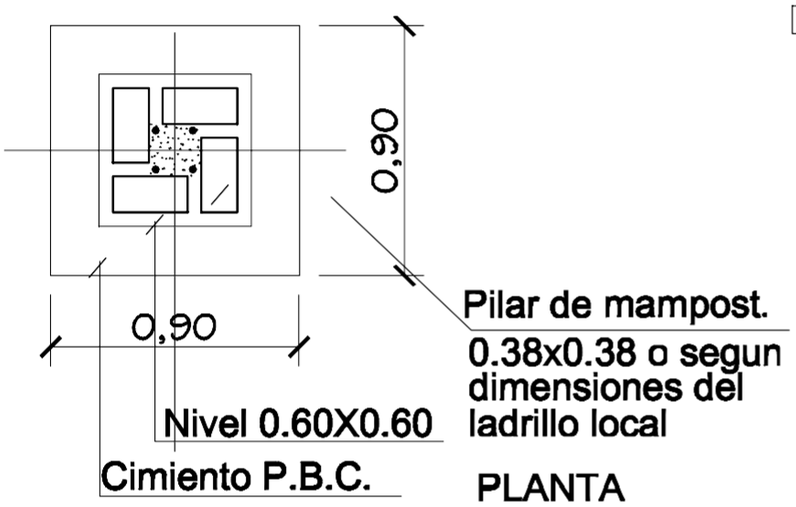


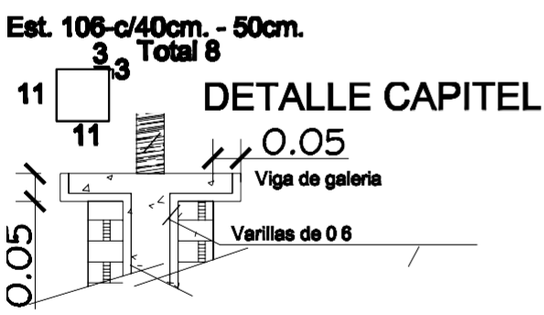


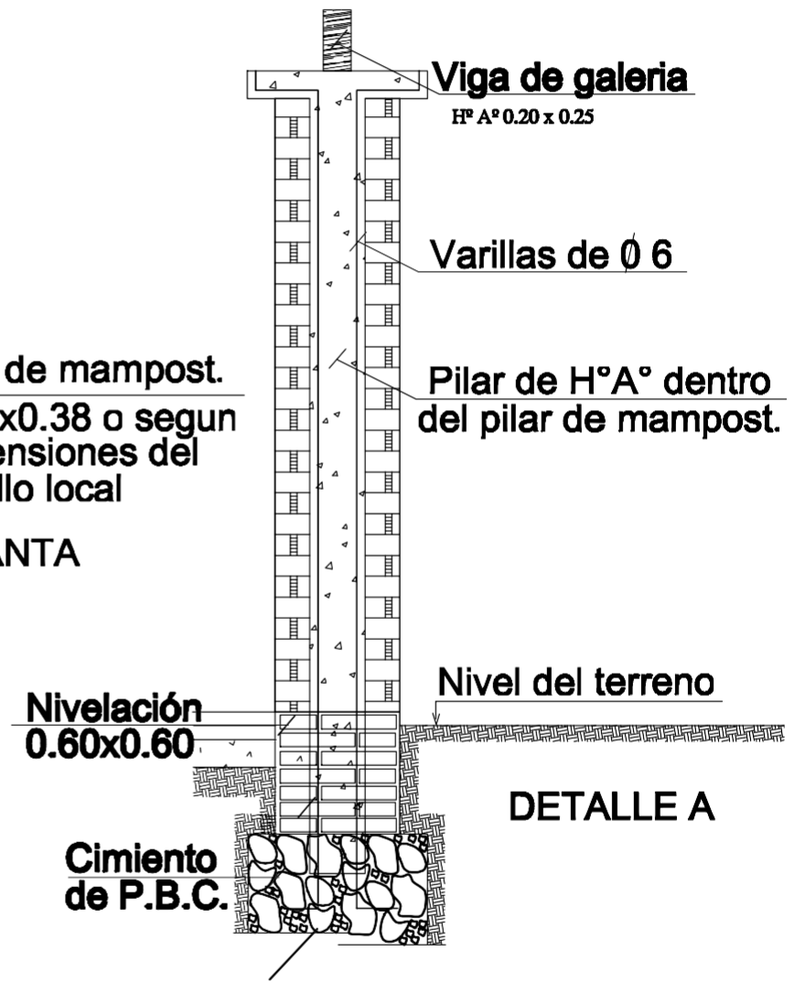


# MINISTERIO DE EDUCACION Y CULTURA

DIRECCION DE INFRAESTRUCTURA

| Proyecto | COMEDOR TIPO 1 | 06 |
|---|---|---|
| | DETALLE DE PILARE EN GALERIA esc. 1/25 | |

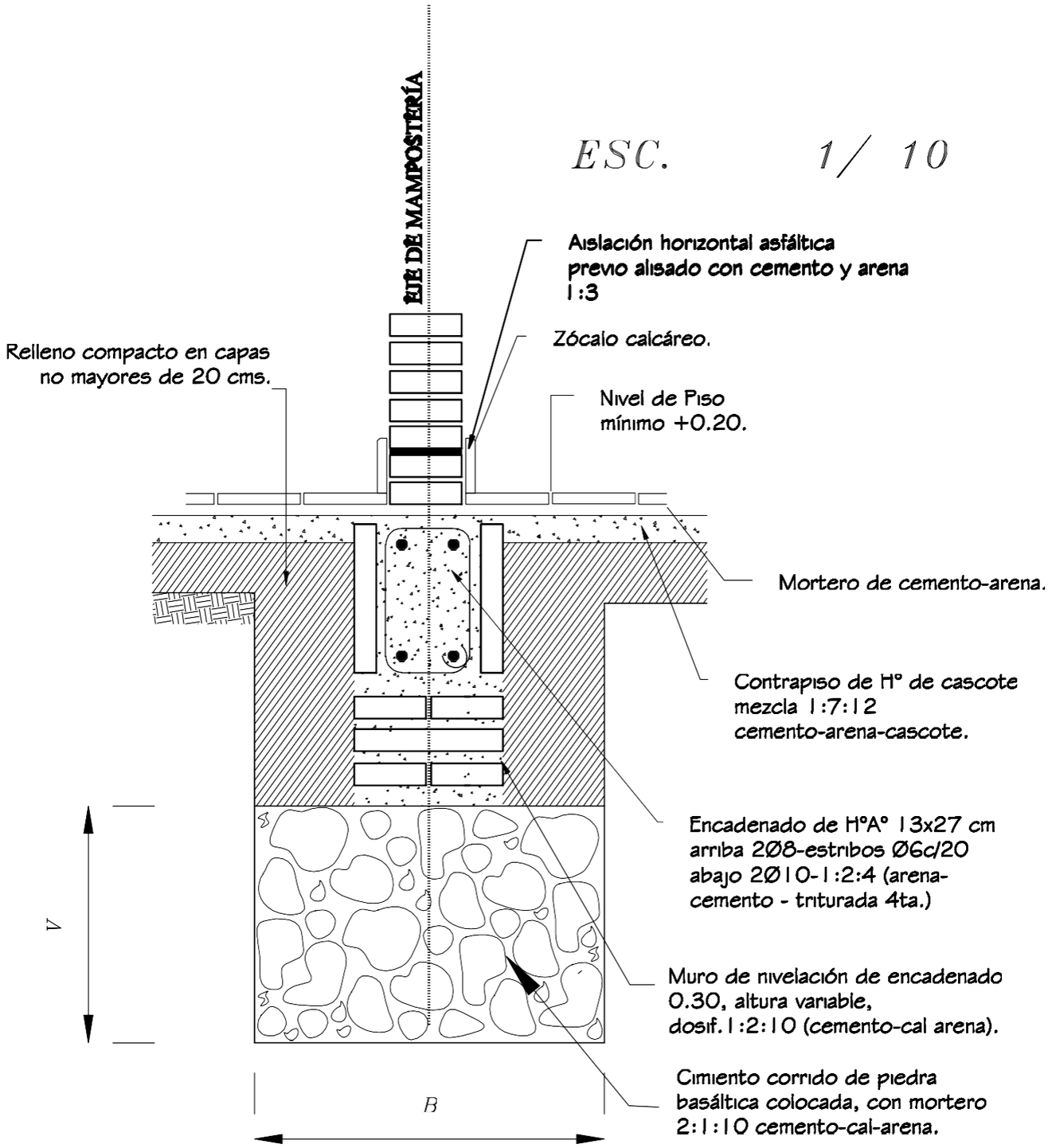


*Obs.:*
*V = variable*
*B = ancho de cimentación*

# MINISTERIO DE EDUCACION Y CULTURA

**DIRECCION DE INFRAESTRUCTURA**

| | | |
|---|---|---|
| **Proyecto** | COMEDOR TIPO 1 | 7 |
| | DETALLE DE CIMIENTO DE PBC esc. 1/10 | |

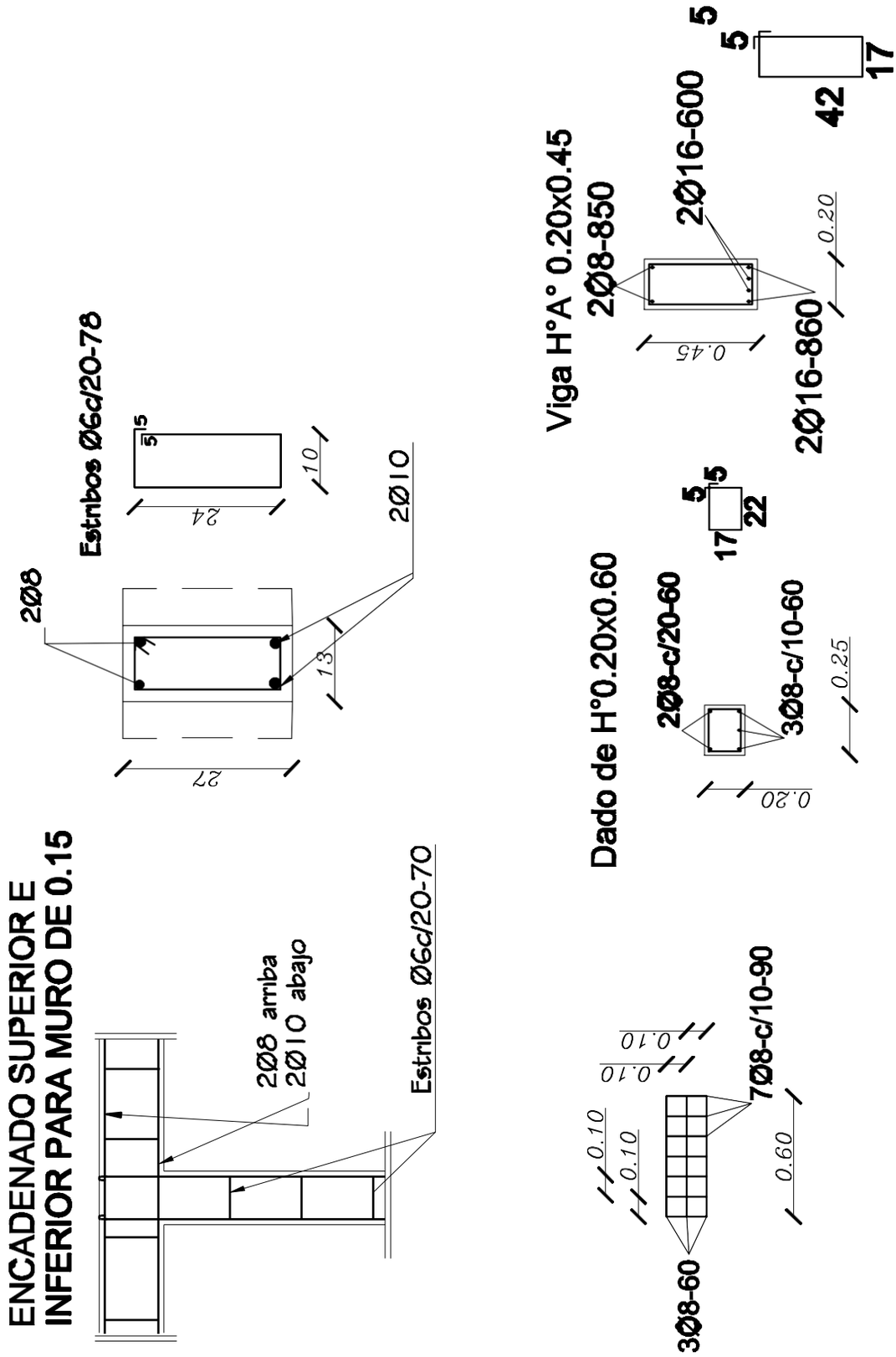


# MINISTERIO DE EDUCACION Y CULTURA

DIRECCION DE INFRAESTRUCTURA

| Proyecto | COMEDOR TIPO 1 | 8 |
|---|---|---|
| DETALLE DE ENCADENADOS SUPERIOR E INFERIOR | esc. 1/10 | |

*ventana balancin tipo* (c)

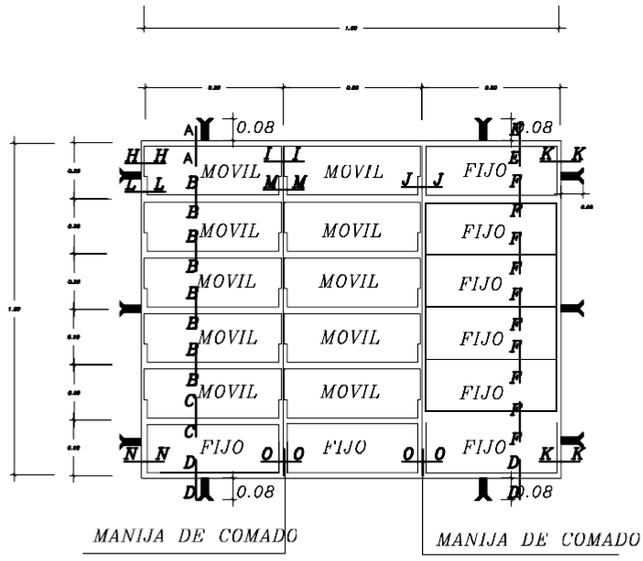


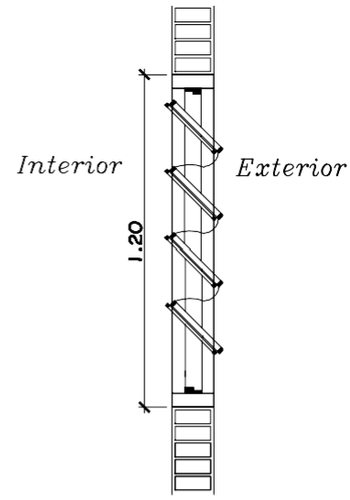


*OBSERVACION :*

*NO DEBE TENER TERMINACIONES EN PUNTAS O CORTANTES*

## DETALLE DE BALANCINES

OBS.: COLOCAR LOS BALANCINES EN LA PARTE INTERNA DE LOS MUROS DE MAMPOSTERÍA, PARA EVITAR QUE LOS COMANDOS TOPEN CON LOS MISMOS.

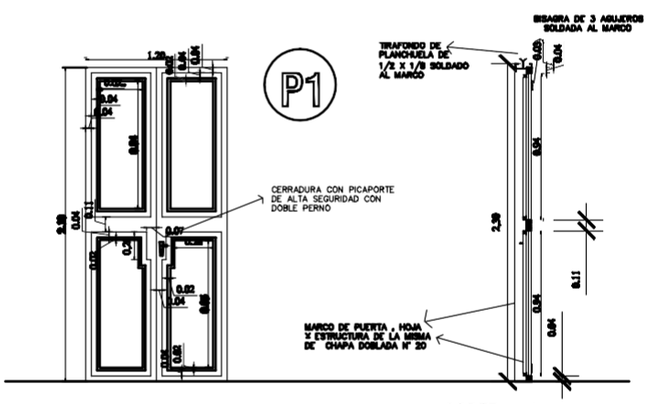


HOJA METÁLICA
1.20 x 2.10

CORTE A

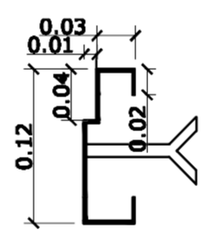


**DETALLE DE MARCO**

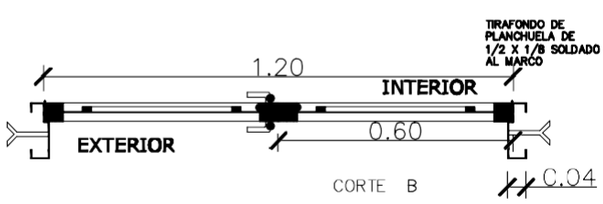


CORTE B

**METALICA 2 HOJAS**

## DETALLE DE PUERTA DE ACCESO

# MINISTERIO DE EDUCACION Y CULTURA

**DIRECCION DE INFRAESTRUCTURA**

| Proyecto | COMEDOR TIPO 1 | 9 |
|---|---|---|
| DETALLE DE ABERTURAS METÁLICAS | Esc. 1/50.- | |

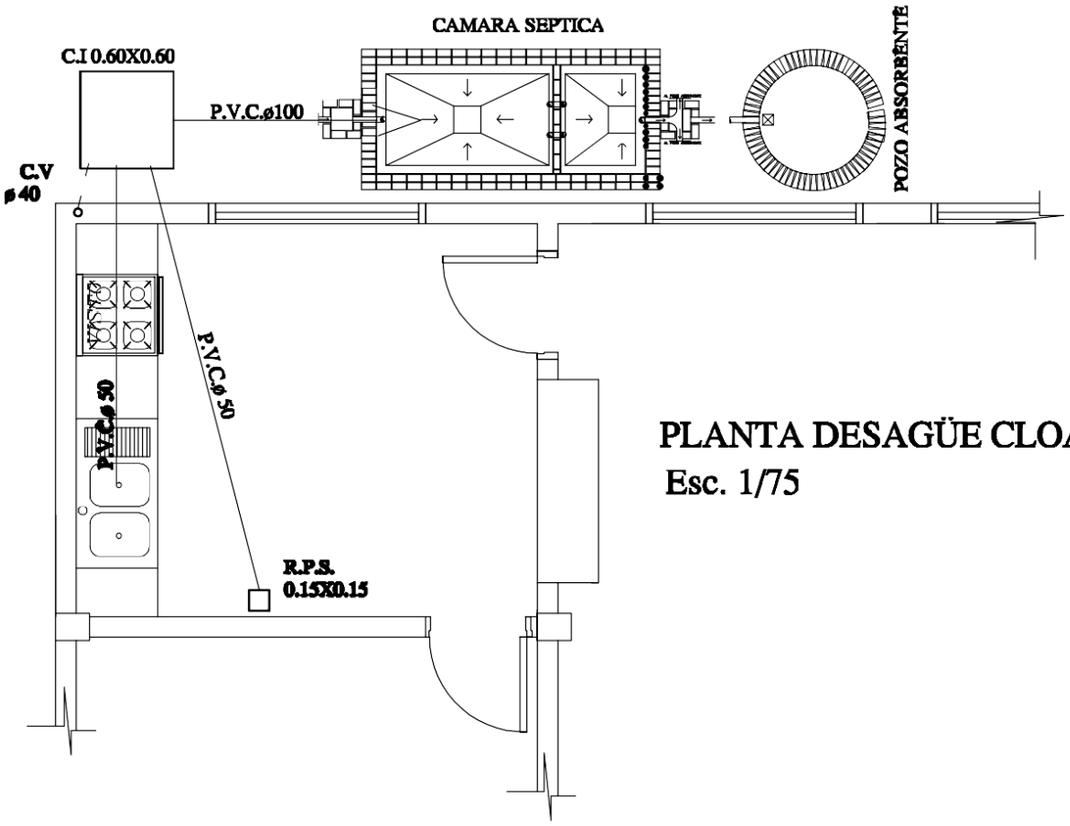


PLANTA DESAGÜE CLOACAL
Esc. 1/75

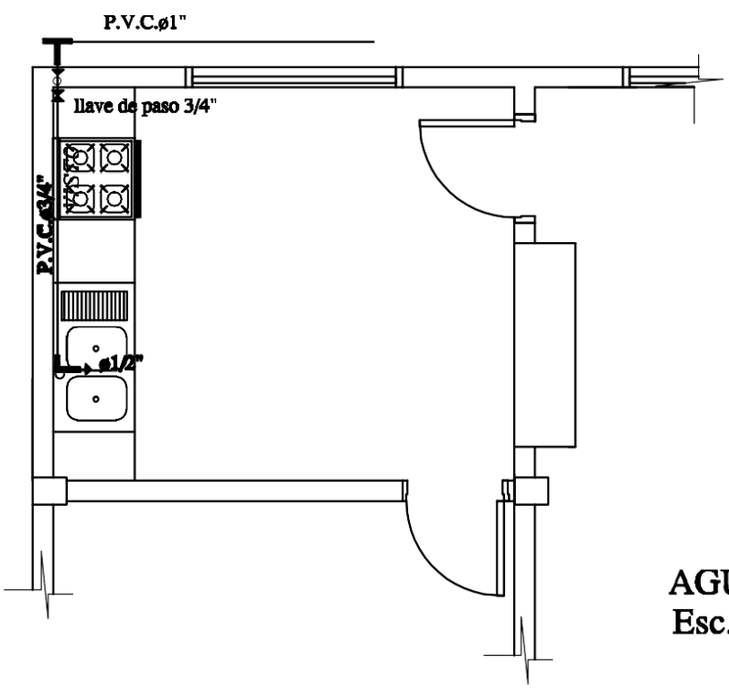


AGUA CORRIENTE
Esc. 1/75

# MINISTERIO DE EDUCACION Y CULTURA

**DIRECCIÓN DE INFRAESTRUCTURA**

| | | |
|---|---|---|
| Proyecto | COMEDOR TIPO 1 | 10 |
| | INSTALACIÓN CLOACAL Esc. 1/50 | |

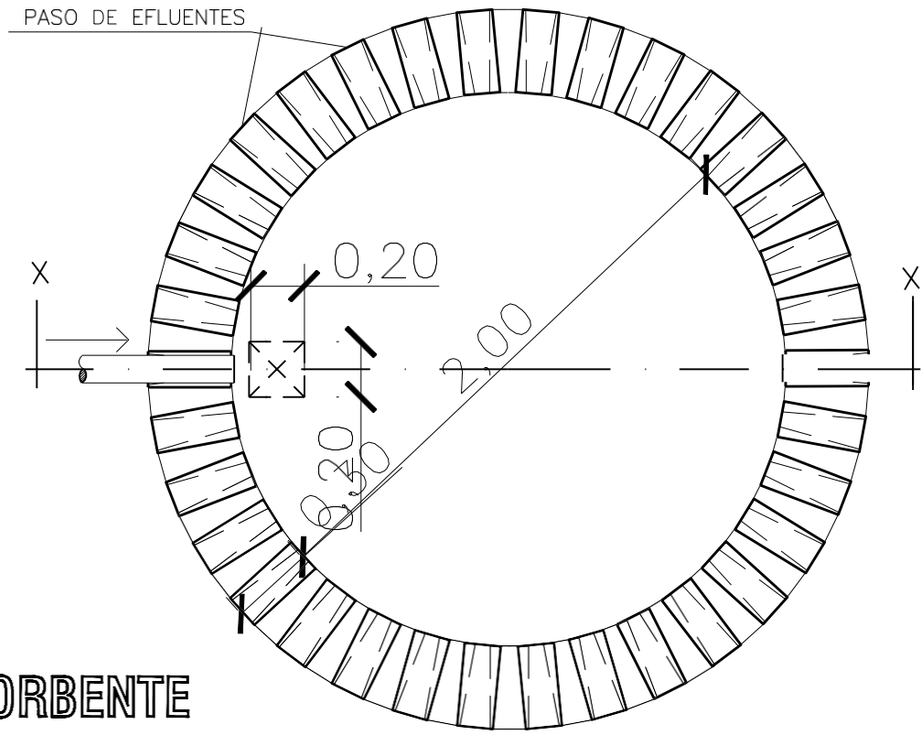


# PLANTA
# POZO ABSORBENTE

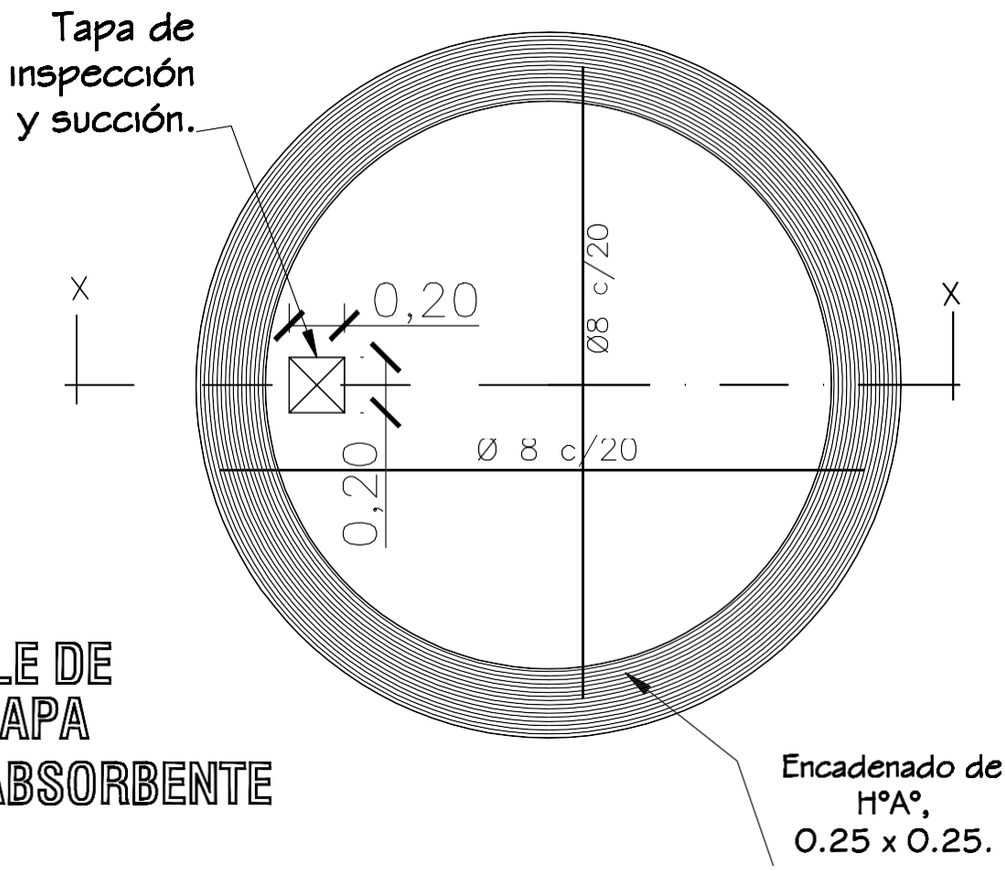


# DETALLE DE
# LOSA TAPA
# POZO ABSORBENTE

| | | |
|---|---|---|
| | | |
| | | 11 |

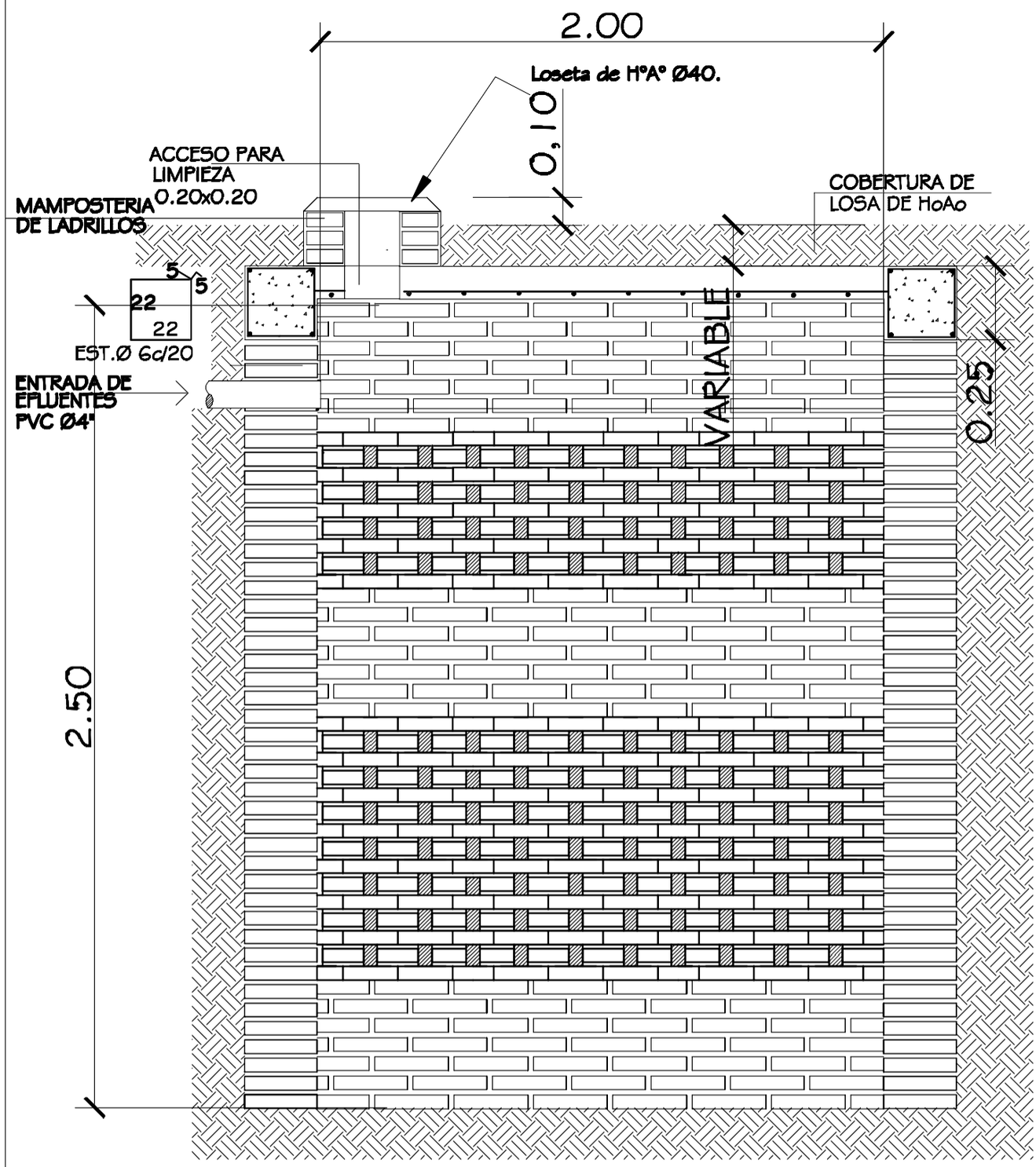


POZO ABSORBENTE

ESC. 1:20

CORTE X-X

ESC. 1:20

# MINISTERIO DE EDUCACION Y CULTURA

DIRECCION DE INFRAESTRUCTURA

| | | |
|---|---|---|
| | COMEDOR TIPO 1 | 12 |
| | DETALLE DE POZO CIEGO<br>Esc. 1/20.- | |

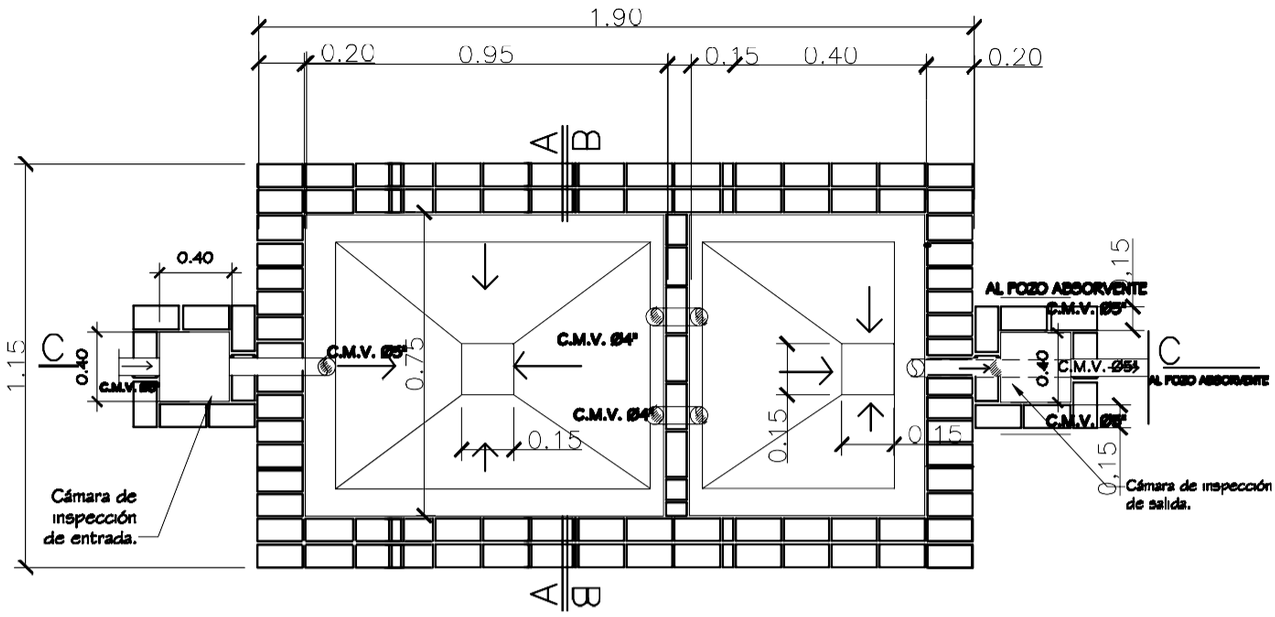


**PLANTA CAMARA SEPTICA**
**Sin escala**

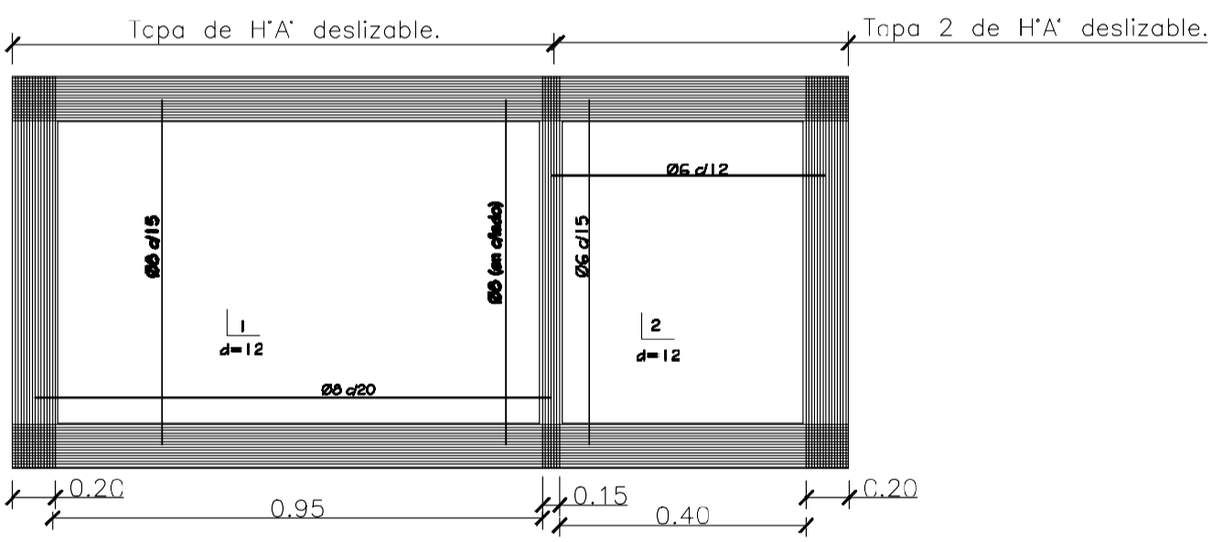


**DETALLE DE LOSA TAPA CAMARA SEPTICA**
**Sin escala**

# MINISTERIO DE EDUCACION Y CULTURA
**DIRECCION DE INFRAESTRUCTURA**

| | | |
|---|---|---|
| **Proyecto** | COMEDOR TIPO 1 | 13 |
| **DETALLE DE CÁMARA SÉPTICA** Sin escala | | |

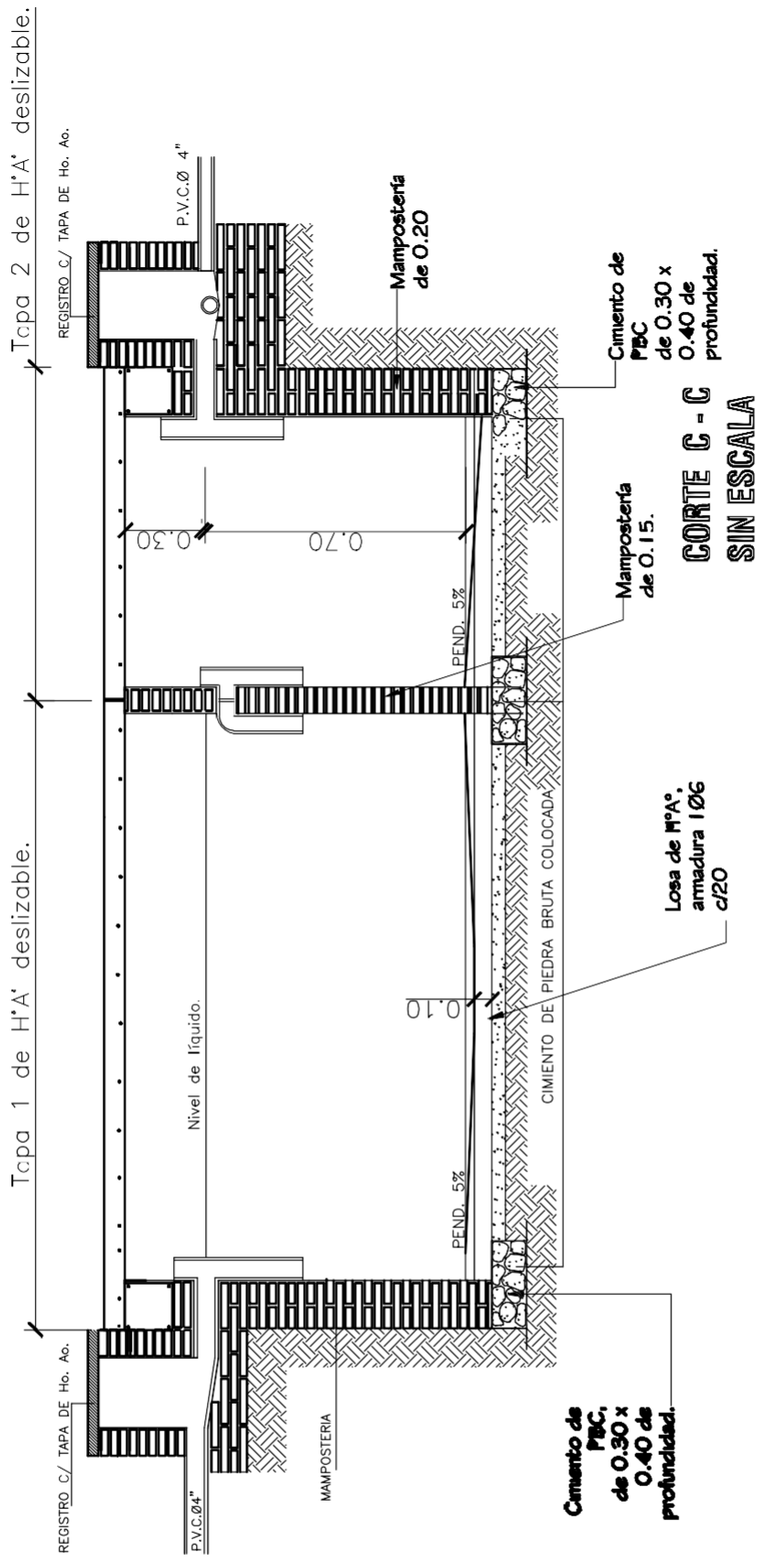


# MINISTERIO DE EDUCACION Y CULTURA

**DIRECCION DE INFRAESTRUCTURA**

| | | |
|---|---|---|
| | **COMEDOR TIPO 1** | **14** |
| **DETALLE DE CÁMARA SÉPTICA** | **Sin escala** | |