MBA'APO, JEPOROMOMBA'APO HA TETÃYGUA JEIKOPORÃ
MOTENONDEHA
MINISTERIO DE TRABAJO, EMPLEO Y SEGURIDAD SOCIAL

TETÃ REKUÁI GOBIERNO NACIONAL
Jajapo ñande raperã ko'ãga guive
Construyendo el futuro hoy

REPÚBLICA DEL PARAGUAY

Dirección Nacional de Contrataciones Públicas

PLIEGO DE BASES Y CONDICIONES ESTÁNDAR

LICITACIÓN PÚBLICA NACIONAL N° 02/18 PARA LA ADQUISICIÓN DE MUEBLES PARA EL MTESS

ID N° 347.799

"Adquisición de Bienes y/o Prestación de Servicios"

8va. Versión

ADENDA N° 1

Aprobado por Resolución DNCP N° 2264 de fecha 17 de julio de 2017

MINISTERIO DE TRABAJO, EMPLEO Y SEGURIDAD SOCIAL - U.O.C. - REPÚBLICA DEL PARAGUAY

Adenda 1

SECCIÓN III. SUMINISTROS REQUERIDOS

1. Especificaciones Técnicas

MUEBLES

ITEM 1 – ESCRITORIO RECTO DE 1,20MT.X0,70M. CON CAJONERA COLGANTE Y PORTA CPU

Tapa recta 120x70cm en melamina, con espesor de 25mm, revestido con laminado melamínico de baja presión en ambas caras resistente a abrasivos, borde acabado con cinta de PVC con espesor de 2,5mm y rayo ergonómico de contacto con el usuario fijado a la estructura a través de tornillos tipo rosca auto cortantes y perfiles de doble guías para pasa cables y sale de cable de alta resistencia.
Estructuras de acero tubular de sección cuadrada (50x50mm). Soporte tipo mariposa para travesaños soldados en las partes superiores más altas que la superficie superior de la estructura lateral, crear la sensación de que la tapa está flotando encima de la estructura
Barras estructurales de tubo de acero rectangular 30x50 mm, para unión de patas y soporte de las superficies de trabajo.
Cubre piernas en melanina de 25 mm fijadas a las barras. Medidas 110x30cm.
Canaletas metálicas para subida y distribución de cables.
Guía de cables.

CAJONERA COLGANTE

MEDIDAS: 400mm X 400mm prof. X 280 (h)
Cajonera colgante con 2 cajones normales, tapa de la cajonera en melamina, con espesor de 25mm, revestido con lámina melamínica de baja presión en ambas caras, bordes acabados con cinta de PVC y espesor de 2,0 mm en el mismo color de la tapa, rayo ergonómico de contacto con el usuario fijado al cuerpo de la cajonera a traves del sistema minifix. Cuerpo de la cajonera en melaminade 18mm de espesor, revestido con laminado melamínico de baja presión en ambas caras, resistente a abrasivos, bordes acabados con cinta de PVC de 0,45 mm y alta resistencia a impactos.
Cerradura con llave.

PORTA CPU

Soporte para CPU metálico colgante regulable en altura
COLOR: MELAMINA EN COLOR ARCILLA CON ESTRUCTURA METALICA EN COLOR GRIS PLATA

ITEM 2 – ESCRITORIO RECTO DE 1,60x0,80m

Tapa mesa gerencial 160x80cm con 25mm de espesor y borde de 2.0mm, fabricado con armazón y travesaños de refuerzo internos de melamina de 25mm, relleno interno por colmena de cartón trampeado y dos chapas externas de MDF de 6.0mm, con terminación en color Carvalho francés o similares
Estructuras de acero tubular de sección cuadrada (50x50mm). Soporte tipo mariposa para travesaños soldados en las partes superiores más altas que la superficie superior de la estructura lateral, crear la sensación de que la tapa está flotando encima de la estructura
Barras estructurales de tubo de acero rectangular 30x50 mm, para unión de patas y soporte de las superficies de trabajo.
Panel frontal cubre piernas en color negro con espesor de 15mm, recubierto con melanina BP en ambos lados, encabezados en los bordes inferiores con cinta de poliestireno superficie con un espesor de 0.45mm en el color de la melanina.
Electro ductos verticales y horizontales metálicos.
Lateral de 220x50x69 cm compuesto por un armario abierto, una cajonera pedestal con 3 cajones con llave y un armario cerrado con llave.

ARMARIO LATERAL

Karen Fiegel

Armario de dos puertas con tapa superior y fondo enterizo sin división central, con estante en madera aglomerada y zócalo metálico.
Tapa del armario en tablero melamina, con espesor de 25mm, revestido con laminado melamínico de baja presión en ambas caras, bordes acabados con cinta de PVC con espesor de 2,0 mm en el mismo color de la tapa y rayo ergonómico de contacto con el usuario fijado al cuerpo del armario a través del sistema minifix inyectado, cuerpo del armario en melanina de 18mm de espesor, revestido con laminado malemínico de baja presión en ambas caras, bordes acabados con cinta de PVC con espesor de 0,45 mm y alta resistencia a impactos. Puertas en tablero de melanina de 18 mm de espesor, revestido con laminado melamínico de baja presión en ambas caras, bordes acabados con cinta de PVC con espesor de 1 mm con alta resistencia a impactos, bisagras en acero de alta resistencia, automática con ángulo de abertura de 110º con sistema de alojamiento interno en madera para un mejor acabamiento al mueble y para generar mayor espacio interno del mismo con terminación niquelada. Zócalo confeccionado en chapa metálica perfilada tipo "U" 20 x 50 mm con 1,5 mm de pared, con tratamiento anticorrosivo, pintura epoxi sobre zapatas regulables en forma octogonal con rosca inyectadas en polietileno de alta resistencia a impactos.
Cerradura con llave.
Medidas: 80cm x 60cm x 73cm
COLOR: MELAMINA EN COLOR ARCILLA CON ESTRUCTURA METALICA EN COLOR GRIS PLATA

ITEM 3 – MESA DE REUNION DIAMETRO DE 0,910M

Tapa en formato circular para reuniones, en madera aglomerada, con un espesor de 25 mm. y revestimiento en laminado melamínico de baja presión en ambas fases resistente a la abrasión, bordes rectos rematados con cinta en polietileno de superficie visible texturizada o lisa, con un espesor de 2,0 mm. en el mismo color de la tapa y radio ergonómico en el contacto con el usuario. Fijado a la estructura a través de tornillos rosca auto-cortantes tipo chipboard con Ø 5 mm.
Pata tipo disco, con travesaño de base de la tapa con fijación en cuatro (04) puntos equidistantes a 300 mm. entre sí, en formato de "X", confeccionado en aluminio fundido con un espesor de 7,5 mm., estructuras de refuerzo con 6,5 mm. de espesor, terminación en pintura epoxi, con fijación a la columna central a través de una varilla con M10x700 mm rosca completa, que consta de una tuerca M10 soldada en su extremo superior y se fija en la parte inferior del disco a través de dos tuercas M10, columna central de 3' con un espesor de 1,5 mm. y una altura de 620 mm., base en formato de disco con Ø 685 mm., espesor de 1,5 mm., terminación en pintura epoxi.
COLOR: MELAMINA EN COLOR ARCILLA CON ESTRUCTURA METALICA EN COLOR GRIS PLATA

ITEM 4 – ARMARIO BAJO DE 0.80CM X 0.50M X 0.73M

Armario de dos puertas con tapa superior y fondo enterizo sin división central, con estante en madera aglomerada y zócalo metálico.
Tapa del armario en tablero melamina, con espesor de 25mm, revestido con laminado melamínico de baja presión en ambas caras, bordes acabados con cinta de PVC con espesor de 2,0 mm en el mismo color de la tapa y rayo ergonómico de contacto con el usuario fijado al cuerpo del armario a través del sistema minifix inyectado, cuerpo del armario en melanina de 18mm de espesor, revestido con laminado malemínico de baja presión en ambas caras, bordes acabados con cinta de PVC con espesor de 0,45 mm y alta resistencia a impactos. Puertas en tablero de melanina de 18 mm de espesor, revestido con laminado melamínico de baja presión en ambas caras, bordes acabados con cinta de PVC con espesor de 1 mm con alta resistencia a impactos, bisagras en acero de alta resistencia, automática con ángulo de abertura de 110º con sistema de alojamiento interno en madera para un mejor acabamiento al mueble y para generar mayor espacio interno del mismo con terminación niquelada. Zócalo confeccionado en chapa metálica perfilada tipo "U" 20 x 50 mm con 1,5 mm de pared, con tratamiento anticorrosivo, pintura epoxi sobre zapatas regulables en forma octogonal con rosca inyectadas en polietileno de alta resistencia a impactos.
Cerradura con llave.
Medidas: 0.80M X 0.50M X 0.73M

Adenda 1

PUERTAS Y TAPA SUPERIOR EN COLOR ARCILLA
CUERPO Y ZOCALO EN COLOR GRIS PLATA

ITEM 5 – ARMARIO ALTO DE 0.80M X 0.50M X 2.10M

Armario de dos puertas con tapa superior y fondo enterizo sin división central, con estante en madera aglomerada y zócalo metálico. Medidas 80x50x210cm
Tapa del armario en tablero melamina, con espesor de 25mm, revestido con laminado melamínico de baja presión en ambas caras, bordes acabados con cinta de PVC con espesor de 2,0 mm en el mismo color de la tapa y rayo ergonómico de contacto con el usuario fijado al cuerpo del armario a través del sistema minifix inyectado, cuerpo del armario en melaminade 18mm de espesor, revestido con laminado melamínico de baja presión en ambas caras, bordes acabados con cinta de PVC con espesor de 0,45 mm y alta resistencia a impactos. Puertas en tablero de madera de MDF de 18 mm de espesor, revestido con laminado melamínico de baja presión en ambas caras, bordes acabados con cinta de PVC con espesor de 1 mm con alta resistencia a impactos, bisagras en acero de alta resistencia, automática. Con regulaje horizontal libre y ajuste lateral integrado con ángulo de abertura de 110º con sistema de alojamiento interno en madera para un mejor acabamiento al mueble y para generar mayor espacio interno del mismo con terminación niquelada. Zócalo confeccionado en chapa metálica tipo "U" 20 x 50 mm con 1,5 mm de pared, con tratamiento anticorrosivo, pintura epoxi sobre zapatas regulables en forma octogonal con rosca inyectadas en polietileno de alta resistencia a impactos.
Cerradura con llave.

PUERTAS Y TAPA SUPERIOR EN COLOR ARCILLA
CUERPO Y ZOCALO EN COLOR GRIS PLATA

ITEM 6 – SILLA GIRATORIA OPERATIVA

Altura final de la silla 943 a 835 cm.
Respaldo de espaldar bajo con estructura inyectada en Nylon de alta resistencia a la fatiga e impactos, con terminaciones inyectadas en el mismo material, 100% reciclable, revestido con tejido tipo tela. Sistema de unión del respaldo con el asiento, través de estructura inyectada en Nylon.
Asiento de madera laminada, con espuma inyectada de poliuretano, con borde frontal ligeramente curvada para no obstruir la circulación sanguínea. Revestimiento en tejido sintético 100% poliéster.
Mecanismo de regulación de la altura del asiento, con palanca de accionamiento en barra de acero redondo y manija de empuñadura inyectada en polipropileno. Conjunto fijado al asiento través de tuerca de garra estampada en acero carbono galvanizado y tornillo M6, con Columna a gas hecha en acero tubular con pintura epoxi en polvo, y con conificación en la parte inferior para encaje en la base giratoria. Vástago central presurizado, que propicia suavidad de amortiguación sin uso de resortes, curso de regulación de 80 mm, hecha en acero y con conificación tipo cono Morse en la parte superior para encaje en el soporte de fijación del asiento de la silla. Buje guía interno.
Co-polímero compuesto de alta dureza y rigidez y excelentes propiedades deslizantes. Resistencia a esfuerzos de presión.
Base giratoria inyectada en Nylon poliamida en color negro y (05) cinco astas equidistantes, reforzadas con aletas estructurales para aumentar la resistencia a cargas estáticas aplicadas, encaje del pistón de regolaje de altura de la silla través de sistema cono Morse.
Conjunto de ruedas de doble giro, cuerpo en 100% nylon, con ruedas 50 mm.
TAPIZADO DEL ASIENTO DE LA SILLA EN TEJIDO COLOR NEGRO

ITEM 7 – SILLA GIRATORIA RESPALDO ALTO Y APOYA BRAZOS CON APOYA CABEZAS

Respaldo alto, con estructura inyectada en nylon de alta resistencia a la fatiga e impactos, 100% reciclable, con revestimiento en tela y apoyo lumbar móvil, ajustable de acuerdo con el usuario,

inyectado en espuma de poliuretano Semi-rígida, en la parte posterior del respaldo. Sistema de unión del respaldo con el asiento fijo, a través de estructura inyectada en nylon de alta resistencia a la fatiga y a impactos, 100% reciclable.

Asiento con espuma anatómica en poliuretano inyectado, de 60mm de espesor, indeformable, no propaga llamas de fuego y con alma interna de compensado multi-laminado de 14 mm de espesor, con borde frontal ligeramente curvado en el asiento para no obstruir la circulación sanguínea. Revestido con tejido sintético de alta resistencia, carenado texturizado en polipropileno inyectado de alta resistencia a impactos y a la abrasión con bordes redondeados para la protección del tapizado y siendo un 100% reciclable.

Mecanismo de reclinación de la silla con regulación de tensión por medio de resorte helicoidal y manija inyectada en polipropileno, fijada al asiento a través de chapa de acero estampada y tuercas de garras estampadas en acero carbono galvanizadas y tornillos. Cojinete estampado en acero con tratamiento superficial antioxidante y terminación en pintura epoxi. Mecanismo compuesto por carenado protector en polipropileno inyectado. Regulación de reclinación en dos (02) posiciones, comandadas por una única palanca, localizada debajo del asiento a la derecha del usuario, y producida en barra de acero redonda de 8mm de diámetro y manija de empuñadura inyectado en polipropileno, con la misma palanca podemos regular la altura de la silla en indefinidas posiciones

Columna a gas hecha en acero tubular con pintura epoxi a polvo, y con conificación en la parte inferior para el encaje en la base giratoria. Vástago central presurizado lo que propicia suavidad de amortiguación sin el uso de resortes, curso de regulación confeccionado en acero y con conificación tipo Morse en la parte superior para encaje en el soporte de fijación del asiento de la silla. Buje guía interno de alta dureza y rigidez y excelentes propiedades deslizantes. Resistencia a esfuerzos de presión.

Base giratoria de aluminio 6.6 de color negro y cinco (05) astas equidistantes, reforzadas con aletas estructurales para aumentar la resistencia a cargas estáticas aplicadas, encaje del pistón de regulación de altura de la silla a través del sistema de cono Morse.

Conjunto de ruedas de doble giro, con ruedas compuesto por una banda de rodado en poliuretano.

TAPIZADO DEL ASIENTO DE LA SILLA EN TEJIDO COLOR NEGRO

ITEM 8 – SILLA GIRATORIA RESPALDO ALTO CON APOYA BRAZOS

Altura final de la silla 967.5 cm a 1077.5 cm

Respaldo alto, con estructura inyectada en nylon de alta resistencia a la fatiga e impactos, 100% reciclable, con revestimiento en tela y apoyo lumbar móvil, ajustable de acuerdo con el usuario, inyectado en espuma de poliuretano Semi-rígida, en la parte posterior del respaldo. Sistema de unión del respaldo con el asiento fijo, a través de estructura inyectada en nylon de alta resistencia a la fatiga y a impactos, 100% reciclable.

Asiento con espuma anatómica en poliuretano inyectado, de 60mm de espesor, indeformable, no propaga llamas de fuego y con alma interna de compensado multi-laminado de 14 mm de espesor, con borde frontal ligeramente curvado en el asiento para no obstruir la circulación sanguínea. Revestido con tejido sintético de alta resistencia, carenado texturizado en polipropileno inyectado de alta resistencia a impactos y a la abrasión con bordes redondeados para la protección del tapizado y siendo un 100% reciclable.

Mecanismo de reclinación de la silla con regulación de tensión por medio de resorte helicoidal y manija inyectada en polipropileno, fijada al asiento a través de chapa de acero estampada y tuercas de garras estampadas en acero carbono galvanizadas y tornillos. Cojinete estampado en acero con tratamiento superficial antioxidante y terminación en pintura epoxi. Mecanismo compuesto por carenado protector en polipropileno inyectado. Regulación de reclinación en dos (02) posiciones, comandadas por una única palanca, localizada debajo del asiento a la derecha del usuario, y producida en barra de acero redonda de 8mm de diámetro y manija de empuñadura

inyectado en polipropileno, con la misma palanca podemos regular la altura de la silla en indefinidas posiciones

Columna a gas hecha en acero tubular con pintura epoxi a polvo, y con conificación en la parte inferior para el encaje en la base giratoria. Vástago central presurizado lo que propicia suavidad de amortiguación sin el uso de resortes, curso de regulación confeccionado en acero y con conificación tipo Morse en la parte superior para encaje en el soporte de fijación del asiento de la silla. Buje guía interno de alta dureza y rigidez y excelentes propiedades deslizantes. Resistencia a esfuerzos de presión.

Base giratoria inyectada en nylon poliamida 6.6 de color negro y cinco (05) astas equidistantes, reforzadas con aletas estructurales para aumentar la resistencia a cargas estáticas aplicadas, encaje del pistón de regulación de altura de la silla a través del sistema de cono Morse.

Conjunto de ruedas de doble giro, cuerpo en 100% nylon, con ruedas compuesto por una banda de rodado en poliuretano.

TAPIZADO DEL ASIENTO DE LA SILLA EN TEJIDO COLOR NEGRO

ITEM 09 – SOFA DE 1 LUGAR

Sofá de un (01) lugar con revestimiento en símil cuero, material compuesto a base de un 50% de algodón y un 50% poliéster.

Almohadón del asiento suelto, de fácil retirada del revestimiento a través del cierre, compuesto por una camada de espuma laminada con 140 mm de espesor, y almohadón del respaldo fijo, con una camada de espuma laminada con 160 mm de espesor e inclinación de 102° con relación al asiento. Para aumentar el confort del sofá, también es utilizada una camada suave de fibra.

Armazón estructural en madera seleccionada con cintas elásticas fijadas con grampas galvanizadas. Forro de terminación inferior en TNT con grampas que lo unen a la armazón

Patas de aluminio de formato cuadrado de 50 x 50 mm, sin regulación de altura. Con pastillas de fieltro para evitar que rayen el piso.

TAPIZADO DEL SOFA EN SIMIL CUERO COLOR NEGRO

ITEM 10 – MESITA LATERAL

Mesa de esquina con tapa superior e inferior cuadrada en melamina, con espesor de 25mm, revestido con laminado melamínico de baja presión en ambas caras, bordes acabados con cinta de PVC con espesor de 2,0mm en el mismo color de la tapa y radio ergonómico de contacto con el usuario. Tapa inferior fijada a la estructura a través de tornillos tipo rosca auto cortante y tapa superior a través de tornillos tipo rosca auto cortante. En la tapa superior distanciadores cilíndricos con revestimiento cromado, y la tapa inferior fijada directamente al travesaño utilizado para ubicar revistas, periódicos, u otros.

Medidas: 60x60x50cm

COLOR DE LA TAPA DE LA MESITA: ARCILLA

ESTRUCTURA: CROMADA

ITEM 11– ESCRITORIO RECTO DE 1,40M.X0,70M. CON CAJONERA COLGANTE Y PORTA CPU

Tapa recta 1,40x0,70m en melamina, con espesor de 25mm, revestido con laminado melamínico de baja presión en ambas caras resistente a abrasivos, borde acabado con cinta de PVC con espesor de 2,5mm y rayo ergonómico de contacto con el usuario fijado a la estructura a través de tornillos tipo rosca auto cortantes y perfiles de doble guías para pasa cables y sale de cable de alta resistencia.

Estructuras de acero tubular de sección cuadrada (50x50mm). Soporte tipo mariposa para travesaños soldados en las partes superiores más altas que la superficie superior de la estructura lateral, crear la sensación de que la tapa está flotando encima de la estructura
Barras estructurales de tubo de acero rectangular 30x50 mm, para unión de patas y soporte de las superficies de trabajo.
Cubre piernas en melanina de 25 mm fijadas a las barras. Medidas 110x30cm.
Canaletas metálicas para subida y distribución de cables.
Guía de cables.

CAJONERA COLGANTE

MEDIDAS: 400mm X 400mm prof. X 280 (h)
Cajonera colgante con 2 cajones normales, tapa de la cajonera en melamina, con espesor de 25mm, revestido con lámina melamínica de baja presión en ambas caras, bordes acabados con cinta de PVC y espesor de 2,0 mm en el mismo color de la tapa, rayo ergonómico de contacto con el usuario fijado al cuerpo de la cajonera a traves del sistema minifix. Cuerpo de la cajonera en melaminade 18mm de espesor, revestido con laminado melamínico de baja presión en ambas caras, resistente a abrasivos, bordes acabados con cinta de PVC de 0,45 mm y alta resistencia a impactos.
Cerradura con llave.

PORTA CPU

Soporte para CPU metálico colgante regulable en altura.

MELAMINA EN COLOR ARCILLA CON ESTRUCTURA METALICA EN COLOR GRIS PLATA

ITEM 12 – APOYO PARA IMPRESORA MULTIUSO 75CM.(A)X65CM.(P) X40CM.(H)

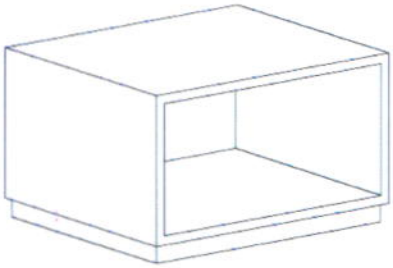

Mueble base para impresora en melamina de 0.75cm largo x 0.65cm.profundidadx0.40cm.altura

Color: gris plata

ITEM 13 – SOFA DE 2 LUGARES

Sofá de tres (02) lugares con revestimiento en símil cuero, material compuesto a base de un 50% de algodón y un 50% poliéster.
Almohadón del asiento suelto, de fácil retirada del revestimiento a través del cierre, compuesto por una camada de espuma laminada con 140 mm de espesor, y almohadón del respaldo fijo, con una camada de espuma laminada con 160 mm de espesor e inclinación de 102° con relación al asiento. Para aumentar el confort del sofá, también es utilizada una camada suave de fibra.
Armazón estructural en madera seleccionada con cintas elásticas fijadas con grampas galvanizadas. Forro de terminación inferior en TNT con grampas que lo unen a la armazón
Patas de aluminio de formato cuadrado de 50 x 50 mm, sin regulación de altura. Con pastillas de fieltro para evitar que rayen el piso.

TAPIZADO DEL SOFA EN SIMIL CUERO COLOR NEGRO

ITEM 14 – KITCHENETTE DE 1,75MT

Mueble de cocina según diseño en tablero melamina, con espesor de 25mm, revestido con laminado melamínico de baja presión en ambas caras, bordes acabados con cinta de PVC con espesor de 2,0 mm en el mismo color

Compuesto por un módulo inferior con mesada de granito color negro y bacha en acero inoxidable, con 2 puertas batientes inferiores, Medidas 128x60x77cm

Y un mueble superior con 3 puertas batientes.

Medidas 1,75MT.

COLOR DEL MUEBLE: ARGILA

ITEM 15 – ARMARIO DE 0,80mX0,40mX2,40m

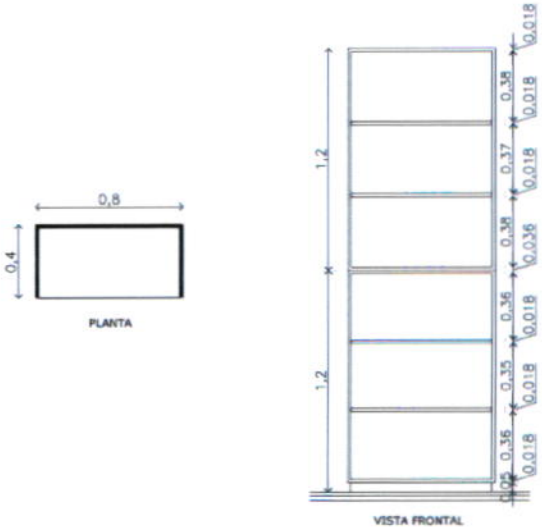

Armario abierto en melamina de 18mm. De espesor de 0,80cm.(largo) x 0,40cm.(profundidad)x 2,40mt.(altura).

Color: arcilla

ITEM 16 – ESCRITORIO RECTO DE 1,60M.X0,70M. CON CAJONERA COLGANTE Y PORTA CPU

Tapa recta 1,60M.X0,70M en melamina, con espesor de 25mm, revestido con laminado melamínico de baja presión en ambas caras resistente a abrasivos, borde acabado con cinta de PVC con espesor de 2,5mm y rayo ergonómico de contacto con el usuario fijado a la estructura a través de tornillos tipo rosca auto cortantes y perfiles de doble guías para pasa cables y sale de cable de alta resistencia.

Estructuras de acero tubular de sección cuadrada (50x50mm). Soporte tipo mariposa para travesaños soldados en las partes superiores más altas que la superficie superior de la estructura lateral, crear la sensación de que la tapa está flotando encima de la estructura

Barras estructurales de tubo de acero rectangular 30x50 mm, para unión de patas y soporte de las superficies de trabajo.

Cubre piernas en melanina de 25 mm fijadas a las barras. Medidas 110x30cm.

Canaletas metálicas para subida y distribución de cables.

Guía de cables.

CAJONERA COLGANTE

MEDIDAS: 400mm X 400mm prof. X 280 (h)

Cajonera colgante con 2 cajones normales, tapa de la cajonera en melamina, con espesor de 25mm, revestido con lámina melamínica de baja presión en ambas caras, bordes acabados con cinta de PVC y espesor de 2,0 mm en el mismo color de la tapa, rayo ergonómico de contacto con el usuario fijado al cuerpo de la cajonera a traves del sistema minifix. Cuerpo de la cajonera en melaminade 18mm de espesor, revestido con laminado melamínico de baja presión en ambas

Karen Fiegep.

caras, resistente a abrasivos, bordes acabados con cinta de PVC de 0,45 mm y alta resistencia a impactos.
Cerradura con llave.

PORTA CPU
Soporte para CPU metálico colgante regulable en altura
MELAMINA EN COLOR ARCILLA CON ESTRUCTURA METALICA EN COLOR GRIS PLATA

ITEM 17 – ARMARIO PARA IMPRESORA.COLOR OSCURO
Armario de dos puertas con tapa superior y fondo enterizo sin división central, con estante en madera aglomerada y zócalo metálico.
Tapa del armario en tablero melamina, con espesor de 25mm, revestido con laminado melamínico de baja presión en ambas caras, bordes acabados con cinta de PVC con espesor de 2,0 mm en el mismo color de la tapa y rayo ergonómico de contacto con el usuario fijado al cuerpo del armario a través del sistema minifix inyectado, cuerpo del armario en melanina de 18mm de espesor, revestido con laminado malemínico de baja presión en ambas caras, bordes acabados con cinta de PVC con espesor de 0,45 mm y alta resistencia a impactos. Puertas en tablero de melanina de 18 mm de espesor, revestido con laminado melamínico de baja presión en ambas caras, bordes acabados con cinta de PVC con espesor de 1 mm con alta resistencia a impactos, bisagras en acero de alta resistencia, automática con ángulo de abertura de 110º con sistema de alojamiento interno en madera para un mejor acabamiento al mueble y para generar mayor espacio interno del mismo con terminación niquelada. Zócalo confeccionado en chapa metálica perfilada tipo "U" 20 x 50 mm con 1,5 mm de pared, con tratamiento anticorrosivo, pintura epoxi sobre zapatas regulables en forma octogonal con rosca inyectadas en polietileno de alta resistencia a impactos.
Cerradura con llave.
TAPA Y PUERTAS DEL ARMARIO EN COLOR WENGUE
CUERPO YZOCALO DEL ARMARIO EN COLOR NEGRO
MEDIDAS: 80X60X73CM

ITEM 18 – SILLA INTERLOCUTORA RESPALDO BAJO
Respaldo medio, con estructura inyectada en nylon de alta resistencia a la fatiga e impactos, 100% reciclable, con revestimiento en tela y apoyo lumbar móvil, ajustable de acuerdo con el usuario, inyectado en espuma de poliuretano Semi-rígida, en la parte posterior del respaldo. Sistema de unión del respaldo con el asiento fijo, a través de estructura inyectada en nylon de alta resistencia a la fatiga y a impactos, 100% reciclable.
Asiento con espuma anatómica en poliuretano inyectado, de 60mm de espesor, indeformable, no propaga llamas de fuego y con alma interna de compensado multi-laminado de 14mm de espesor, con borde frontal ligeramente curvado en el asiento para no obstruir la circulación sanguínea. Revestido con tejido sintético de alta resistencia, carenado texturizado en polipropileno inyectado de alta resistencia a impactos y a la abrasión con bordes redondeados para la protección del tapizado y siendo un 100% reciclable.
Estructura metálica, del tipo balancín, con laterales en tubo de acero unido por soldadura a la chapa de acero. Traba posterior a través de tubo de acero y frontal a través de tubo de acero con terminación en pintura epoxi de color negro. Zapatas inyectadas en polipropileno.
TAPIZADO DEL ASIENTO DE LA SILLA EN TEJIDO COLOR NEGRO

ITEM 19 – SILLA CAJERO.PARA EL GUARDIA
Respaldo con espuma atómica en poliuretano inyectado, de 45 mm de espesor, densidad D55, indeformable, ignifuga, revestida con tejido sintético, sin costura aparente, concha interna en polipropileno inyectado, siendo un 100% reciclable y carenado texturizado en propileno inyectado de color negro. Asiento con espuma anatómica en poliuretano inyectado de 45 mm de espesor, densidad D55 indeformable, ignífuga, con concha interna en propileno inyectado, siendo un 100%

reciclable, borde frontal ligeramente curvado en el asiento para no obstruir la circulación sanguínea. Revestido con tejido sintetico, sin costura aparente y carenado texturizado en polipropileno inyectado de color negro de alta resistencia a impactos. Sistema de unión de asientos – respaldo con tubo de acero SAE oblongo 43x18x1.5 mm con tratamiento anticorrosivo por fosfatización, terminación en pintura epoxi de color negro.
Mecanismo: de elevación de la altura del asiento fijado al asiento a travez de una tuerca de garra estampada en acero carbonico galvanizado y tornillo M6, con placa base de acero SAE 1020 con 30 mm de espesor y tratamiento anticorrosivo por fosfatización y terminación en pintura epoxi de color negro, de alta resistencia a la abrasión y a los impactos.

TAPIZADO DE LA SILLA EN TEJIDO COLOR NEGRO

ITEM 20 – TANDEM DE ESPERA DE 2 LUGARES

Medida profundidad del asiento 50 cm

Respaldo de espaldar medio con espuma anatómica en poliuretano inyectado, de 40 mm de espesor, indeformable, revestida con cuero sintético, de alta resistencia, alma interna en polipropileno inyectado, carenado texturizada en polipropileno inyectado de alta resistencia.
Asiento con espuma anatómica en poliuretano inyectado, de 60 mm de espesor, indeformable, alma interna de compensado multi-laminado de 14 mm de espesor con borde frontal ligeramente curvada en el asiento para no obstruir la circulación sanguínea. Revestido con cuero sintético de alta resistencia, carenado texturizado en polipropileno inyectado de alta resistencia a impactos y a la abrasión con bordes redondeados para protección del tapizado.
Soporte de unión del asiento al respaldo en acero con acabado en pintura epoxi en el color negro
Estructura con travesaño horizontal en tubo de acero con tratamiento anti-corrosión y con pintura epoxi en el color negro, columnas verticales en tubo de acero y patas de apoyo al piso en tubo de acero con tapa protectora de acero, soldada a la barra de tubo 20 x 50 mm. Fijación de los tapizados a el travesaño través de chapa de acero estampada con 3 mm de espesor, soldada a la barra de tubo 40 x 50 mm

ASIENTOS Y RESPALDOS DEL TANDEM TAPIZADOS EN TEJIDO COLOR NEGRO

ITEM 21 – TANDEM DE ESPERA DE 3 LUGARES

Medida profundidad del asiento 50 cm
Respaldo de espaldar medio con espuma anatómica en poliuretano inyectado, de 40 mm de espesor, indeformable, revestida con cuero sintético, de alta resistencia, alma interna en polipropileno inyectado, carenado texturizada en polipropileno inyectado de alta resistencia.
Asiento con espuma anatómica en poliuretano inyectado, de 60 mm de espesor, indeformable, alma interna de compensado multi-laminado de 14 mm de espesor con borde frontal ligeramente curvada en el asiento para no obstruir la circulación sanguínea. Revestido con cuero sintético de alta resistencia, carenado texturizado en polipropileno inyectado de alta resistencia a impactos y a la abrasión con bordes redondeados para protección del tapizado.
Soporte de unión del asiento al respaldo en acero con acabado en pintura epoxi en el color negro
Estructura con travesaño horizontal en tubo de acero con tratamiento anti-corrosión y con pintura epoxi en el color negro, columnas verticales en tubo de acero y patas de apoyo al piso en tubo de acero con tapa protectora de acero, soldada a la barra de tubo 20 x 50 mm. Fijación de los tapizados a el travesaño través de chapa de acero estampada con 3 mm de espesor, soldada a la barra de tubo 40 x 50 mm.

ASIENTOS Y RESPALDOS DEL TANDEM TAPIZADOS EN TEJIDO COLOR NEGRO

Adenda 1

Ítem 22 – MUEBLE GUARDIA ENTRADA PRINCIPAL 1,00mX0,50mX1,00m

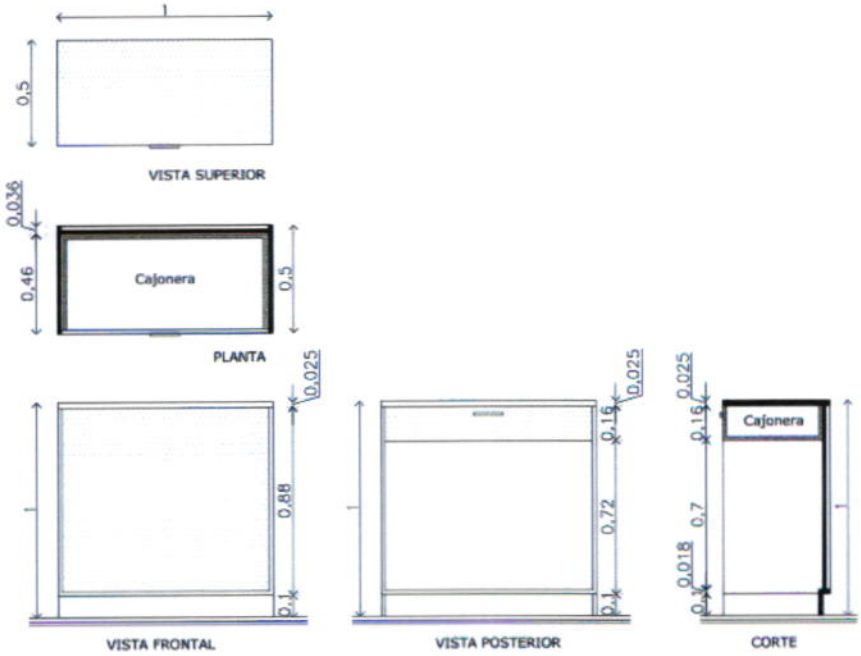

Mueble de guardia en melamina de 100mt.x50cm.x100mt.incluye una cajonera de un cajón con cerradura y llave
Color: arcilla con gris plata.

Ítem 23 – MUBLE DE RECEPCION DE 1,20mX0,70mX1,00m

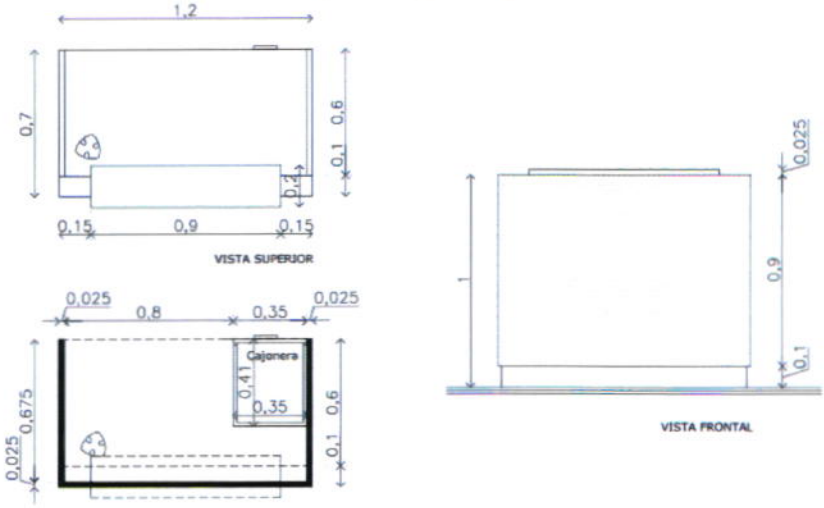

Mueble de recepción en melamina de 1,20mt.(largo)x0.70cm.(ancho)x1.00mt(altura)

Incluye cajonera pedestal y porta CPU en melamina, guía de cables y sobre mesada de vidrio 0,90x0,20

Color arcilla con gris plata

Ítem 24 – ESCRITORIO RECTO DE 1,60mx0,70m CON MESA AUXILIAR DE APOYO

Escritorio principal con tapa recta de 160x70 cm en tablero melamina, con espesor de 25mm, revestido con laminado melamínico de baja presión en ambas caras, bordes acabados con cinta de PVC con espesor de 2,5mm y rayo ergonómico de contacto con el usuario fijado a la estructura

Karen Fiegel

a través de tornillos tipo rosca auto cortantes y perfiles de doble guías para pasa cables y sale de cable de alta resistencia.
Estructuras de acero tubular de sección cuadrada (50x50mm). Soporte tipo mariposa para travesaños soldados en las partes superiores más altas que la superficie superior de la estructura lateral, crear la sensación de que la tapa está flotando encima de la estructura

Barras estructurales de tubo de acero rectangular 30x50 mm, para unión de patas y soporte de las superficies de trabajo.

Cubre piernas en madera aglomerada de 25 mm fijadas a las barras.
Canaletas metálicas para subida y distribución de cables.
Guía de cables.

Mesa auxiliar con tapa recta de 100x60 cm de iguales características al escritorio principal
Estructura de iguales características al escritorio principal.
Color: arcilla con estructura gris plata

CAJONERA PEDESTAL

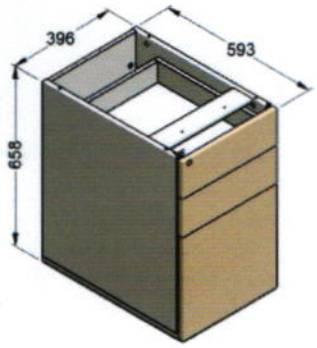

Cuerpo del archivo en madera aglomerada con resina fenólica y partículas de granulometría fina, atendiendo las normas vigentes de niveles de emisión de formaldehído, de 18 mm de espesor y en el fondo de 15 mm, revestido con laminado melamínico de baja presión en ambas fases, resistente a la abrasión, rematado con cinta en poliestireno de superficie visible texturizada 0,45 mm de espesor con alta resistencia a impactos. Conjunto de cajones en madera aglomerada con resina fenólica y partículas de granulometría fina, atendiendo las normas vigentes de niveles de emisión de formaldehído, de 18 mm de espesor en el frente y 15 mm de espesor, con una densidad promedio de 600kg/m, en las laterales y en el fondo, revestida con laminado melamínico de baja presión en ambas fases, con resistente a la abrasión. Para el frente de los cajones, rematado con cinta de poliestireno de superficie visible texturizada de 0,45 mm de espesor en el cuerpo y 1,0 mm en el frente del cajón, con alta resistencia a impactos y base del cajón en chapa de fibra de madera de 3,2 mm de espesor con revestimiento melamínico en la fase superior. Sistema de traba del cajón a través de un asta de aluminio resistente a tracción con accionamiento frontal a través de cerradura con llave de alma interna con capa plástica externa de protección en polietileno inyectado y sistema rebatible para adaptarse al mueble en caso que no sea retirada, y minimizarle choques accidentales al usuario. Corredizas de los cajones menores fabricadas en acero laminado SAE 1020 con deslizamiento suave a través de poleas de poliacetal auto-lubricadas con tratamiento anticorrosivo fosfatizante y terminaciones en pintura epoxi, presas al cuerpo del archivo a través de un tornillo auto cortante para madera. Corredizas del cajón para las carpetas colgantes fabricadas en acero laminado SAE 1020 con deslizamiento suave a través de esferas de rodamiento y sistema de asta telescópica, facilitando el acceso a todas las carpetas allí acomodadas. Soporte metálico para carpetas colgantes fabricado en asta cilíndrica de acero SAE 1020 con tratamiento anticorrosivo y terminación con zincado blanco, fijadas a la madera a través de buje plástico de rosca milimétrica. Abrir los cajones a través de cavidades laterales sin el uso

del extractor aparente, perfil tirador compuesta por ficha acabado en los lados del cajón.

PORTA CPU

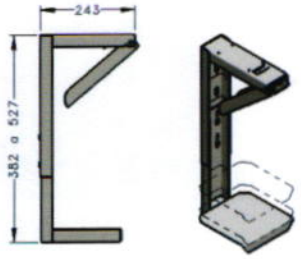

Porta CPU metálico colgante regulable en altura

ITEM 25 – ESCRITORIO RECTO DE 1,40X0,70 CON MESA AUXILIAR DE APOYO

Escritorio principal con tapa recta de 140x70 cm en tablero melamina, con espesor de 25mm, revestido con laminado melamínico de baja presión en ambas caras, bordes acabados con cinta de PVC con espesor de 2,5mm y rayo ergonómico de contacto con el usuario fijado a la estructura a través de tornillos tipo rosca auto cortantes y perfiles de doble guías para pasa cables y sale de cable de alta resistencia.
Estructuras de acero tubular de sección cuadrada (50x50mm). Soporte tipo mariposa para travesaños soldados en las partes superiores más altas que la superficie superior de la estructura lateral, crear la sensación de que la tapa está flotando encima de la estructura
Barras estructurales de tubo de acero rectangular 30x50 mm, para unión de patas y soporte de las superficies de trabajo.
Cubre piernas en madera aglomerada de 25 mm fijadas a las barras.
Canaletas metálicas para subida y distribución de cables.
Guía de cables.
Mesa auxiliar con tapa recta de 100x60 cm de iguales características al escritorio principal
Estructura de iguales características al escritorio principal.
Color: wengue con estructura negra

CAJONERA PEDESTAL

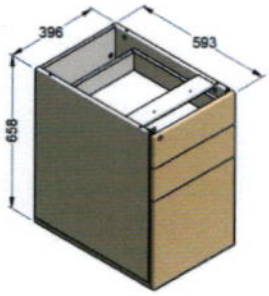

Cuerpo del archivo en madera aglomerada con resina fenólica y partículas de granulometría fina, atendiendo las normas vigentes de niveles de emisión de formaldehído, de 18 mm de espesor y en el fondo de 15 mm, revestido con laminado melamínico de baja presión en ambas fases, resistente a la abrasión, rematado con cinta en poliestireno de superficie visible texturizada 0,45 mm de espesor con alta resistencia a impactos. Conjunto de cajones en madera aglomerada con resina fenólica y partículas de granulometría fina, atendiendo las normas vigentes de niveles de emisión de formaldehído, de 18 mm de espesor en el frente y 15 mm de espesor, con una densidad promedio de 600kg/m, en las laterales y en el fondo, revestida con laminado melamínico de baja

presión en ambas fases, con resistente a la abrasión. Para el frente de los cajones, rematado con cinta de poliestireno de superficie visible texturizada de 0,45 mm de espesor en el cuerpo y 1,0 mm en el frente del cajón, con alta resistencia a impactos y base del cajón en chapa de fibra de madera de 3,2 mm de espesor con revestimiento melamínico en la fase superior. Sistema de traba del cajón a través de un asta de aluminio resistente a tracción con accionamiento frontal a través de cerradura con llave de alma interna con capa plástica externa de protección en polietileno inyectado y sistema rebatible para adaptarse al mueble en caso que no sea retirada, y minimizarle choques accidentales al usuario. Corredizas de los cajones menores fabricadas en acero laminado SAE 1020 con deslizamiento suave a través de poleas de poliacetal auto-lubricadas con tratamiento anticorrosivo fosfatizante y terminaciones en pintura epoxi, presas al cuerpo del archivo a través de un tornillo auto cortante para madera. Corredizas del cajón para las carpetas colgantes fabricadas en acero laminado SAE 1020 con deslizamiento suave a través de esferas de rodamiento y sistema de asta telescópica, facilitando el acceso a todas las carpetas allí acomodadas. Soporte metálico para carpetas colgantes fabricado en asta cilíndrica de acero SAE 1020 con tratamiento anticorrosivo y terminación con zincado blanco, fijadas a la madera a través de buje plástico de rosca milimétrica. Abrir los cajones a través de cavidades laterales sin el uso del extractor aparente, perfil tirador compuesta por ficha acabado en los lados del cajón.

PORTA CPU

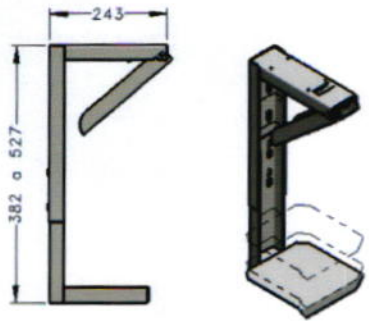

Porta CPU metálico colgante regulable en altura