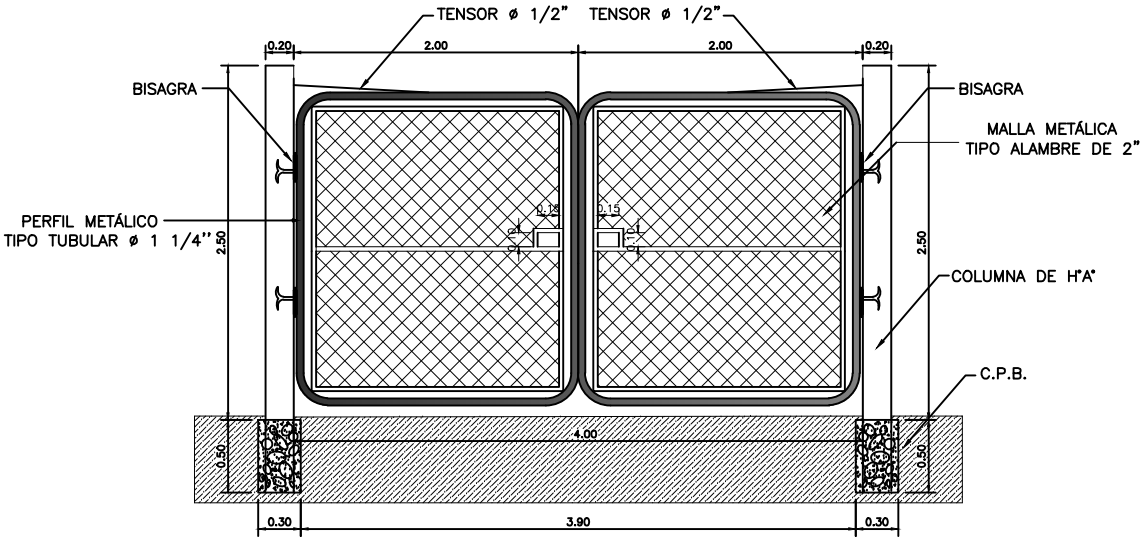

PORTÓN ACCESO
ESC.:..... 1/50

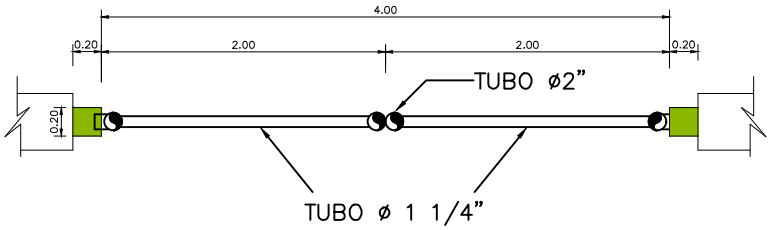

PLANTA ACOTADA PORTÓN ACCESO
ESC.:..... 1/50

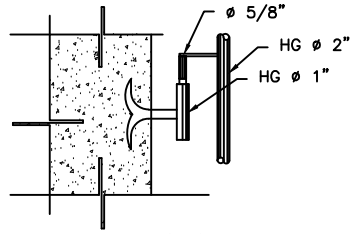

DETALLE DE BISAGRA
SIN ESCALA

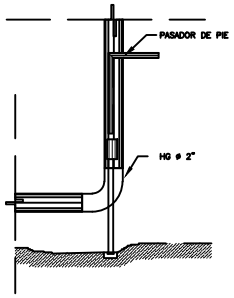

DETALLE PASADOR DE PIE
SIN ESCALA

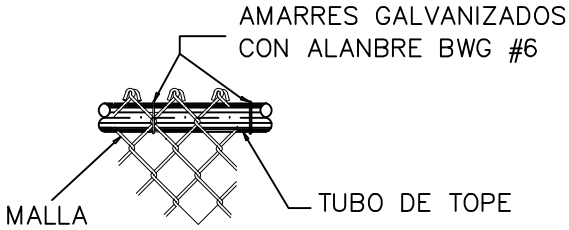

DETALLE DE AMARRE DE MALLA
ESC.:..... 1/50

Municipalidad de San Joaquin
Dto. de Caaguazú - Py.

PROYECTO: Construcción Vallado perímetral.

UBICACIÓN: Col. Juan Sinforiano Bogarin
Distrito de San Joaquin.