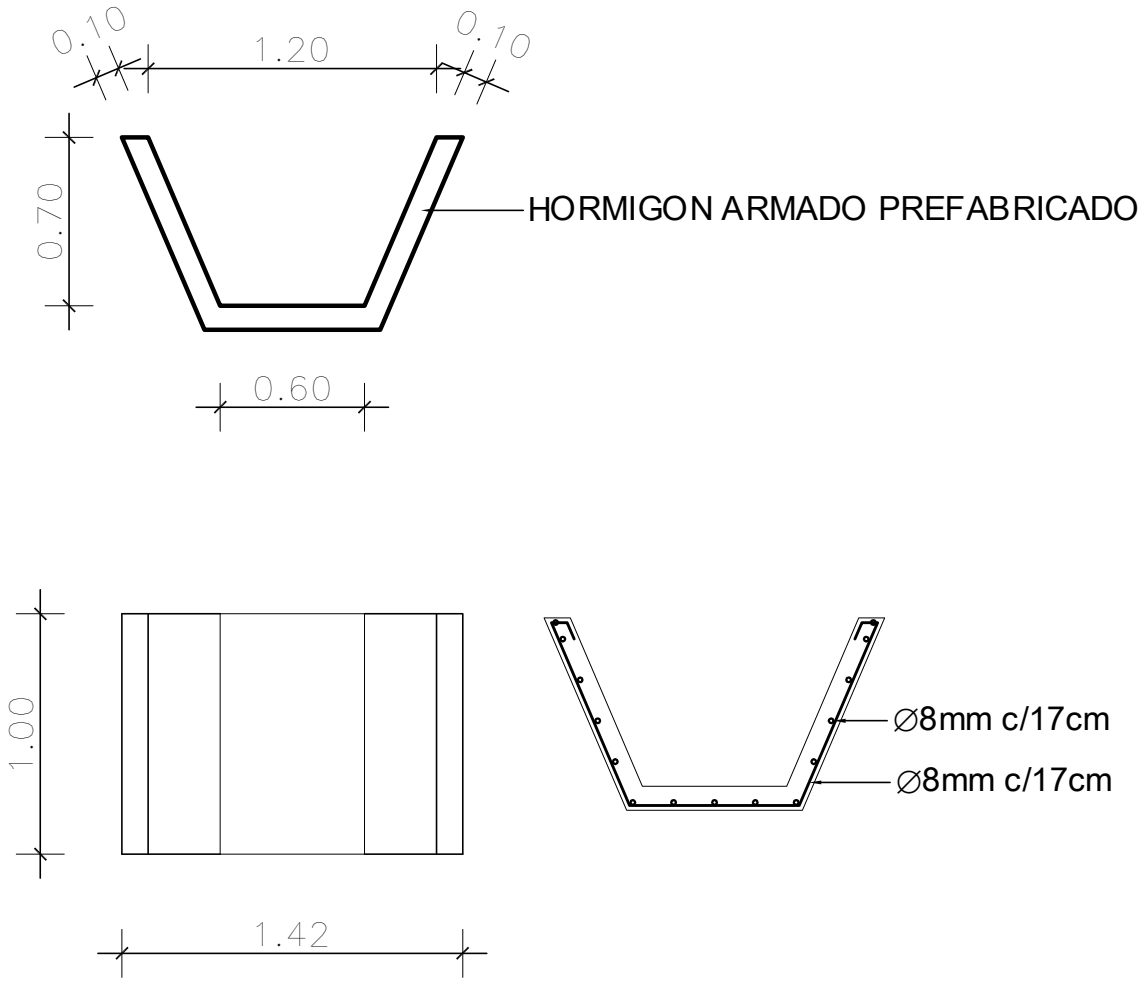DETALLE DE CANALETA