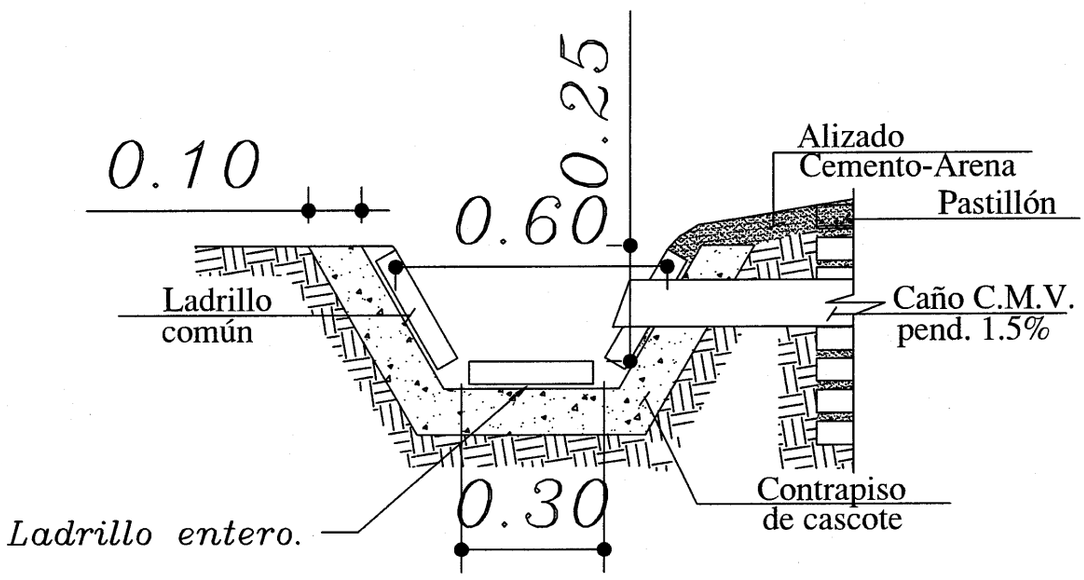

CANAL DE DESAGUE 0.60m. DE ANCHO

MINISTERIO DE EDUCACION Y CULTURA DIRECCIÓN DE INFRAESTRUCTURA		01
Canal de Desagüe	DETALLE CANAL DE DESAGÜE 0.60 m	Esc.: 1/25

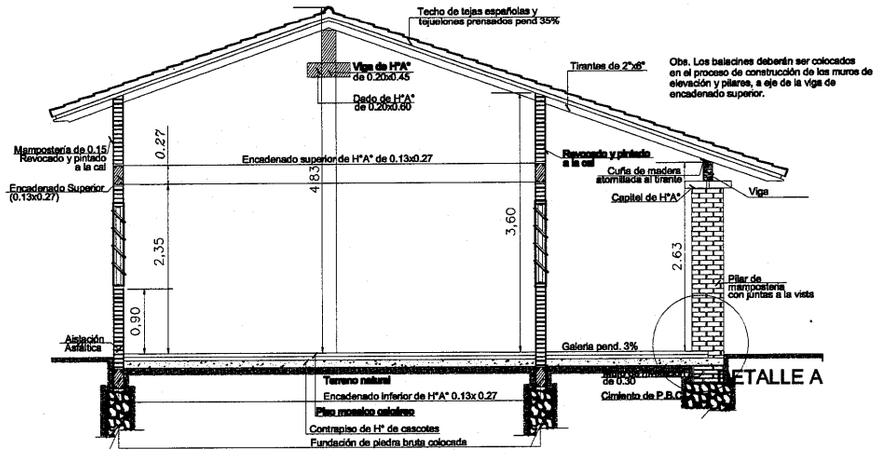

CORTE A - A
Esc. 1/75

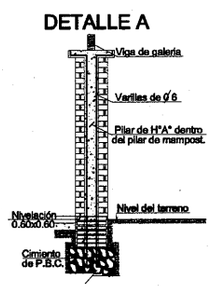

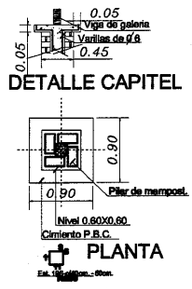

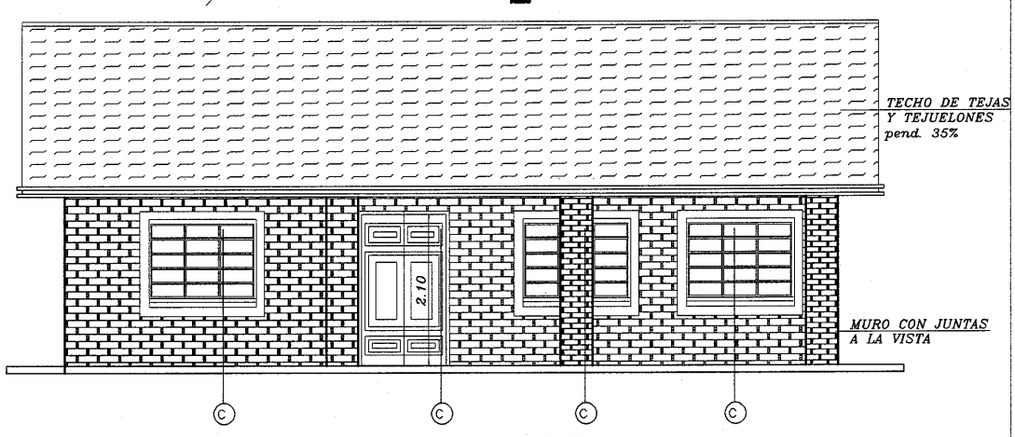

FACHADA PRINCIPAL

MINISTERIO DE EDUCACION Y CULTURA

DIRECCIÓN DE INFRAESTRUCTURA

Proyecto	**COMEDOR TIPO 1**	2
CORTE Y FACHADA	**Esc. 1/75**	

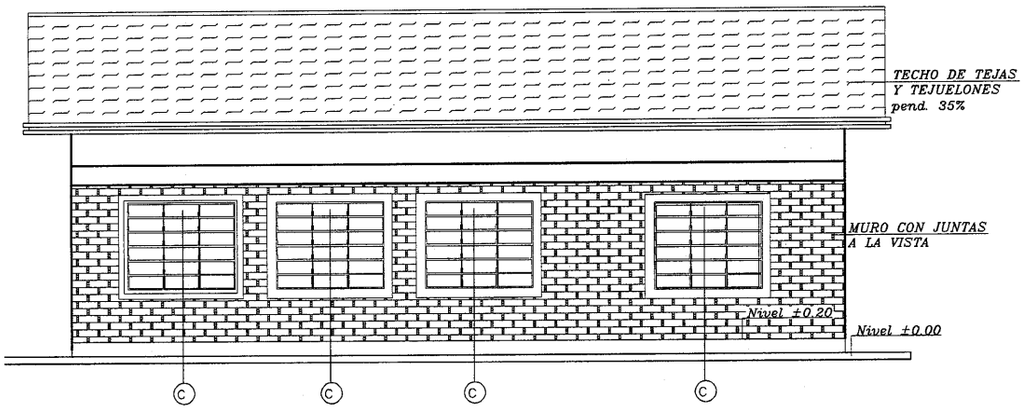

FACHADA POSTERIOR

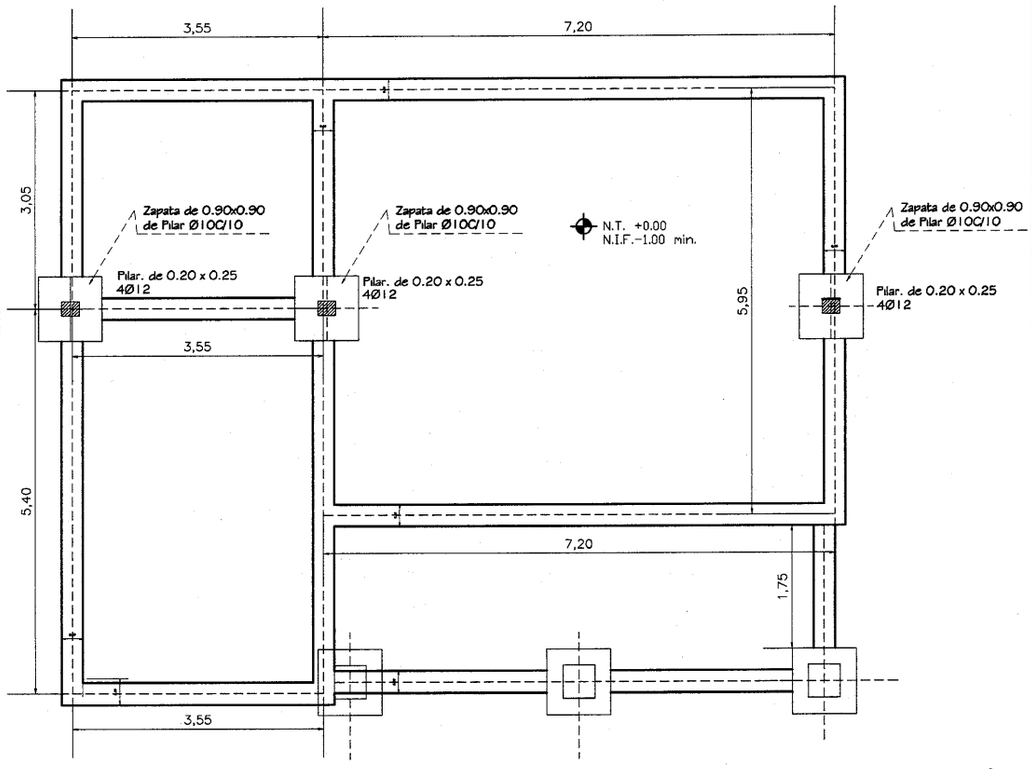

PLANTA DE CIMENTACIÓN

MINISTERIO DE EDUCACION Y CULTURA

DIRECCIÓN DE INFRAESTRUCTURA

Proyecto	COMEDOR Y COCINA - TIPO 1	3
FACHADA / PLANTA DE CIMENTACION	**Esc. 1/75**	

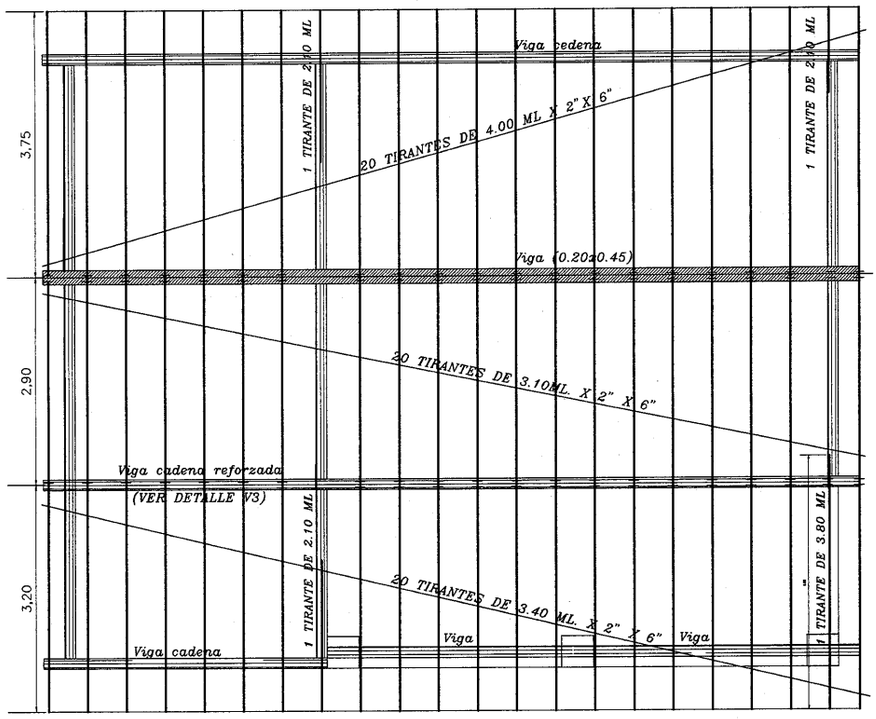

PLANTA ---------- ESC. 1/75

Obs.: Los aleros extremos del bloques serán de 0.40m. y los aleros longitudinales del bloque serán de 0.70m., contados del lado de la galeria apartir de la viga de apoyo del tirante, y en el opuesto apartir del muro.

V3 - (20X30)

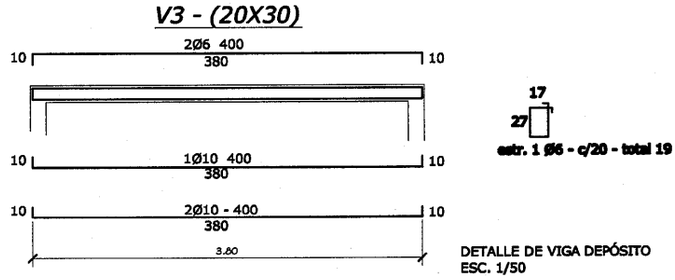

DETALLE DE VIGA DEPÓSITO
ESC. 1/50

MINISTERIO DE EDUCACION Y CULTURA **DIRECCIÓN DE INFRAESTRUCTURA**		
Proyecto	**COMEDOR TIPO 1**	**4**
PLANTA DE TECHO	**Esc. 1/75**	

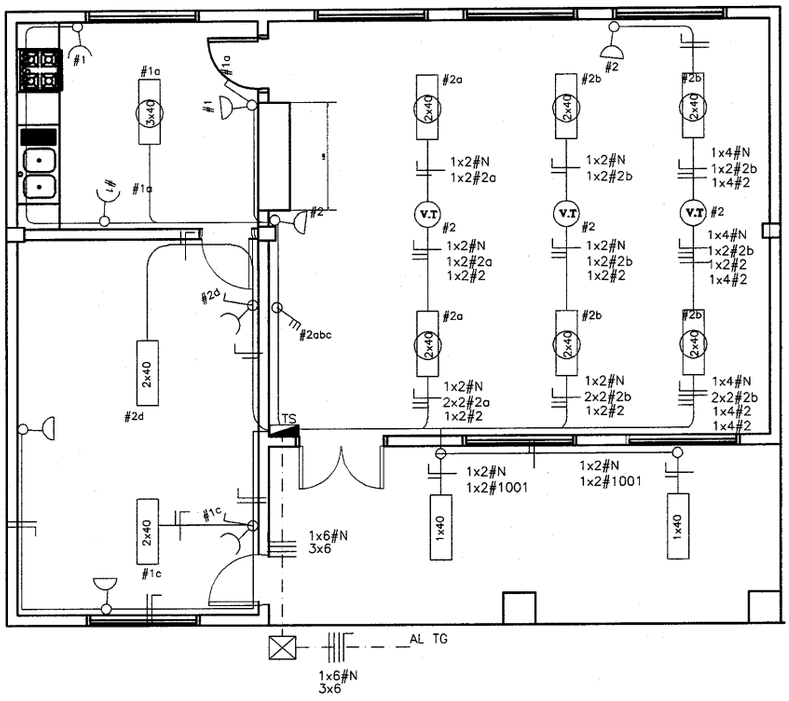

PLANTA ---------- ESC. 1/75

MINISTERIO DE EDUCACION Y CULTURA DIRECCIÓN DE INFRAESTRUCTURA		
Proyecto	COMEDOR TIPO 1	5
ESQUEMA I. ELECTRICA	Esc. 1/75	

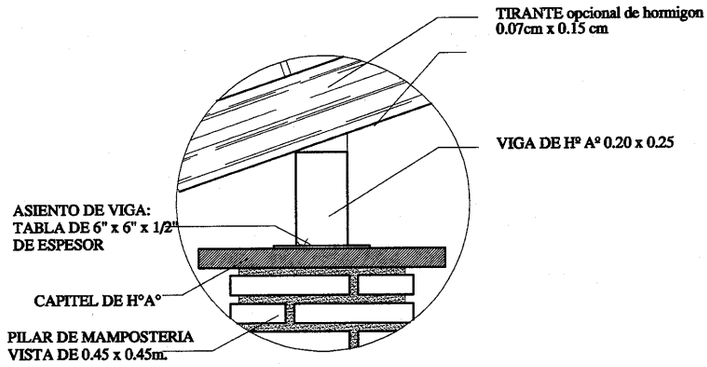

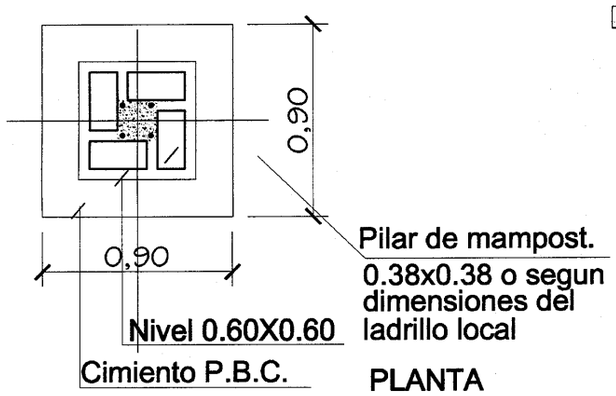

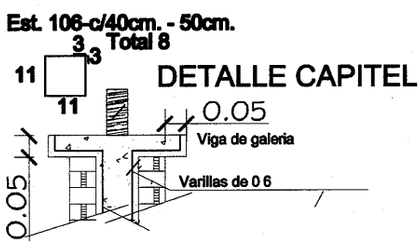

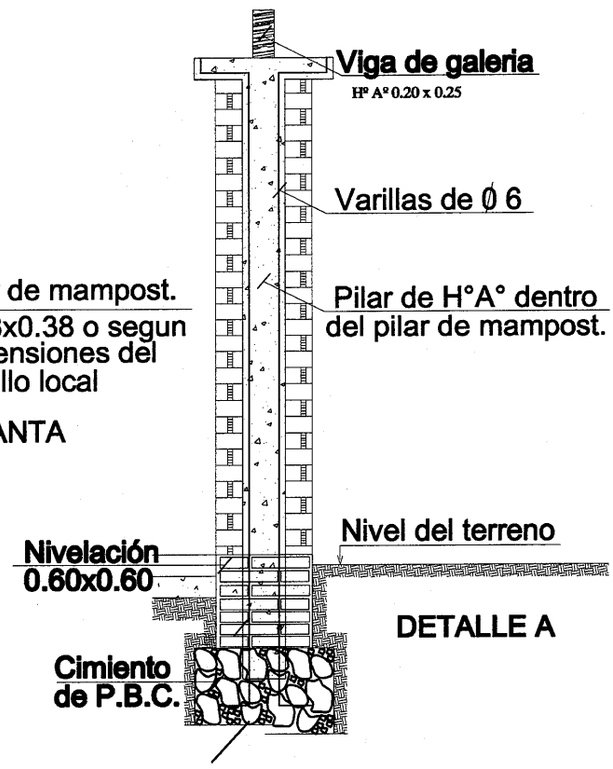

MINISTERIO DE EDUCACION Y CULTURA

DIRECCION DE INFRAESTRUCTURA

Proyecto	COMEDOR TIPO 1	06
	DETALLE DE PILARE EN GALERIA esc. 1/25	

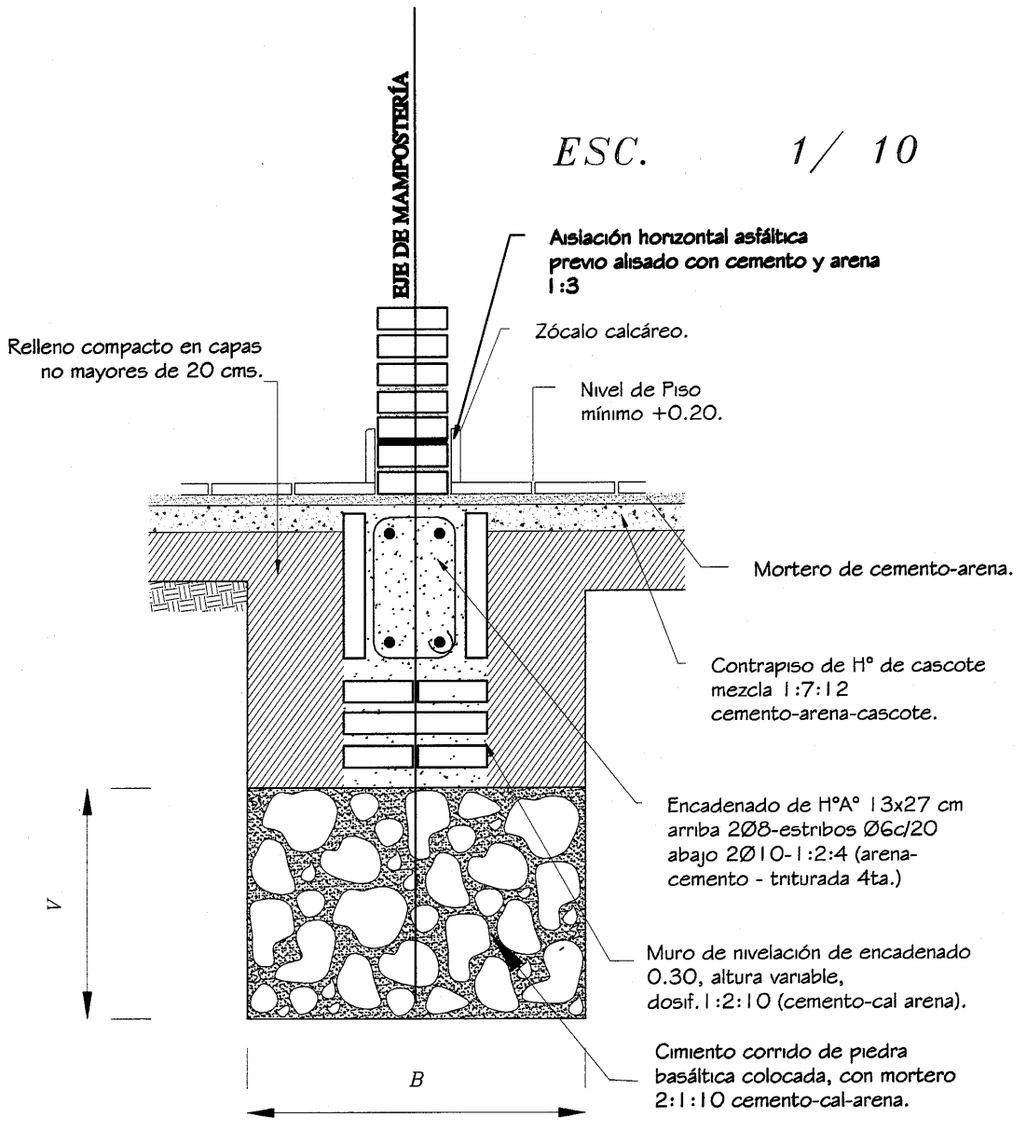

Obs.:
V = variable
B = ancho de cimentación

MINISTERIO DE EDUCACION Y CULTURA **DIRECCION DE INFRAESTRUCTURA**		
Proyecto	**COMEDOR TIPO 1**	**7**
DETALLE DE CIMIENTO DE PBC esc. 1/10		

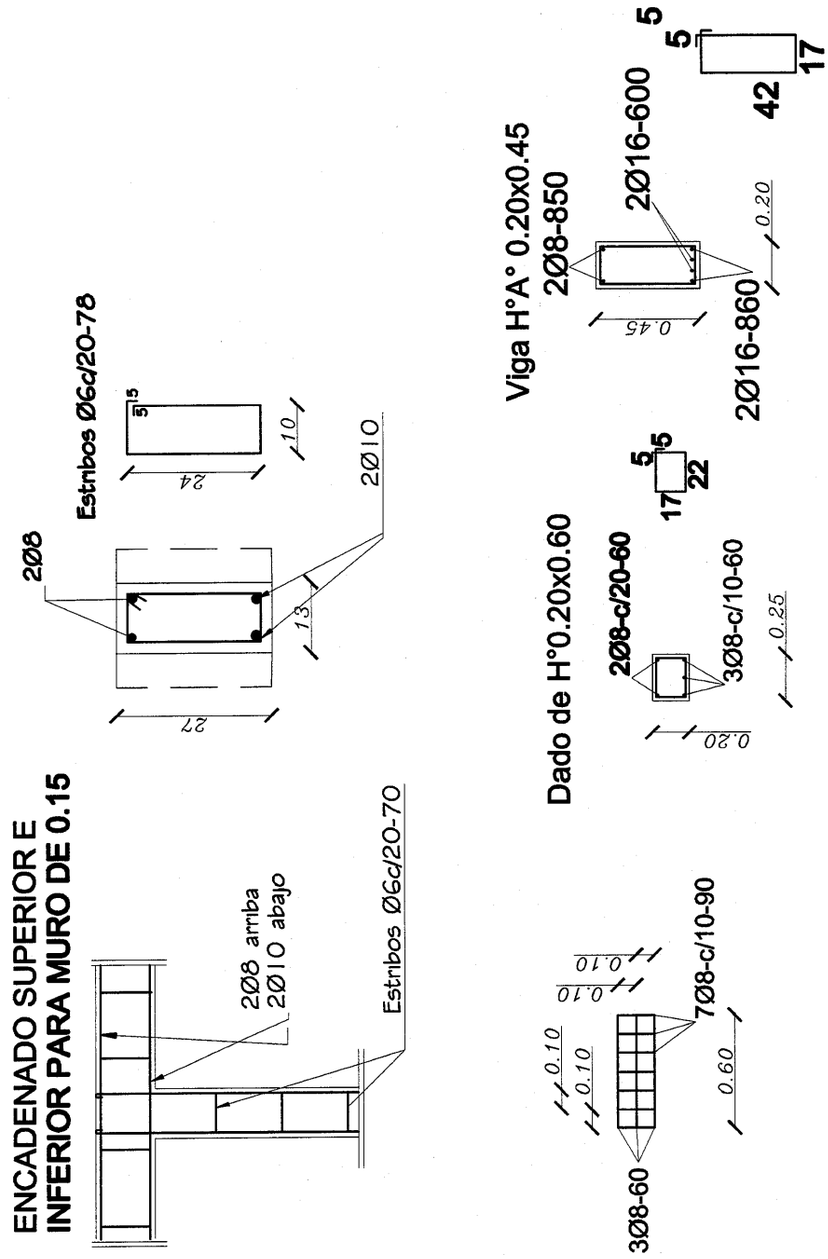

MINISTERIO DE EDUCACION Y CULTURA

DIRECCION DE INFRAESTRUCTURA

Proyecto	COMEDOR TIPO 1	8
DETALLE DE ENCADENADOS SUPERIOR E INFERIOR	esc. 1/10	

ventana balancin tipo (C)

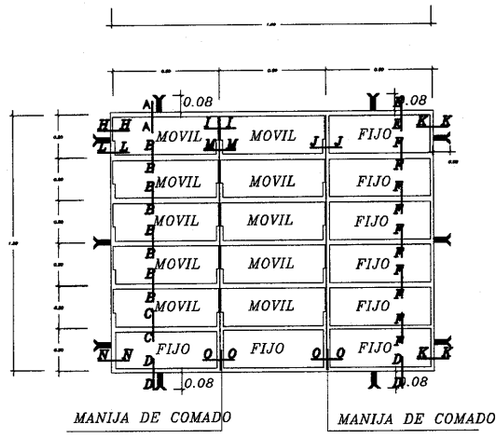

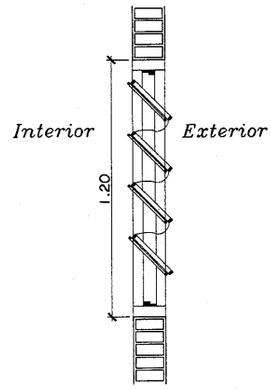

OBSERVACION :

NO DEBE TENER TERMINACIONES EN PUNTAS O CORTANTES

DETALLE DE BALANCINES

OBS.: COLOCAR LOS BALANCINES EN LA PARTE INTERNA DE LOS MUROS DE MAMPOSTERÍA, PARA EVITAR QUE LOS COMANDOS TOPEN CON LOS MISMOS.

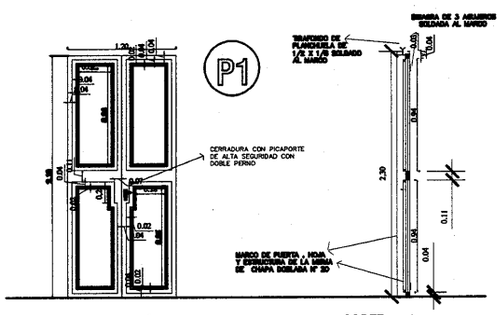

HOJA METÁLICA
1.20 x 2.10

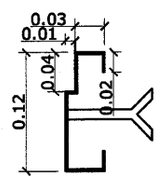

DETALLE DE MARCO

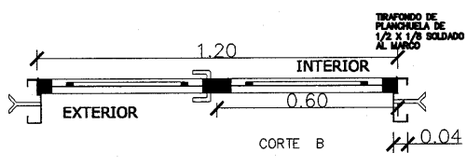

METALICA 2 HOJAS

DETALLE DE PUERTA DE ACCESO

MINISTERIO DE EDUCACION Y CULTURA **DIRECCION DE INFRAESTRUCTURA**		
Proyecto	**COMEDOR TIPO 1**	**9**
DETALLE DE ABERTURAS METÁLICAS	**Esc. 1/50.-**	

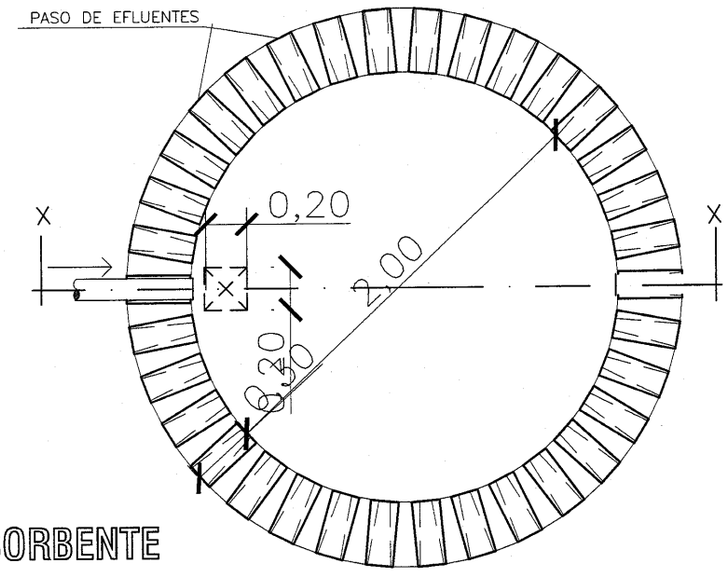

PLANTA
POZO ABSORBENTE

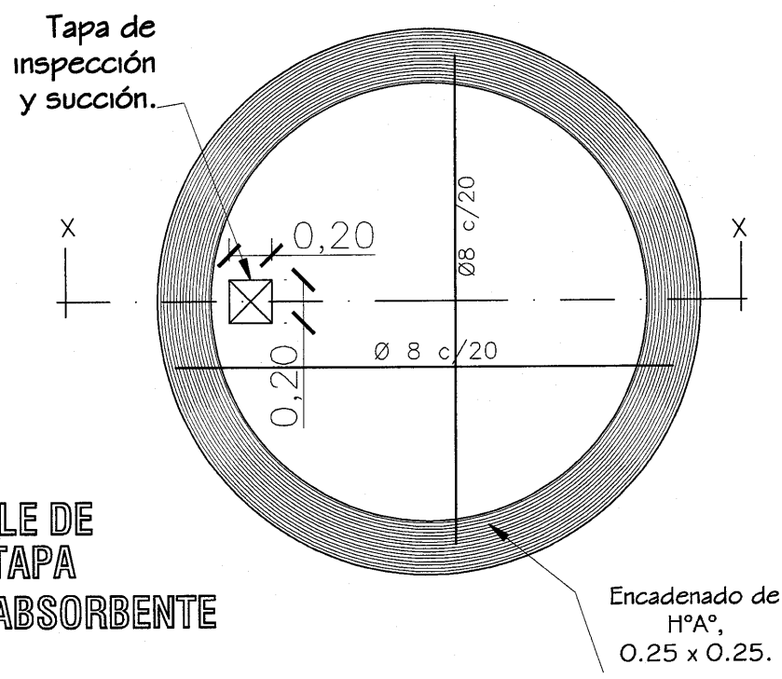

DETALLE DE
LOSA TAPA
POZO ABSORBENTE

MINISTERIO DE EDUCACION Y CULTURA **DIRECCION DE INFRAESTRUCTURA**		
	COMEDOR TIPO 1	**11**
DETALLE DE POZO CIEGO **Sin Escala**		

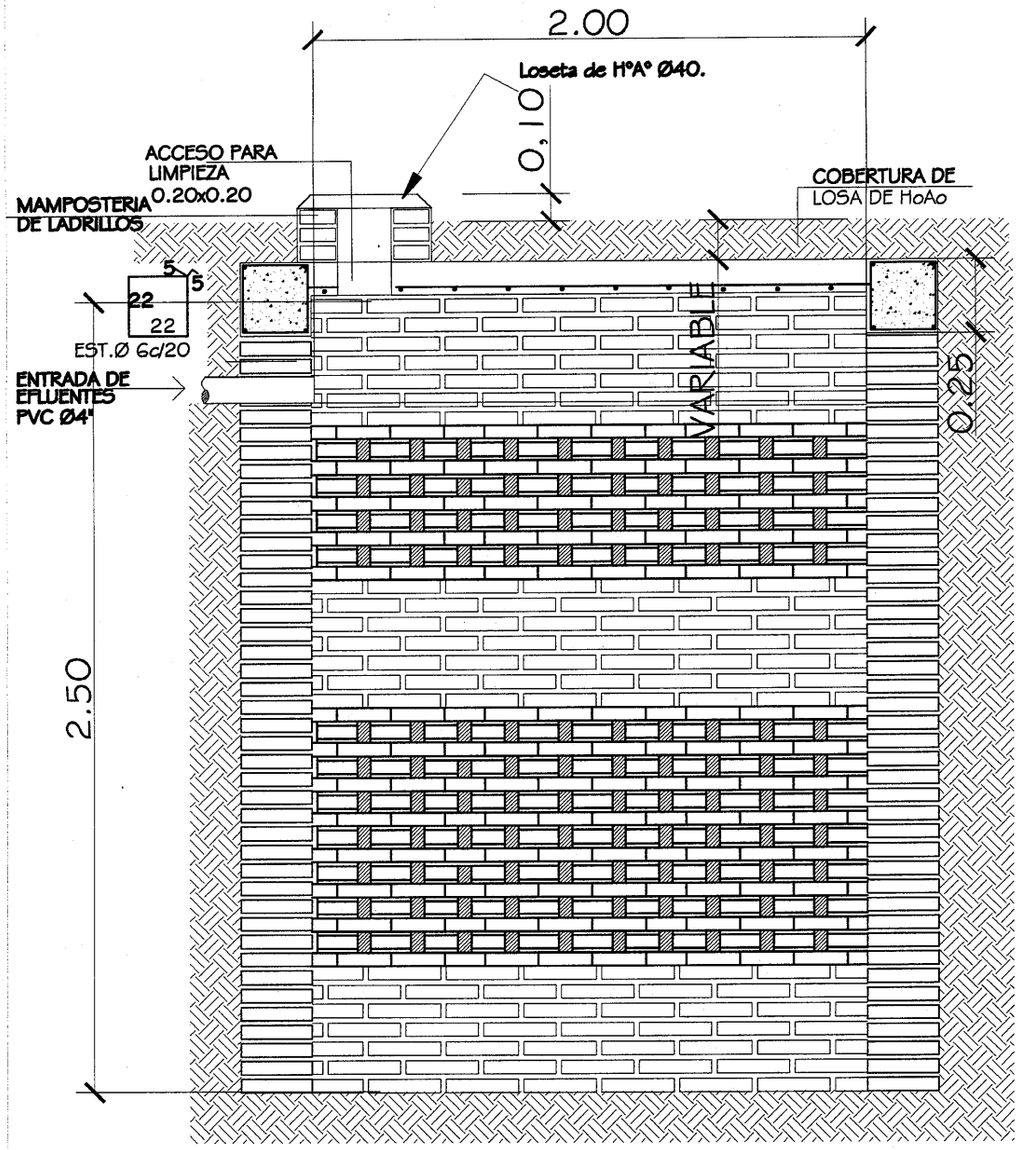

POZO ABSORBENTE

ESC. 1:20

CORTE X-X

ESC. 1:20

MINISTERIO DE EDUCACION Y CULTURA DIRECCION DE INFRAESTRUCTURA		
	COMEDOR TIPO 1	12
	DETALLE DE POZO CIEGO Esc. 1/20.-	

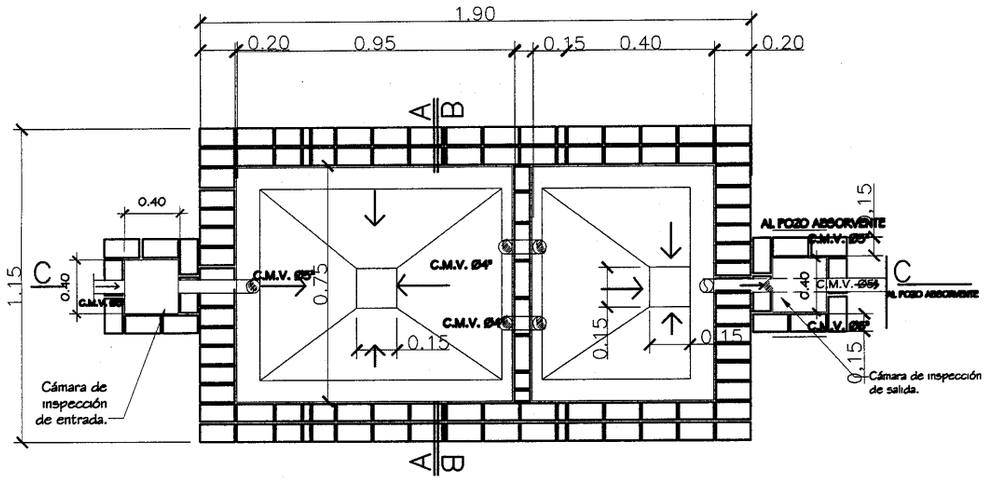

PLANTA CAMARA SEPTICA
Sin escala

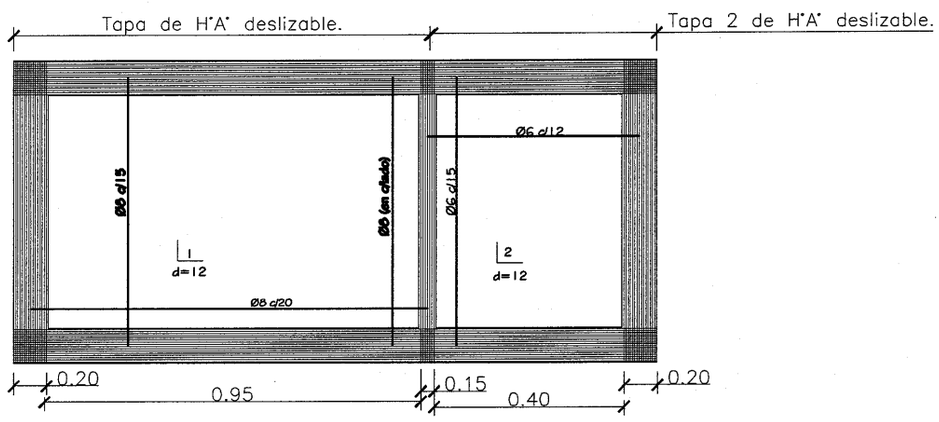

DETALLE DE LOSA TAPA CAMARA SEPTICA
Sin escala

MINISTERIO DE EDUCACION Y CULTURA DIRECCION DE INFRAESTRUCTURA		
Proyecto	COMEDOR TIPO 1	13
DETALLE DE CÁMARA SÉPTICA	Sin escala	

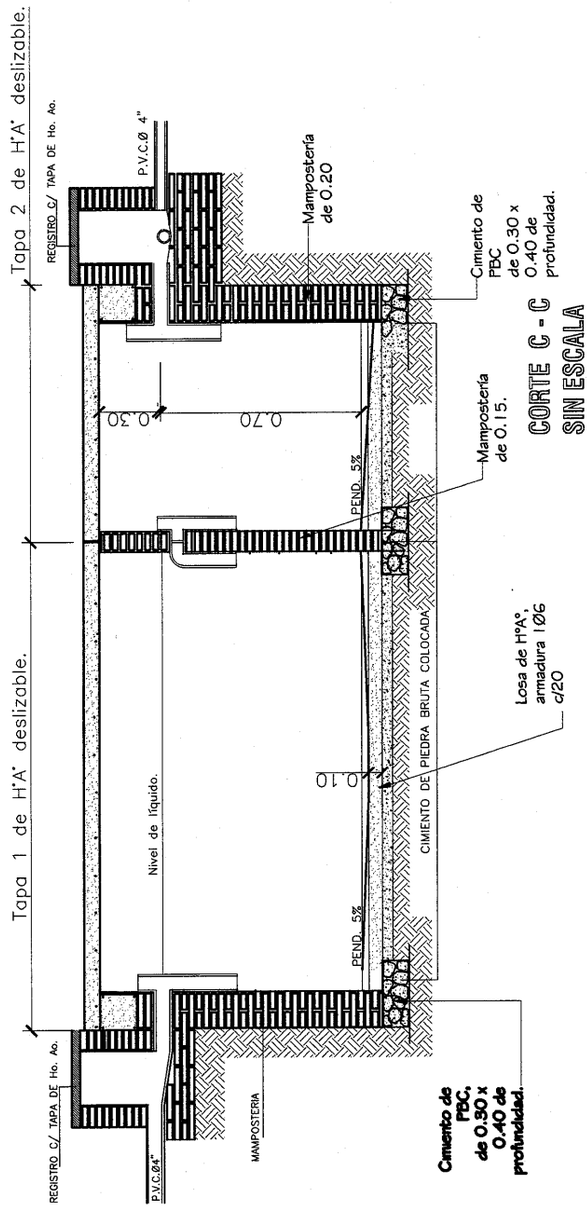

MINISTERIO DE EDUCACION Y CULTURA

DIRECCION DE INFRAESTRUCTURA

COMEDOR TIPO 1	**14**
DETALLE DE CÁMARA SÉPTICA Sin escala	