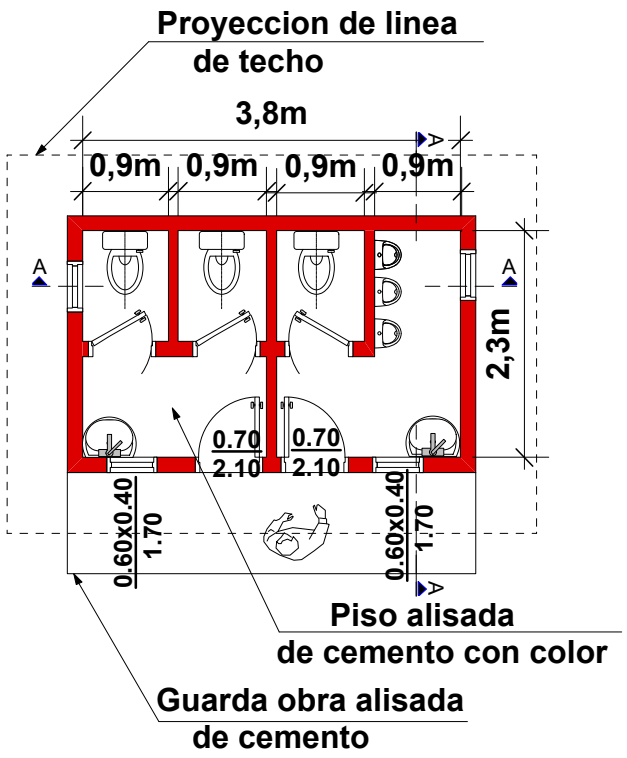

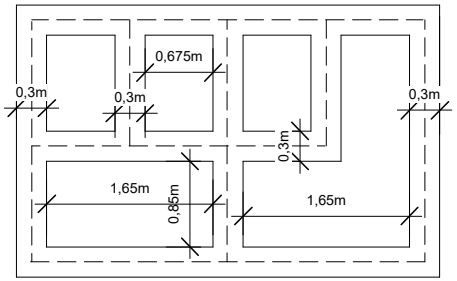

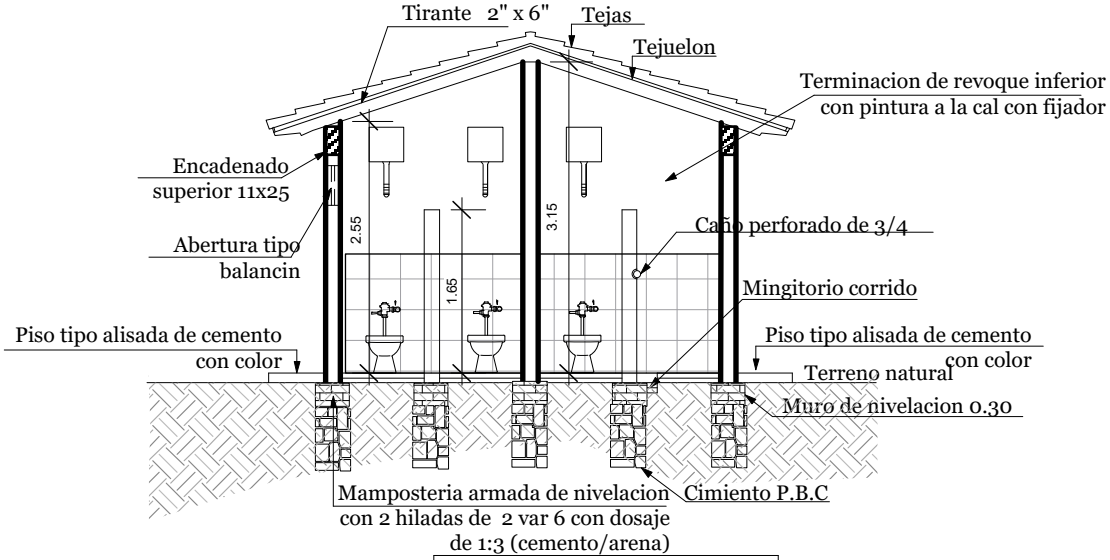

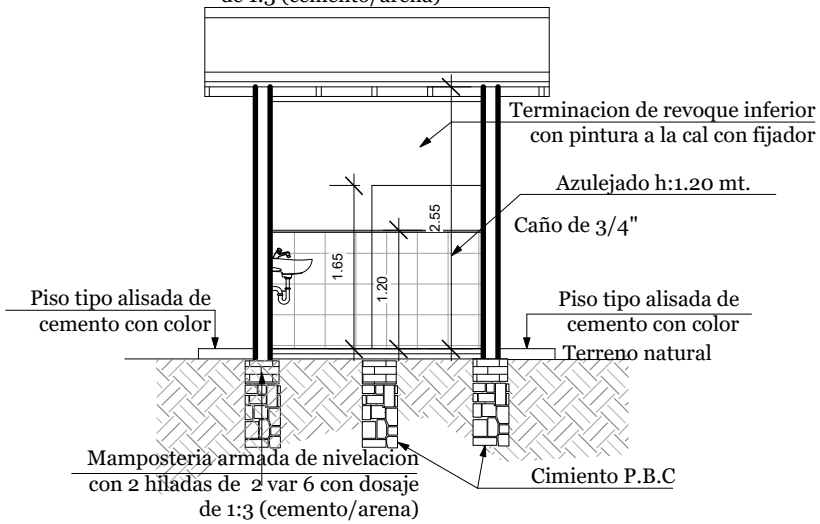

MUNICIPALIDAD SAN PEDRO DEL PARANA

NORTE:

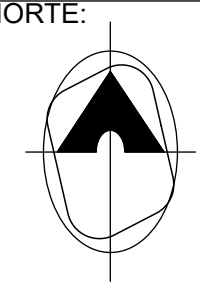

COMPAÑIA:

ESCUELA BASICA N° 2.660 JOSE FELIX ESTIGARRIBIA
COMPAÑIA ÑU PUAJHU MI

ESCALA : **1/50**

PROYECTO :

Proyecto Baño sexado 2.55x4.00

FISCAL DE OBRA: ARQ. HUGO VAZQUEZ