UNIDAD OPERATIVA DE CONTRATACIONES
LICITACION POR CONCURSO DE OFERTAS 11/2012
CONSTRUCCION DE PUENTES EN DISTRITOS DEL DPTO DE CAAZAPA – PLURIANUAL
LOTE 4 PUENTE DE HºAº – Puente – Distrito Caazapá
Ubicación: – Cñia. BOQUERON

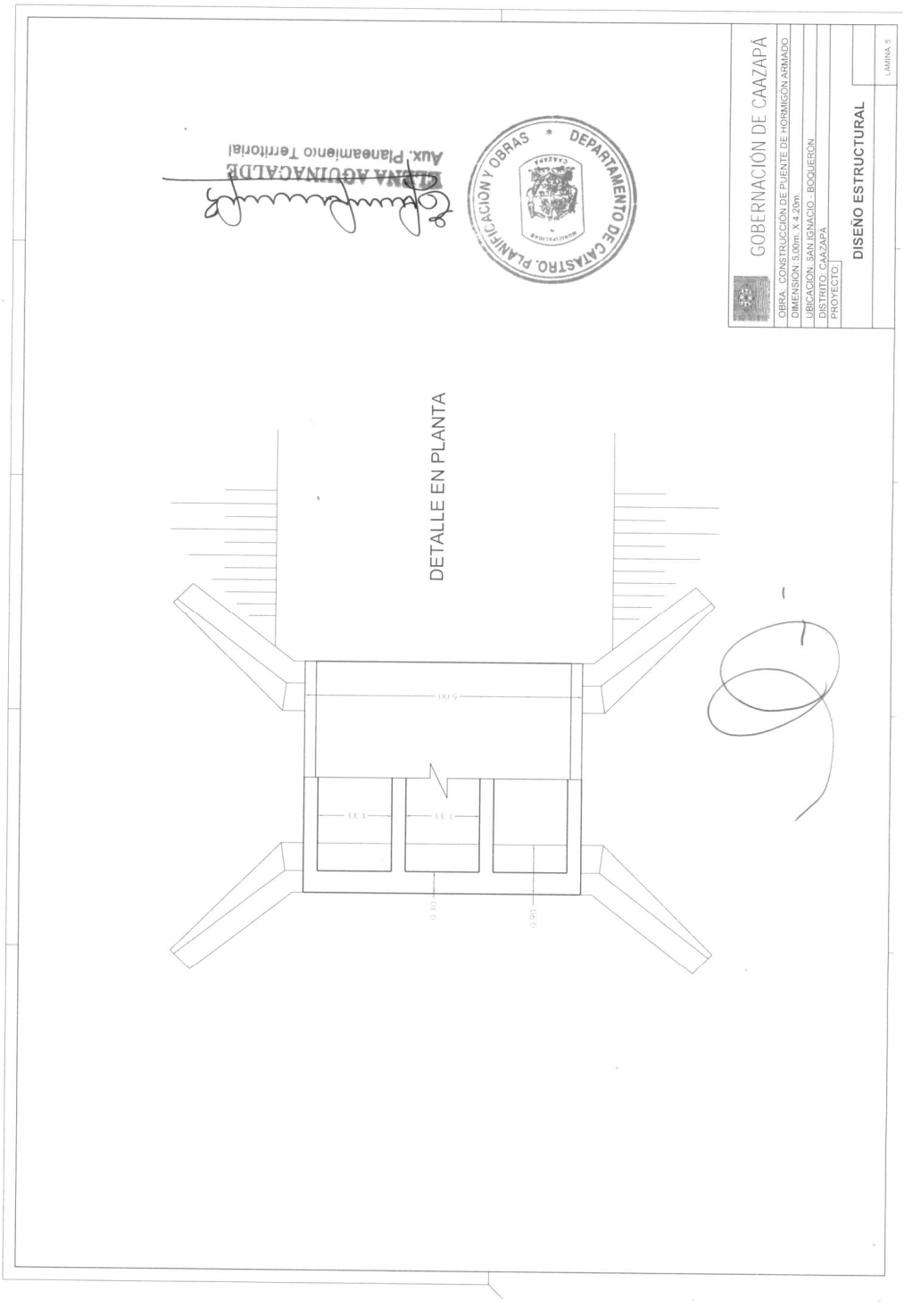

UNIDAD OPERATIVA DE CONTRATACIONES
LICITACION POR CONCURSO DE OFERTAS 11/2012
CONSTRUCCION DE PUENTES EN DISTRITOS DEL DPTO DE CAAZAPA – PLURIANUAL
LOTE 4 PUENTE DE HºAº – Puente – Distrito Caazapá
Ubicación: – Cñia. BOQUERON

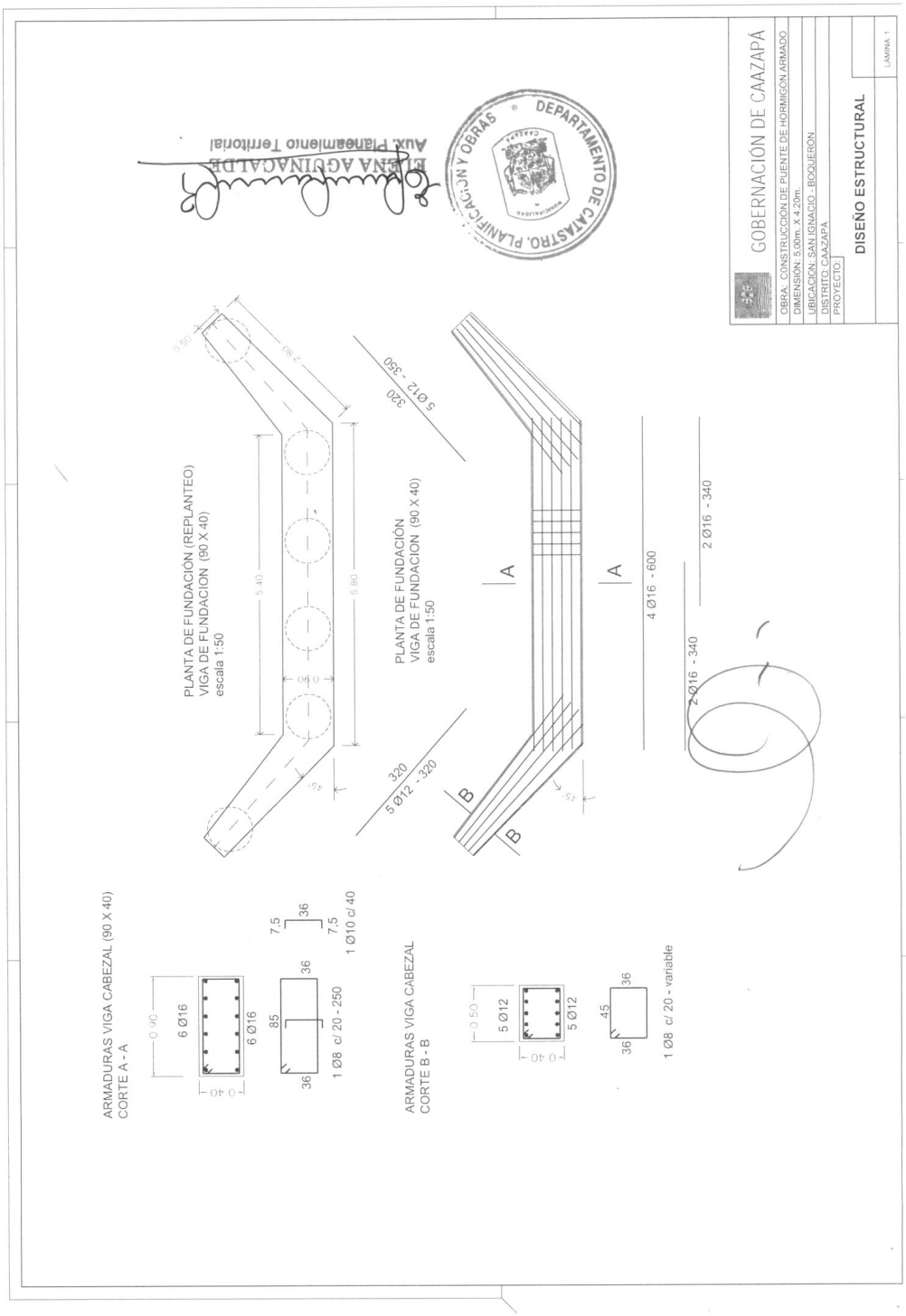

UNIDAD OPERATIVA DE CONTRATACIONES
LICITACION POR CONCURSO DE OFERTAS 11/2012
CONSTRUCCION DE PUENTES EN DISTRITOS DEL DPTO DE CAAZAPA – PLURIANUAL
LOTE 4 PUENTE DE HºAº – Puente – Distrito Caazapá
Ubicación: – Cñia. BOQUERON

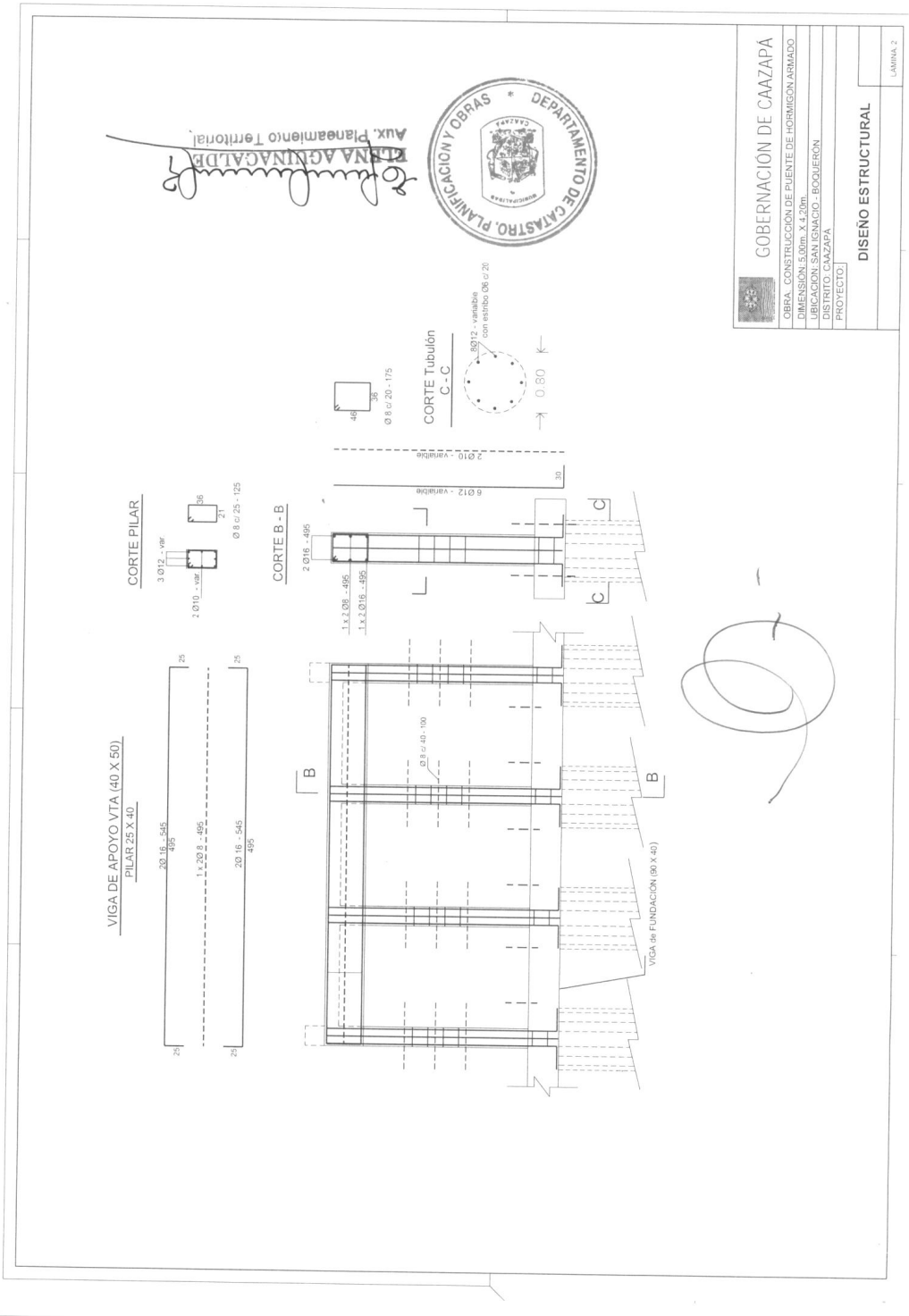

UNIDAD OPERATIVA DE CONTRATACIONES
LICITACION POR CONCURSO DE OFERTAS 11/2012
CONSTRUCCION DE PUENTES EN DISTRITOS DEL DPTO DE CAAZAPA – PLURIANUAL
LOTE 4 PUENTE DE HºAº – Puente – Distrito Caazapá
<u>Ubicación</u>: – Cñia. BOQUERON

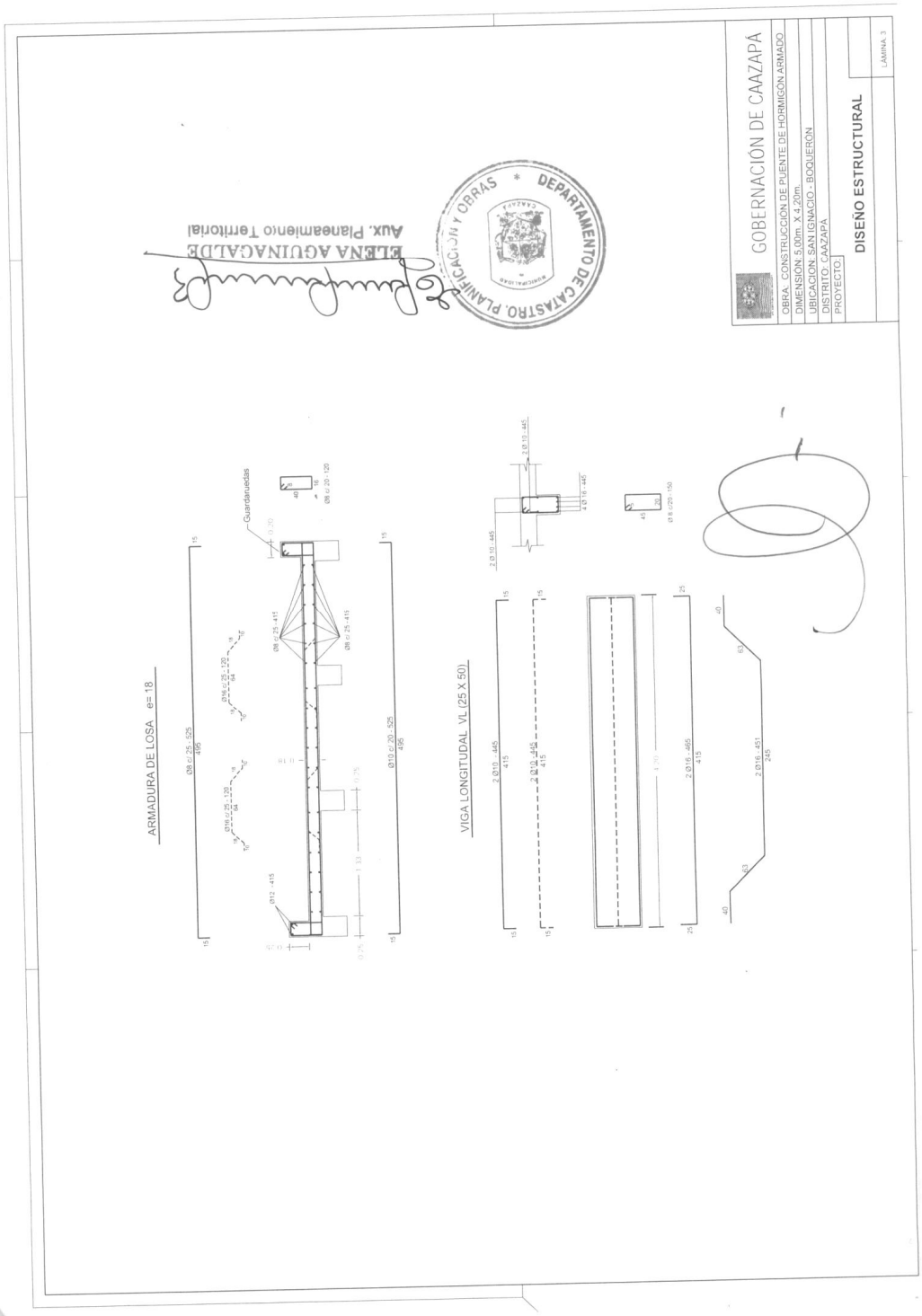

UNIDAD OPERATIVA DE CONTRATACIONES
LICITACION POR CONCURSO DE OFERTAS 11/2012
CONSTRUCCION DE PUENTES EN DISTRITOS DEL DPTO DE CAAZAPA – PLURIANUAL
LOTE 4 PUENTE DE HºAº – Puente – Distrito Caazapá
Ubicación: – Cñia. BOQUERON

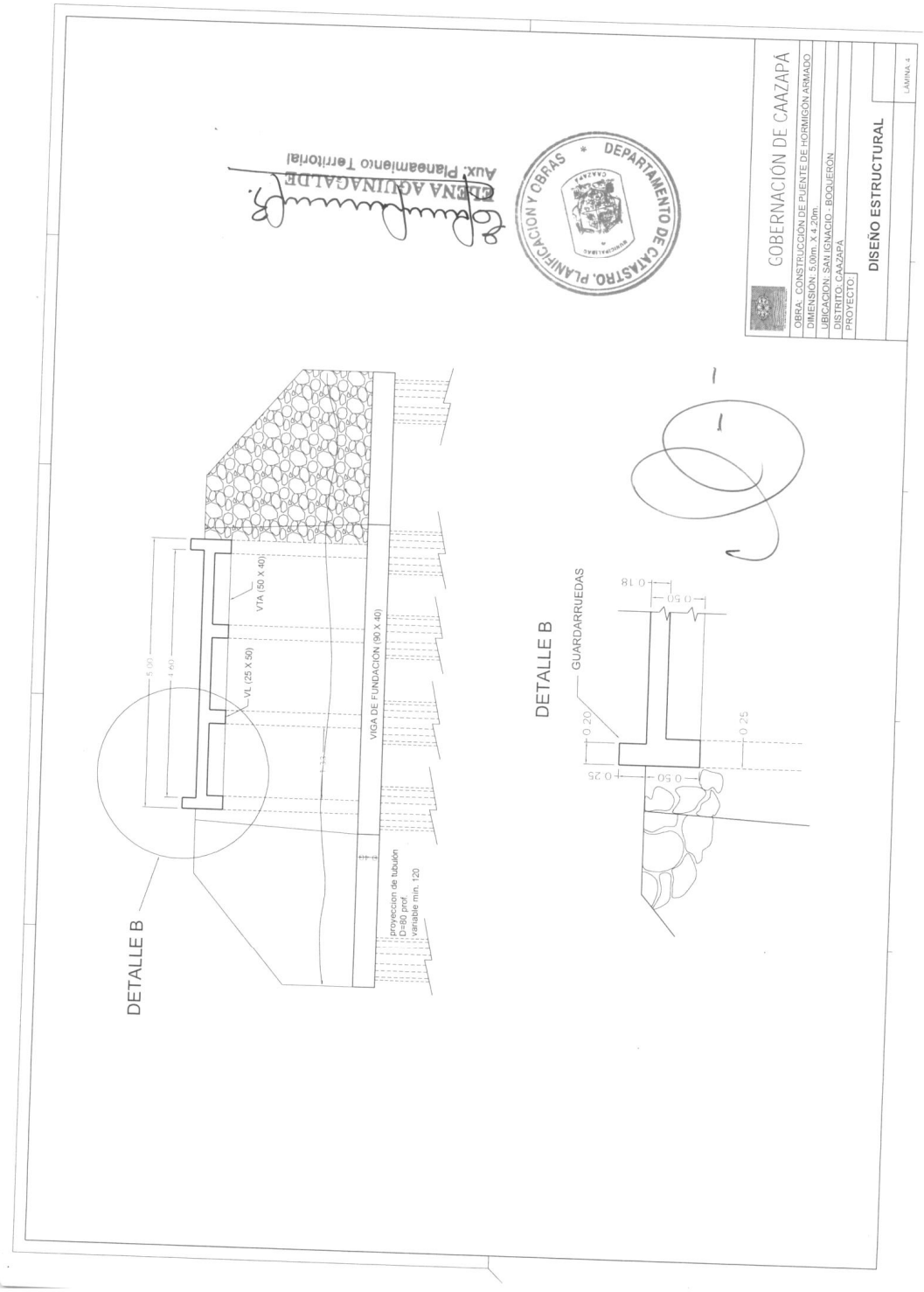
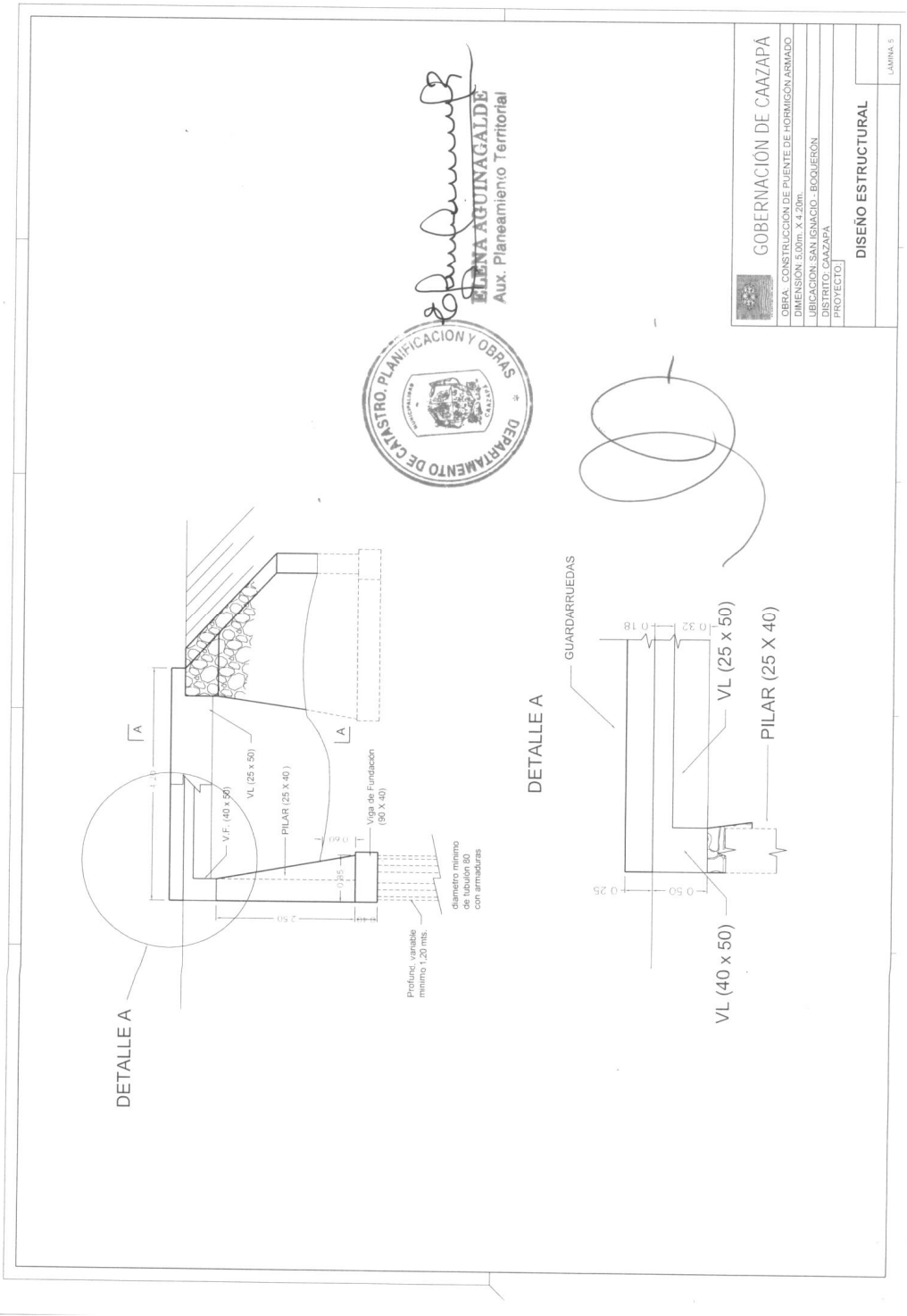
UNIDAD OPERATIVA DE CONTRATACIONES
LICITACION POR CONCURSO DE OFERTAS 11/2012
CONSTRUCCION DE PUENTES EN DISTRITOS DEL DPTO DE CAAZAPA – PLURIANUAL
LOTE 4 PUENTE DE HºAº – Puente – Distrito Caazapá
<u>Ubicación</u>: – Cñia. BOQUERON