COMEDOR TIPO 1

Arq. Katerine Solis
Reg MOPC N° 3.722

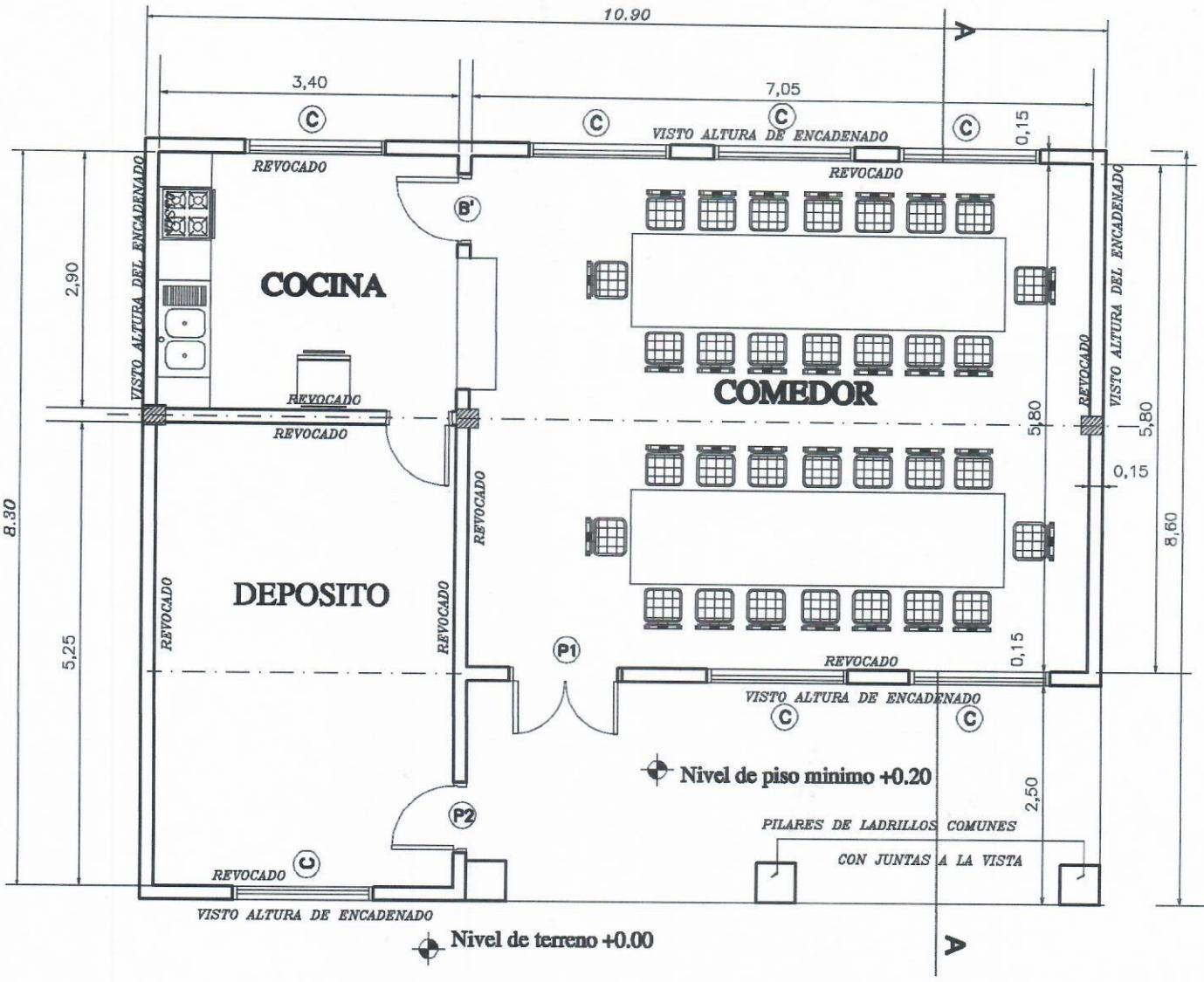

PLANTA ---------- ESC. 1/75

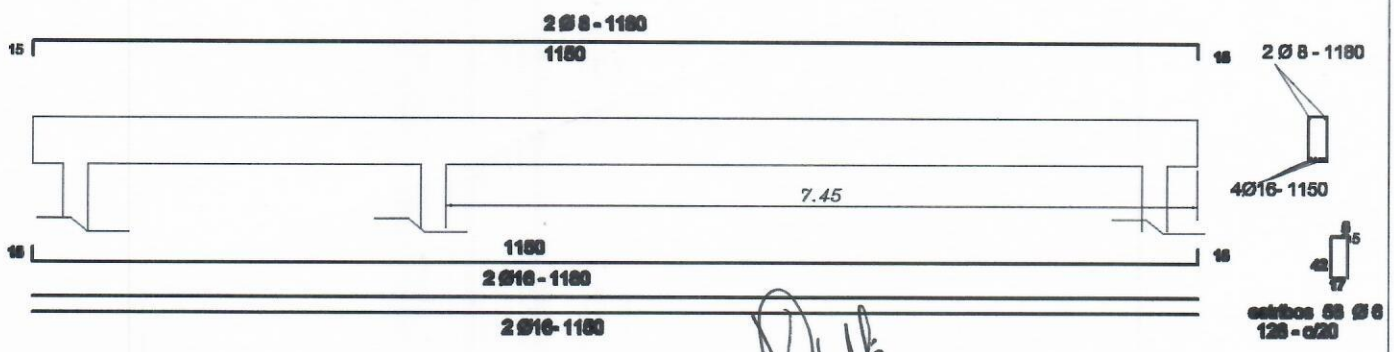

Viga de H°A° 0.20x0.45

Arq. Katerine Solis
Reg. MOPC N° 3.722

MINISTERIO DE EDUCACION Y CULTURA

DIRECCIÓN DE INFRAESTRUCTURA

Proyecto	COMEDOR TIPO 1	1

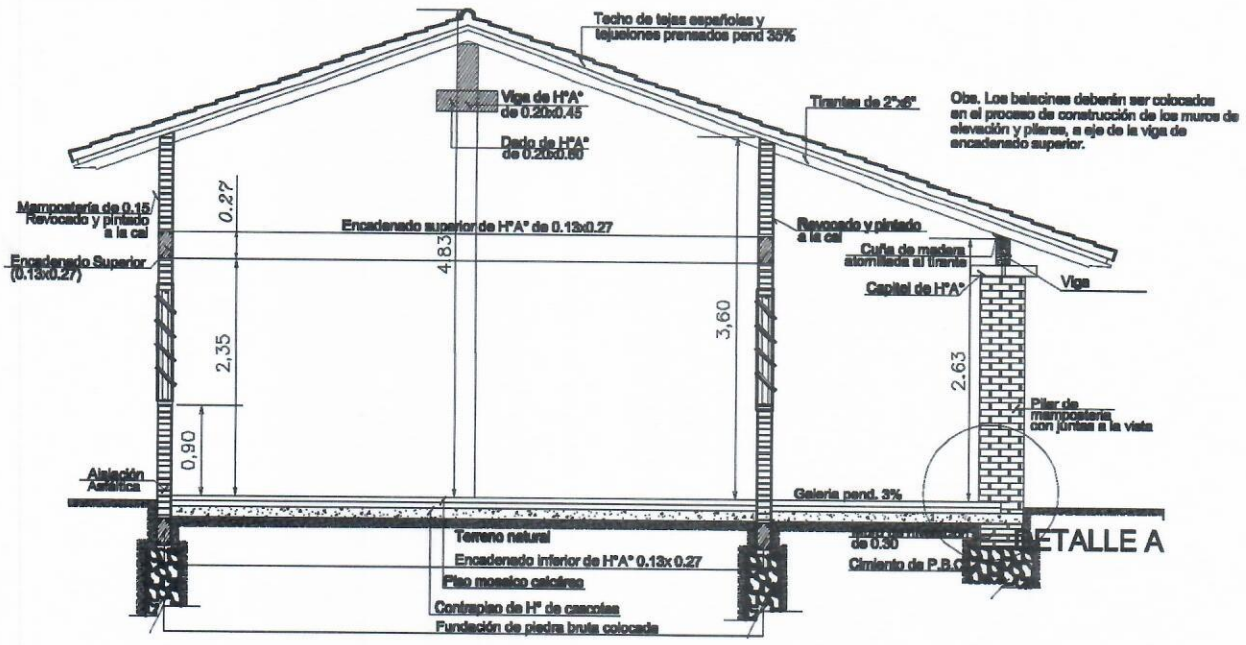

CORTE A - A
Esc. 1/75

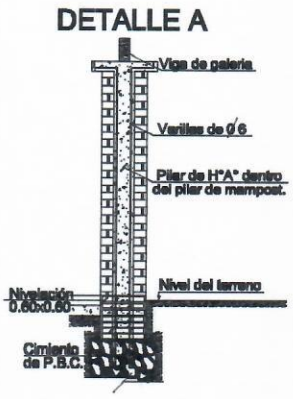

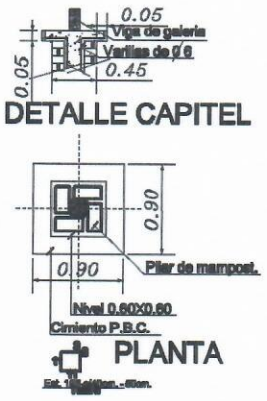

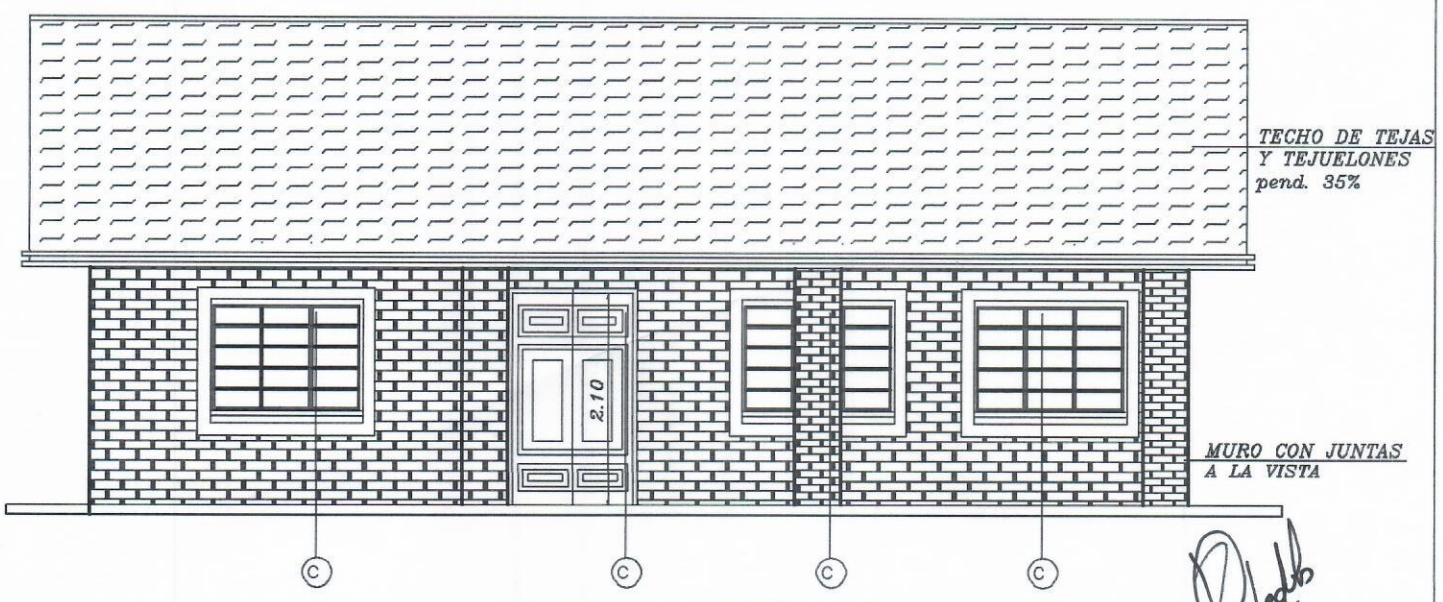

FACHADA PRINCIPAL

Arq. Katerine Solis
Reg. MOPC N° 3.722

MINISTERIO DE EDUCACION Y CULTURA
DIRECCIÓN DE INFRAESTRUCTURA

Proyecto	COMEDOR TIPO 1	2

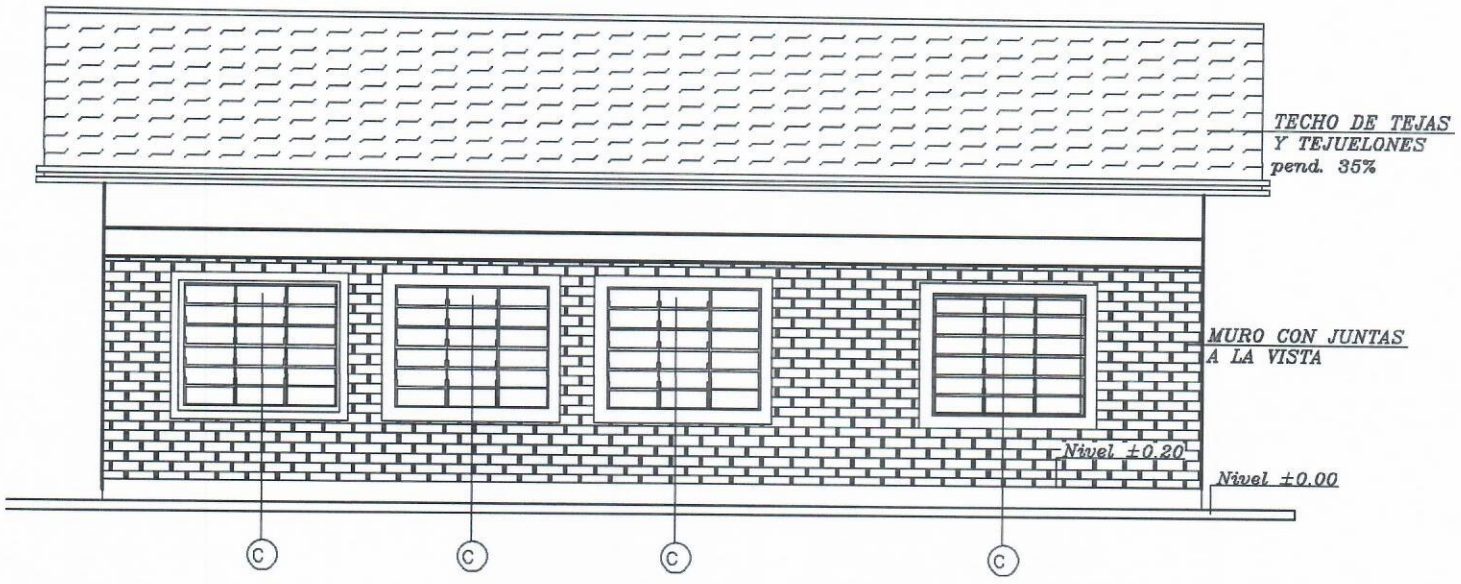

FACHADA POSTERIOR

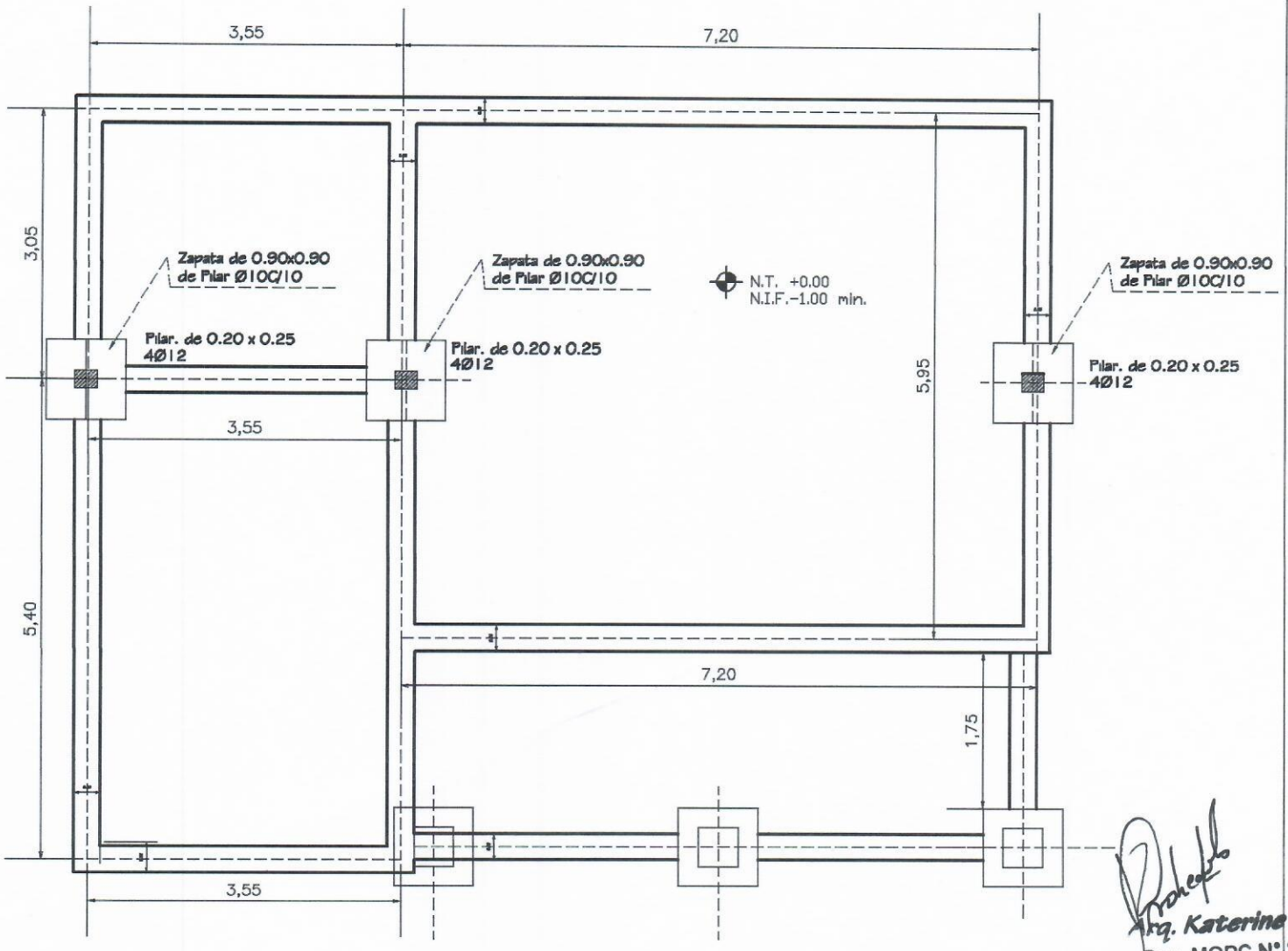

Arq. Katerine Solis
Reg. MOPC N° 3.722

PLANTA DE CIMENTACIÓN

MINISTERIO DE EDUCACION Y CULTURA

DIRECCIÓN DE INFRAESTRUCTURA

Proyecto	COMEDOR Y COCINA - TIPO 1	2

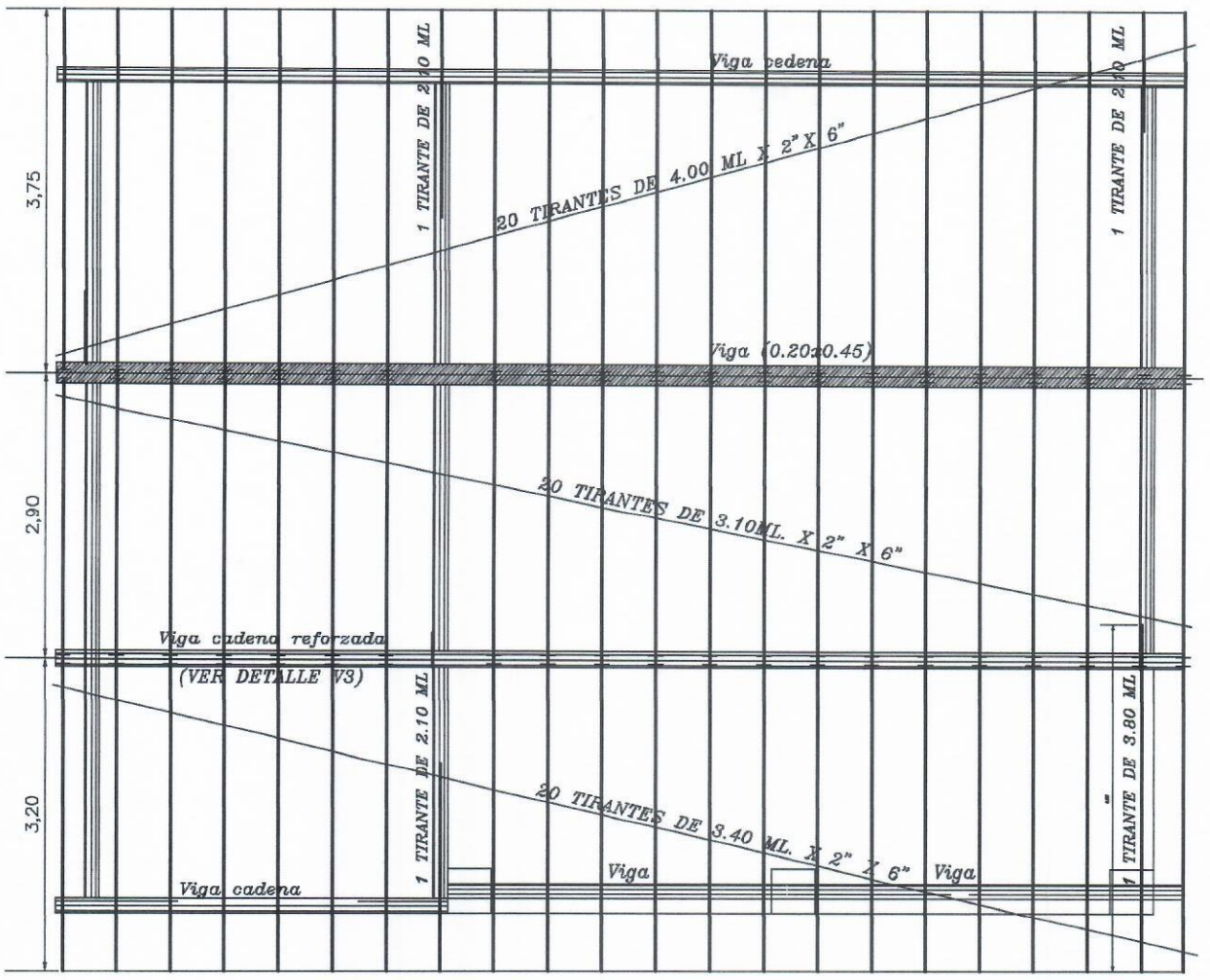

PLANTA ---------- ESC. 1/75

Obs.: Los aleros extremos del bloques serán de 0.40m. y los aleros longitudinales del bloque serán de 0.70m., contados del lado de la galeria apartir de la viga de apoyo del tirante, y en el opuesto apartir del muro.

V3 - (20X30)

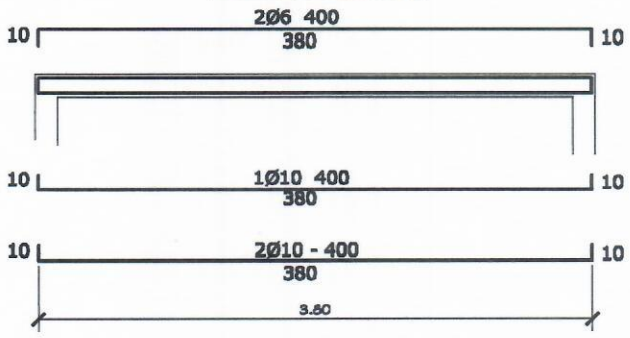

DETALLE DE VIGA DEPÓSITO
ESC. 1/50

Arq. Katerine Solis
Reg. MOPC N° 3.722

MINISTERIO DE EDUCACION Y CULTURA

DIRECCIÓN DE INFRAESTRUCTURA

Proyecto	COMEDOR TIPO 1	1

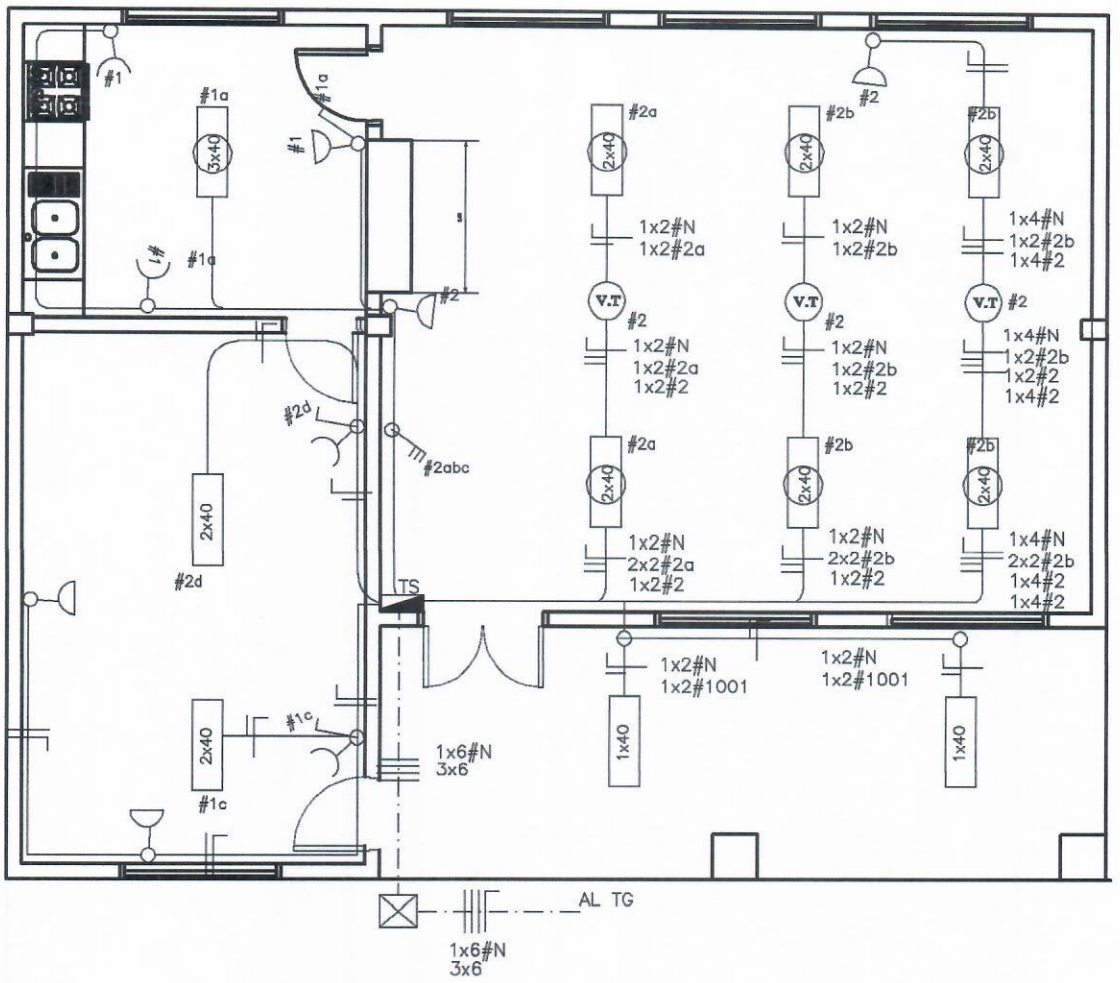

PLANTA ---------- ESC. 1/75

Arq. Katerine Solis
Reg. MOPC N° 3.722

MINISTERIO DE EDUCACION Y CULTURA

DIRECCIÓN DE INFRAESTRUCTURA

Proyecto	COMEDOR TIPO 1	5

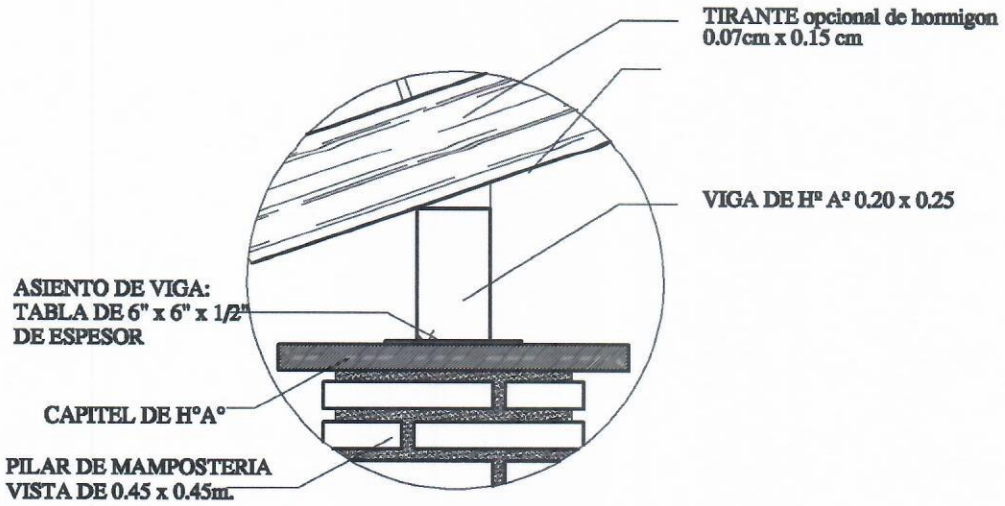

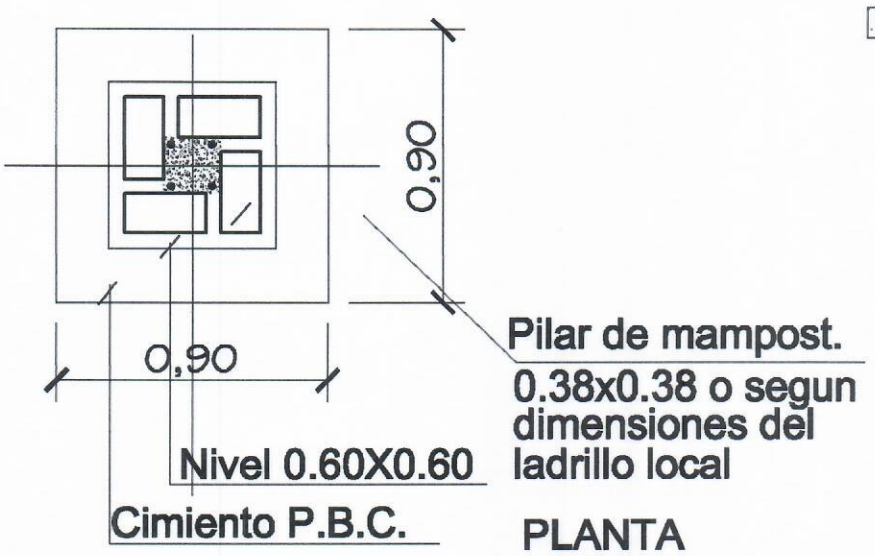

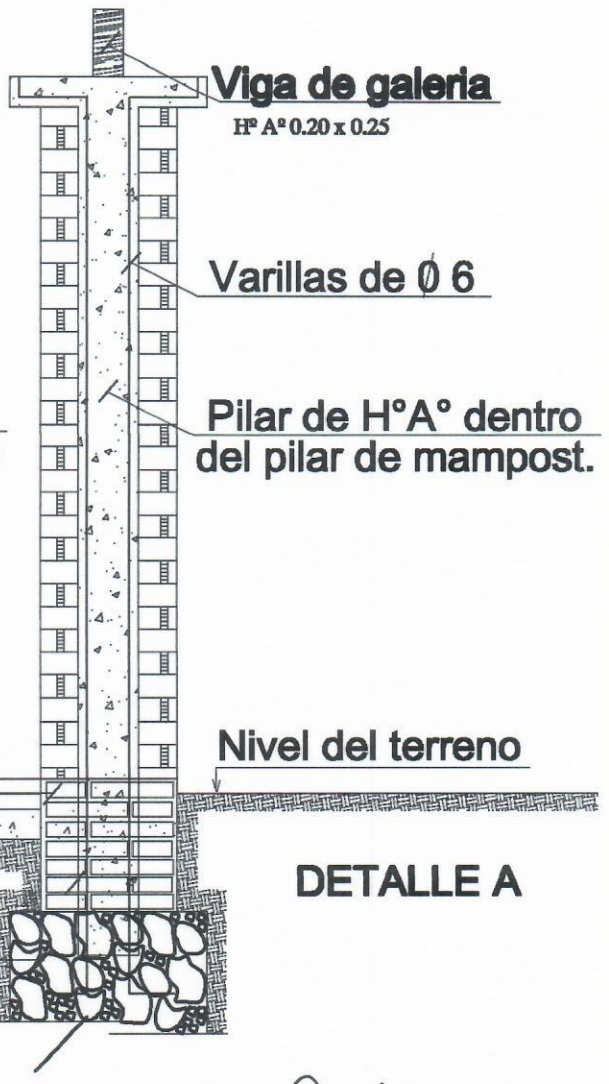

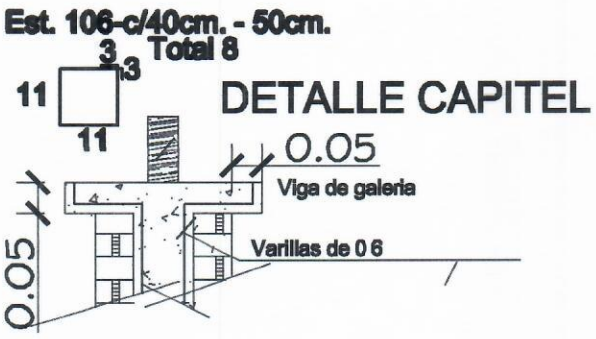

Arq. Katerine Solis
Reg. MOPC N° 3.722

MINISTERIO DE EDUCACION Y CULTURA

DIRECCION DE INFRAESTRUCTURA

Proyecto	COMEDOR TIPO 1	06

ESC. 1/ 10

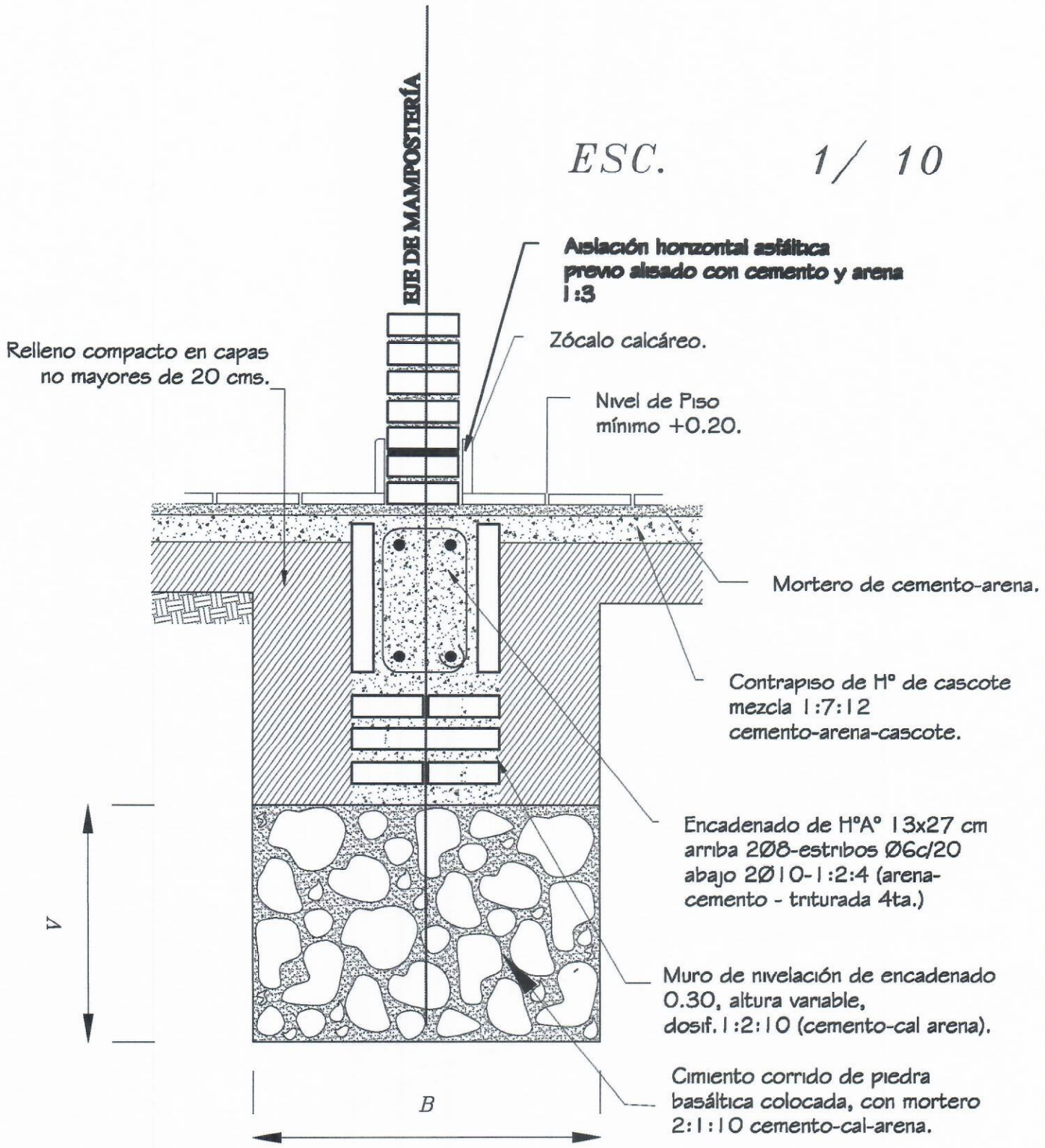

Obs.:
V = variable
B = ancho de cimentación

Arq. Katerine Solis
Reg. MOPC N° 3.722

MINISTERIO DE EDUCACION Y CULTURA

DIRECCION DE INFRAESTRUCTURA

Proyecto	COMEDOR TIPO 1	

MINISTERIO DE EDUCACION Y CULTURA

DIRECCION DE INFRAESTRUCTURA

Proyecto

COMEDOR TIPO 1

ENCADENADO SUPERIOR E INFERIOR PARA MURO DE 0.15

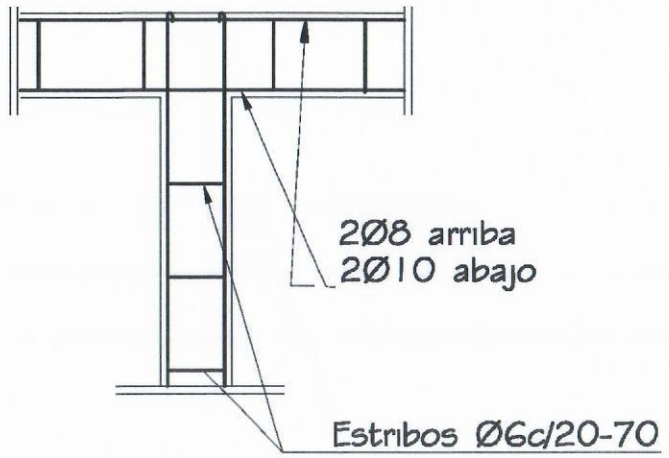

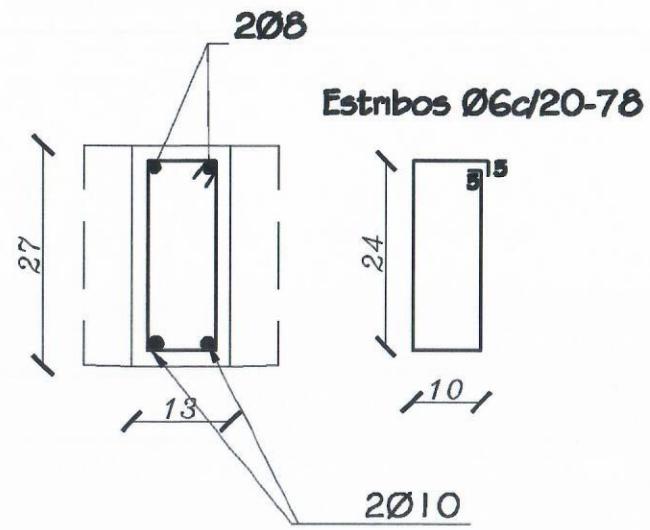

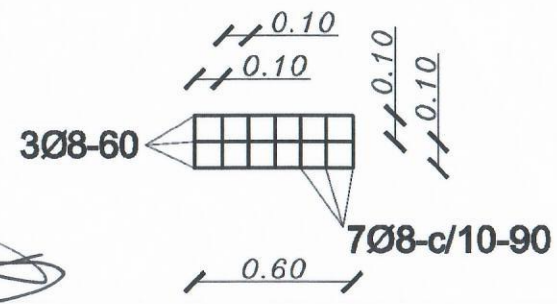

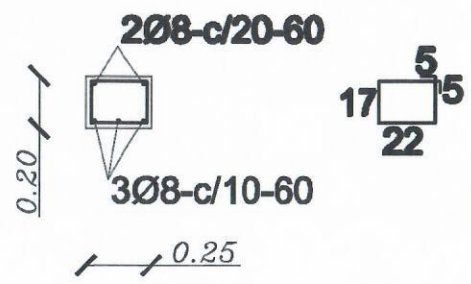

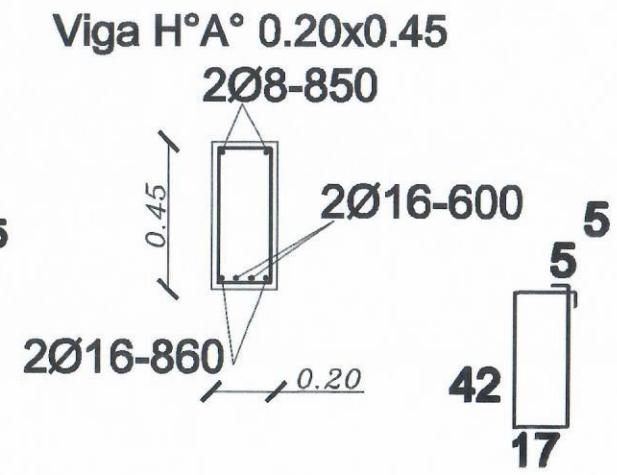

ventana balancin tipo (c)

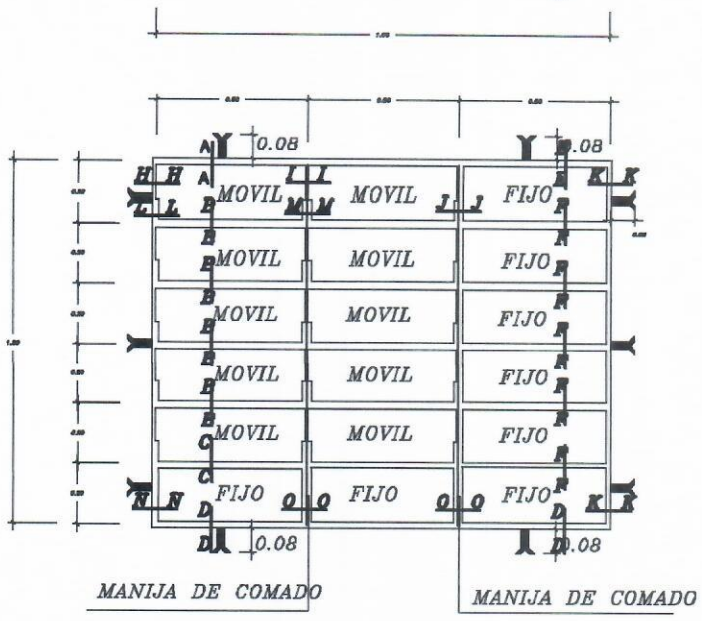

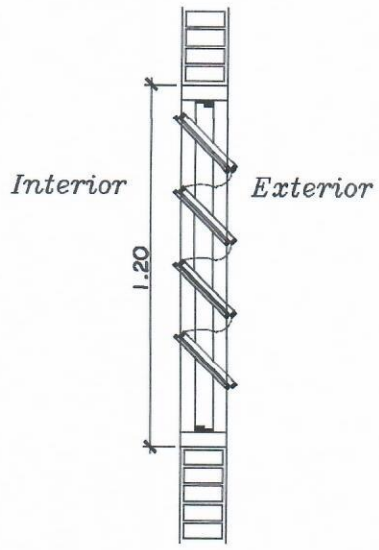

OBSERVACION :

NO DEBE TENER TERMINACIONES EN PUNTAS O CORTANTES

DETALLE DE BALANCINES

OBS.: COLOCAR LOS BALANCINES EN LA PARTE INTERNA DE LOS MUROS DE MAMPOSTERÍA, PARA EVITAR QUE LOS COMANDOS TOPEN CON LOS MISMOS.

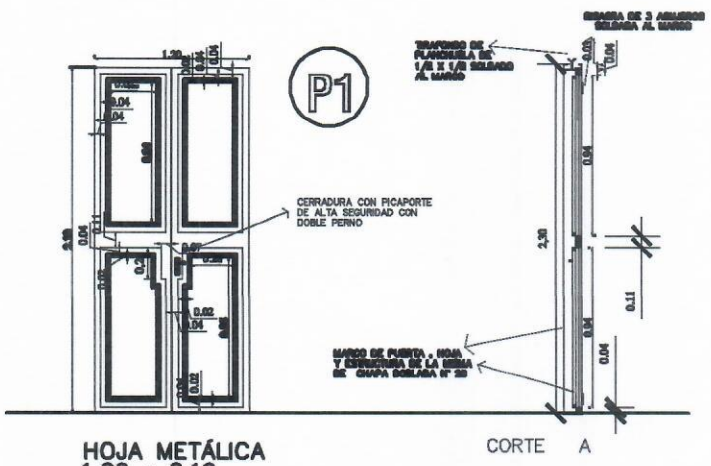

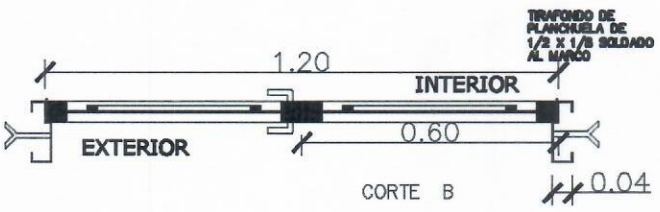

METALICA 2 HOJAS

DETALLE DE PUERTA DE ACCESO

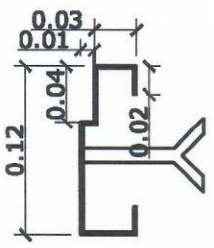

DETALLE DE MARCO

Proyecto: Arq. Katerine Solis
Reg. MOPC N° 3.722

MINISTERIO DE EDUCACION Y CULTURA

DIRECCION DE INFRAESTRUCTURA

Proyecto	COMEDOR TIPO 1	9

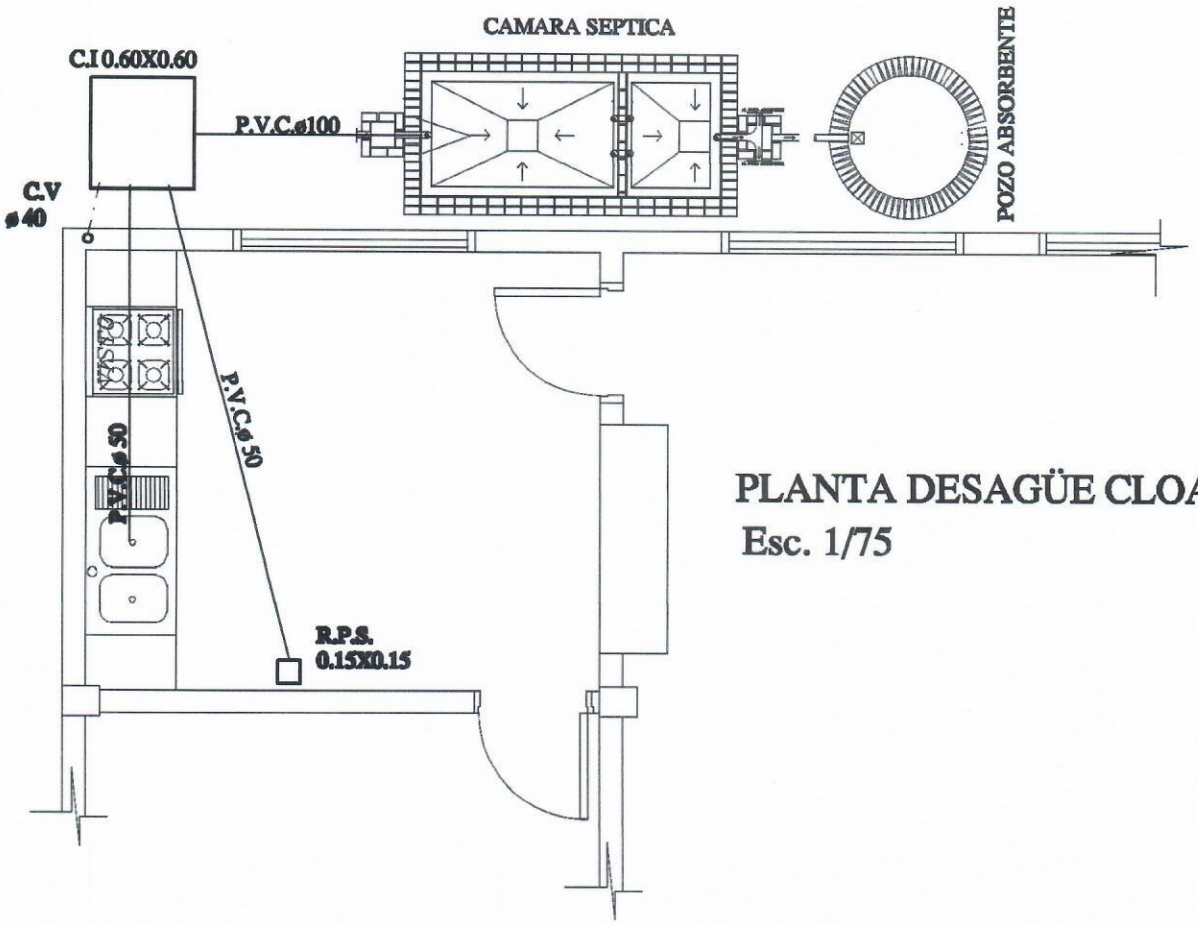

PLANTA DESAGÜE CLOACAL
Esc. 1/75

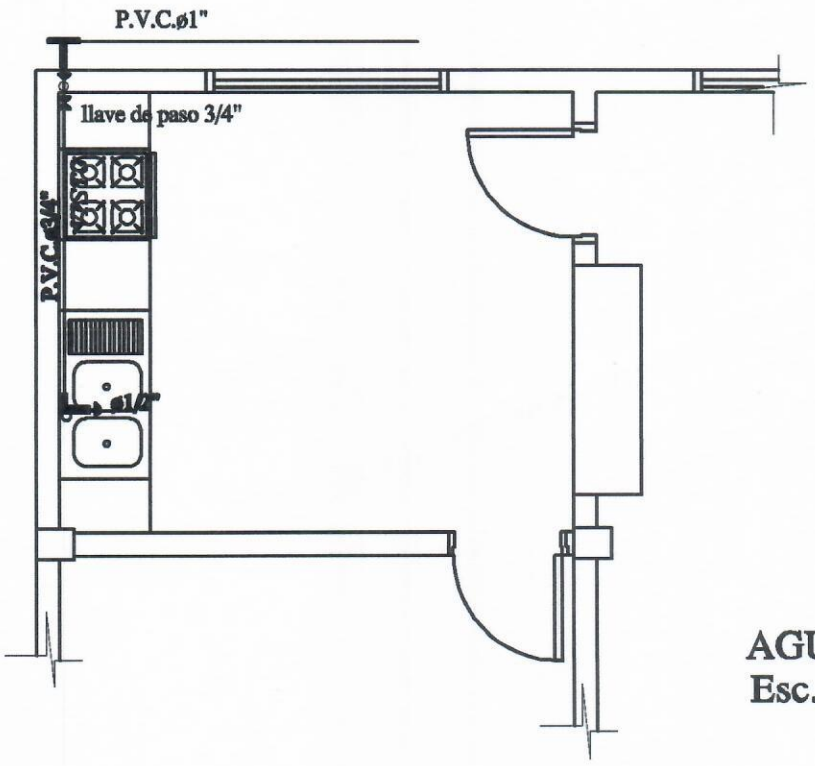

AGUA CORRIENTE
Esc. 1/75

Proyectista
Arq. Katerine Solis
Reg. MOPC N° 3.722

MINISTERIO DE EDUCACION Y CULTURA

DIRECCIÓN DE INFRAESTRUCTURA

Proyecto	COMEDOR TIPO 1	10

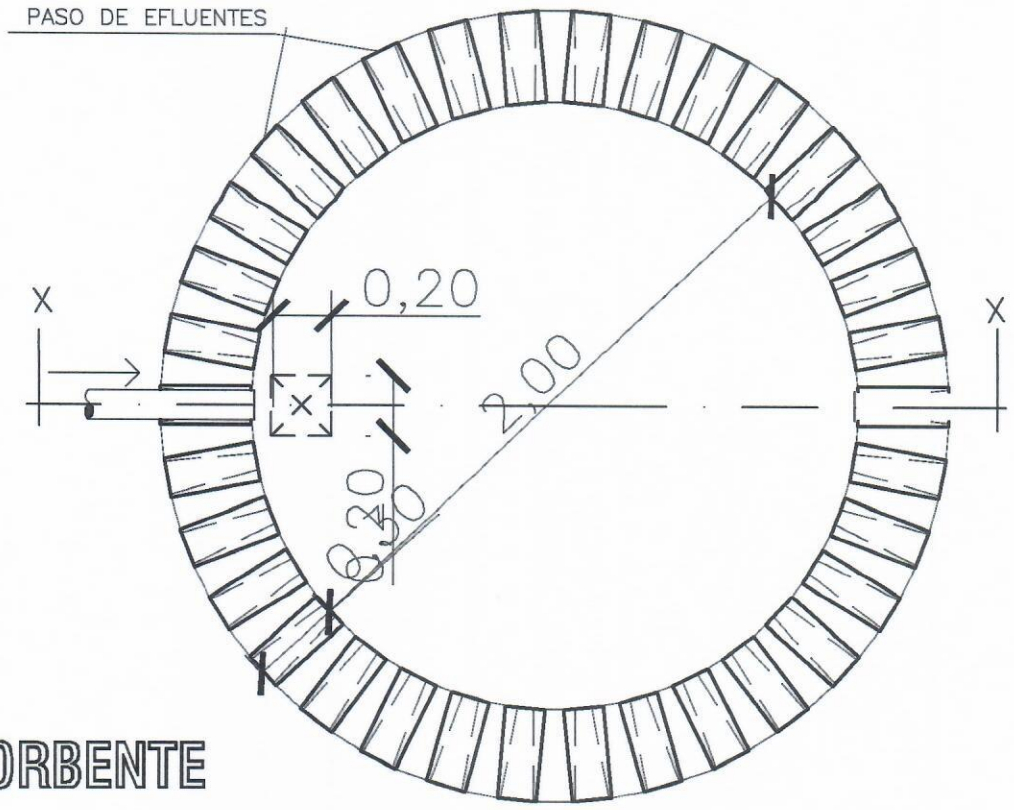

PLANTA
POZO ABSORBENTE

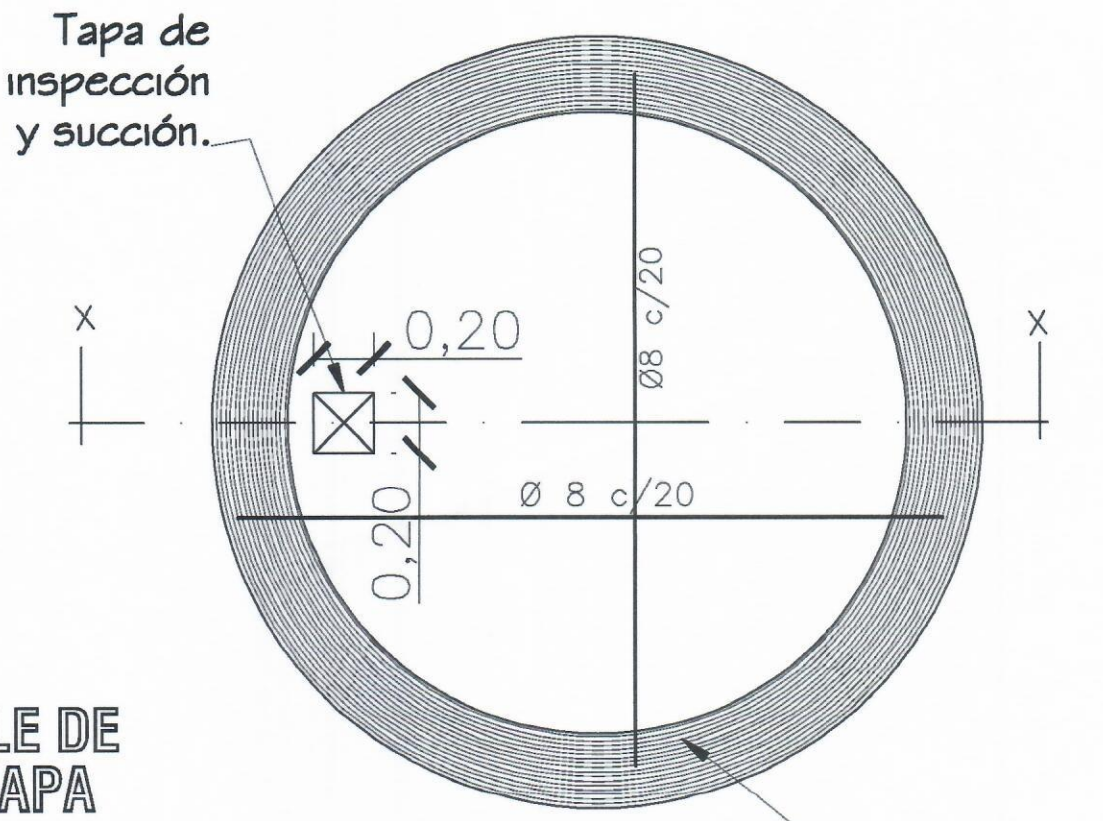

DETALLE DE
LOSA TAPA
POZO ABSORBENTE

Arq. Katerine Solís
Reg MOPC N° 3.722

MINISTERIO DE EDUCACION Y CULTURA
DIRECCION DE INFRAESTRUCTURA

COMEDOR TIPO 1

11

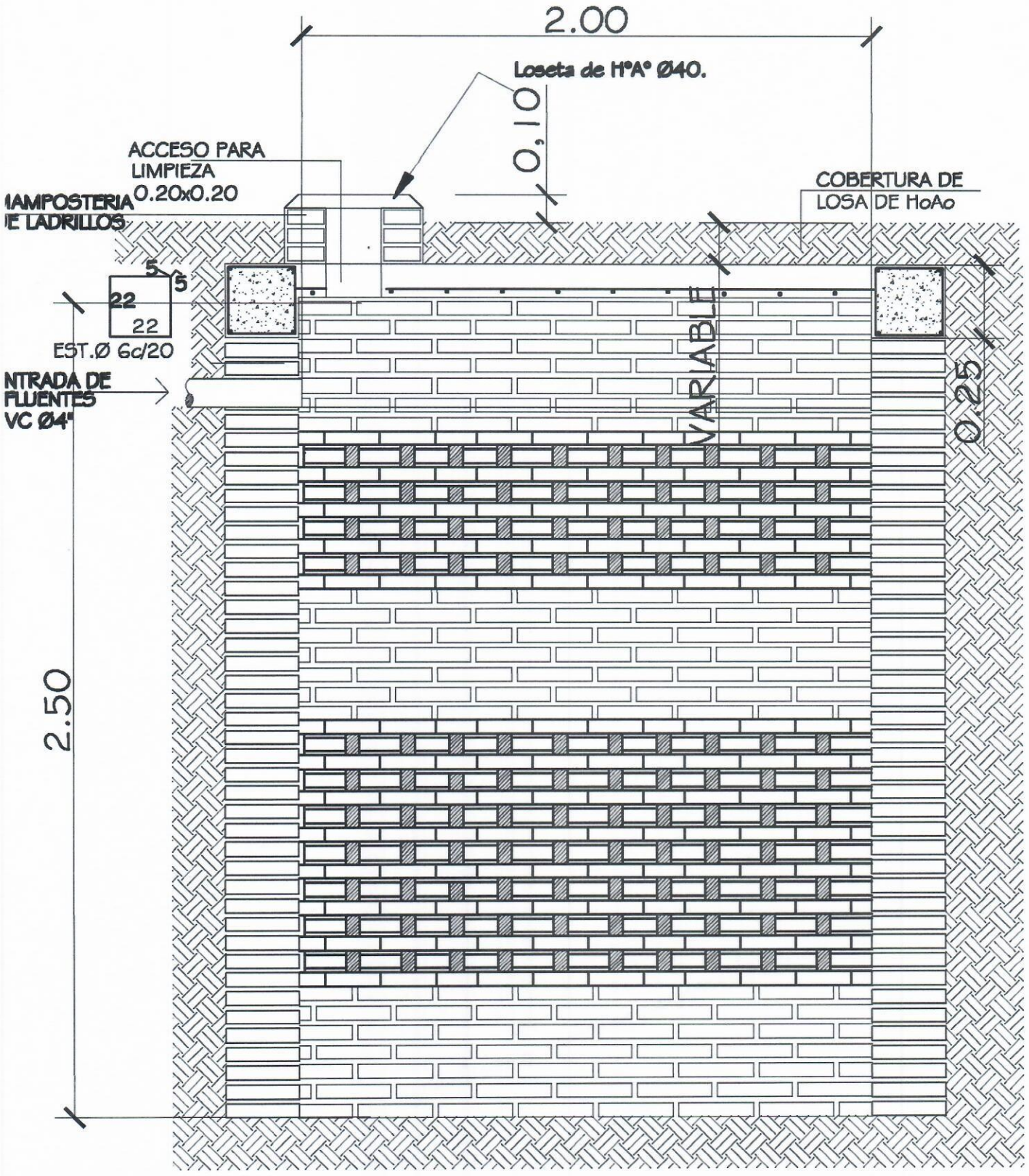

POZO ABSORBENTE

ESC. 1:20

CORTE X-X

ESC. 1:20

Arq. Katerine Solis
Reg MOPC N° 3.722

MINISTERIO DE EDUCACION Y CULTURA

DIRECCION DE INFRAESTRUCTURA

	COMEDOR TIPO 1	12

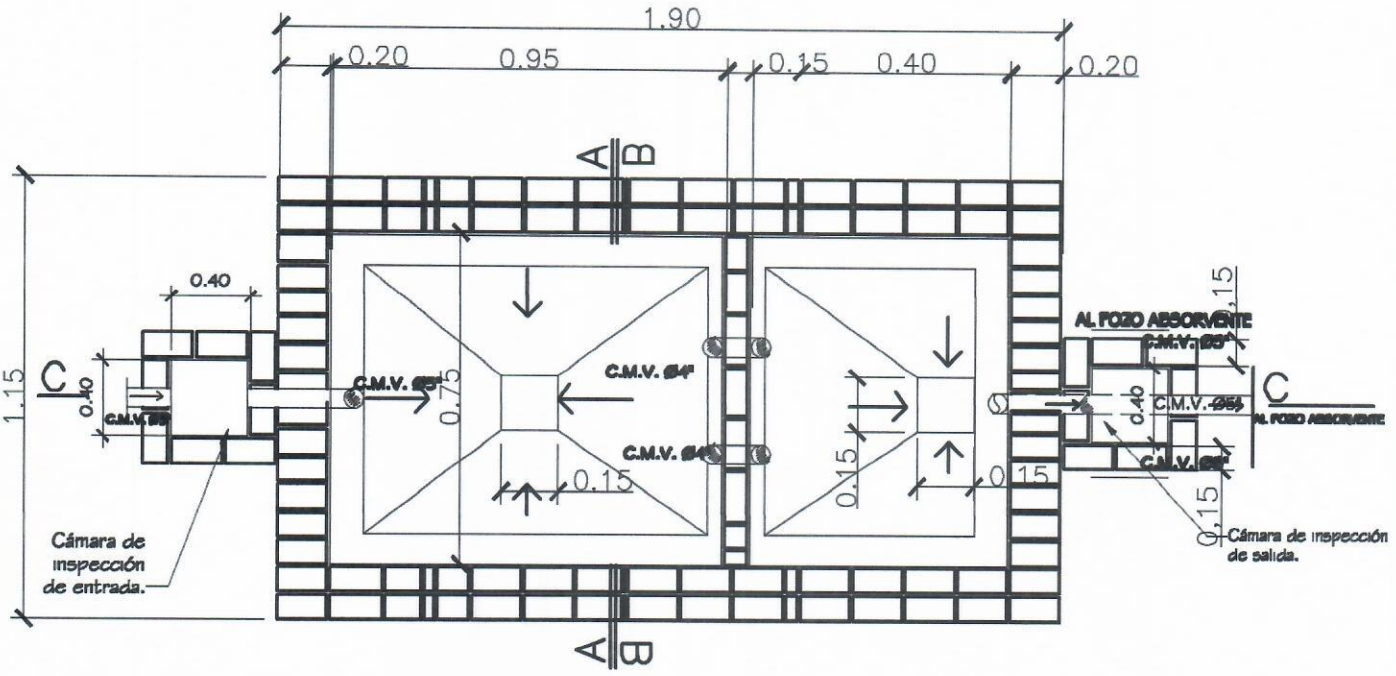

PLANTA CAMARA SEPTICA
Sin escala

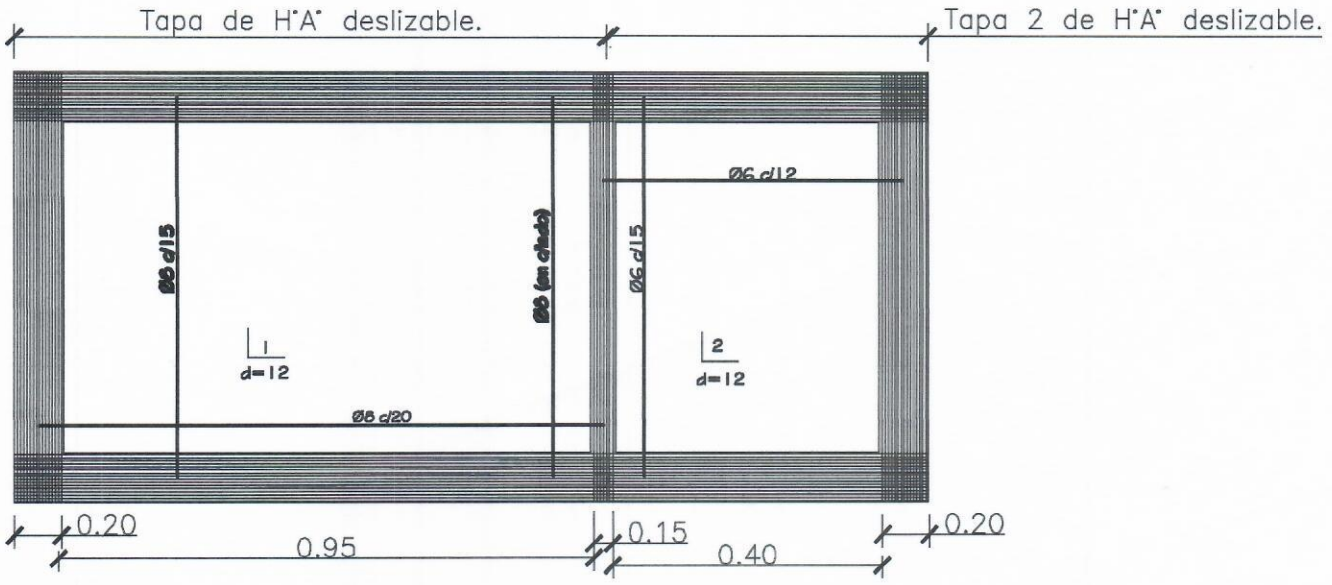

DETALLE DE LOSA TAPA CAMARA SEPTICA
Sin escala

Arq. Katerine Solis
Reg. MOPC N° 3.722

MINISTERIO DE EDUCACION Y CULTURA
DIRECCION DE INFRAESTRUCTURA

Proyecto	COMEDOR TIPO 1	**13**

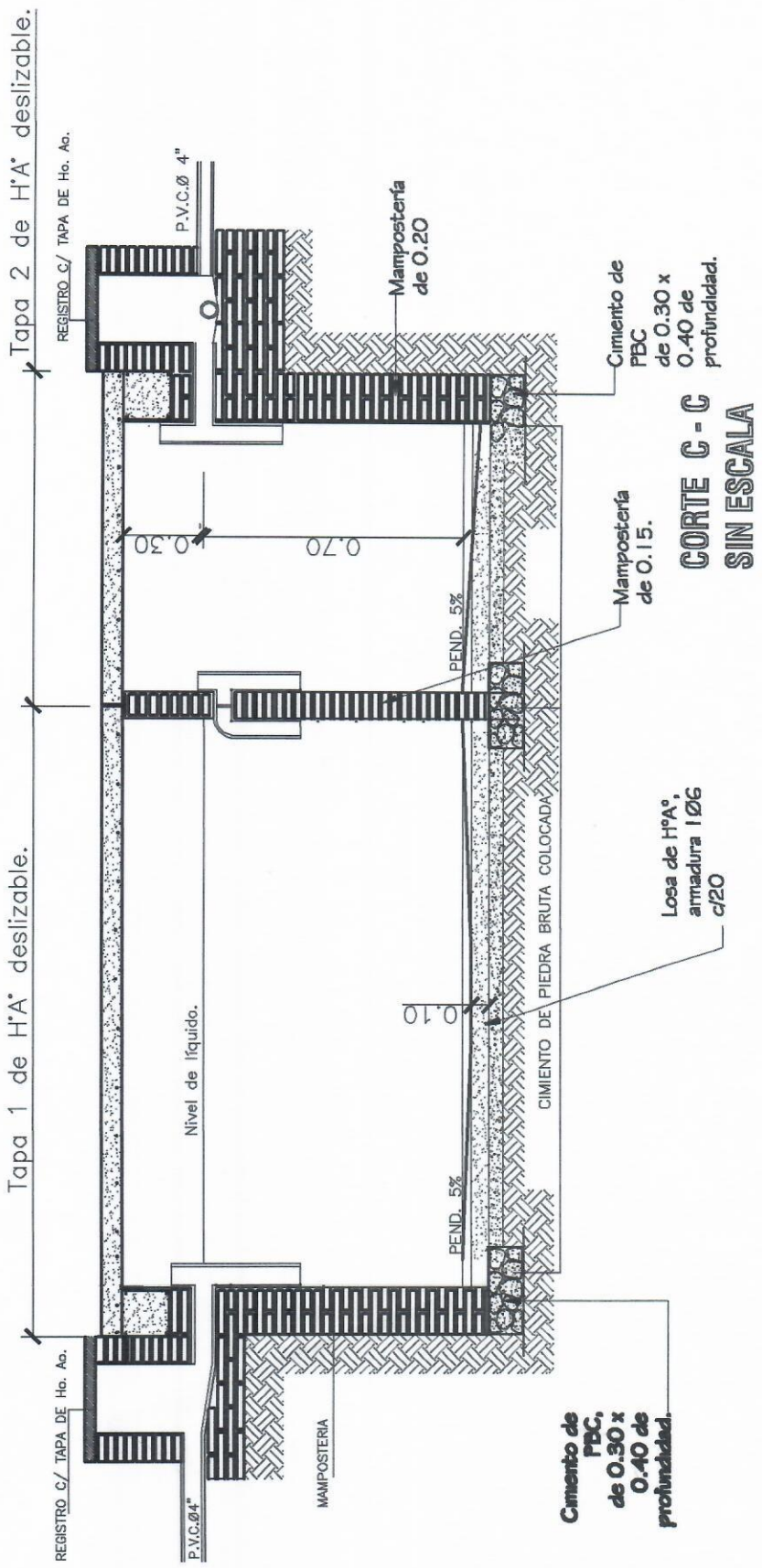

Arq. Katerine Solis
Reg MOPC N° 3.722

MINISTERIO DE EDUCACION Y CULTURA

DIRECCION DE INFRAESTRUCTURA

COMEDOR TIPO 1

DETALLE DE CÁMARA SÉPTICA

14