UBICACION Y PLANTA GENERAL

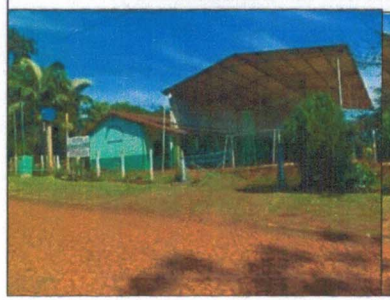

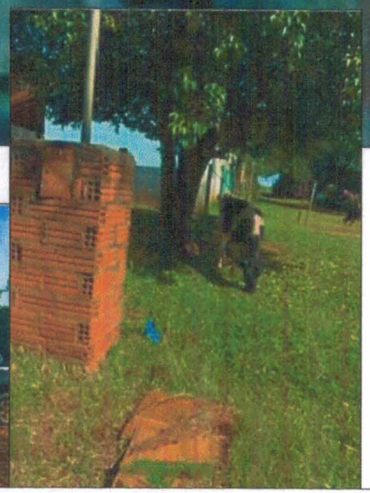

MUNICIPALIDAD DE DR. RAUL PEÑA

CONSTRUCCION DE CERCADO PERIMETRAL

COL. NAC. SANTA BARBARA

PROFESIONAL : ING CESAR CRISTALDO

ESCALA TO FIT

1

Ing. Cesar Cristaldo
CCE Global Ingeniería
RUC:796436-5

V° B°

PROYECTISTA

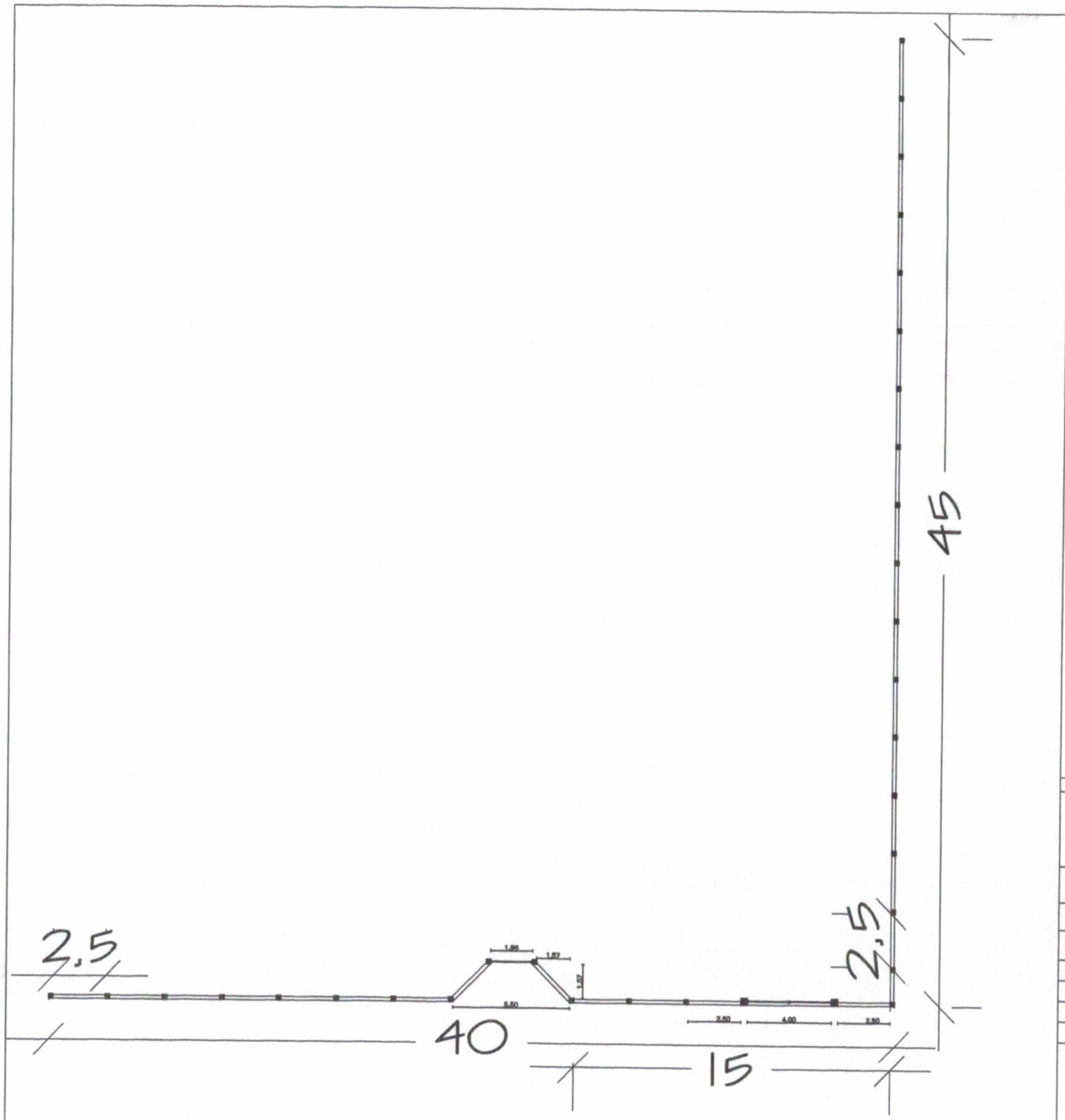

DETALLE ENTRADA

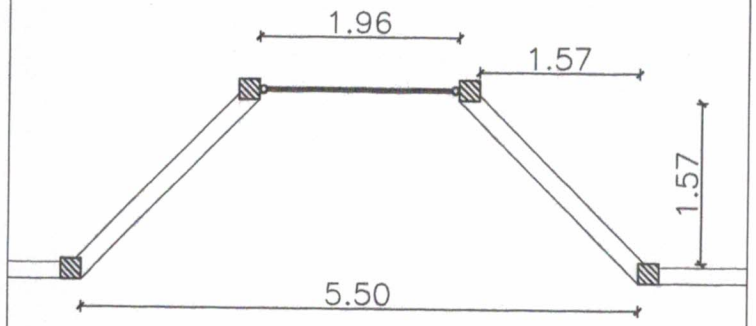

MUNICIPALIDAD DE DR. RAUL PEÑA

CONSTRUCCION DE CERCADO PERIMETRAL

COL. NAC. SANTA BARBARA

PROFESIONAL : ING CESAR CRISTALDO

ESCALA TO FIT

2

Ing. Cesar Cristaldo
CCE Global Ingeniería
RUC:796436-6

V° B°

PROYECTISTA

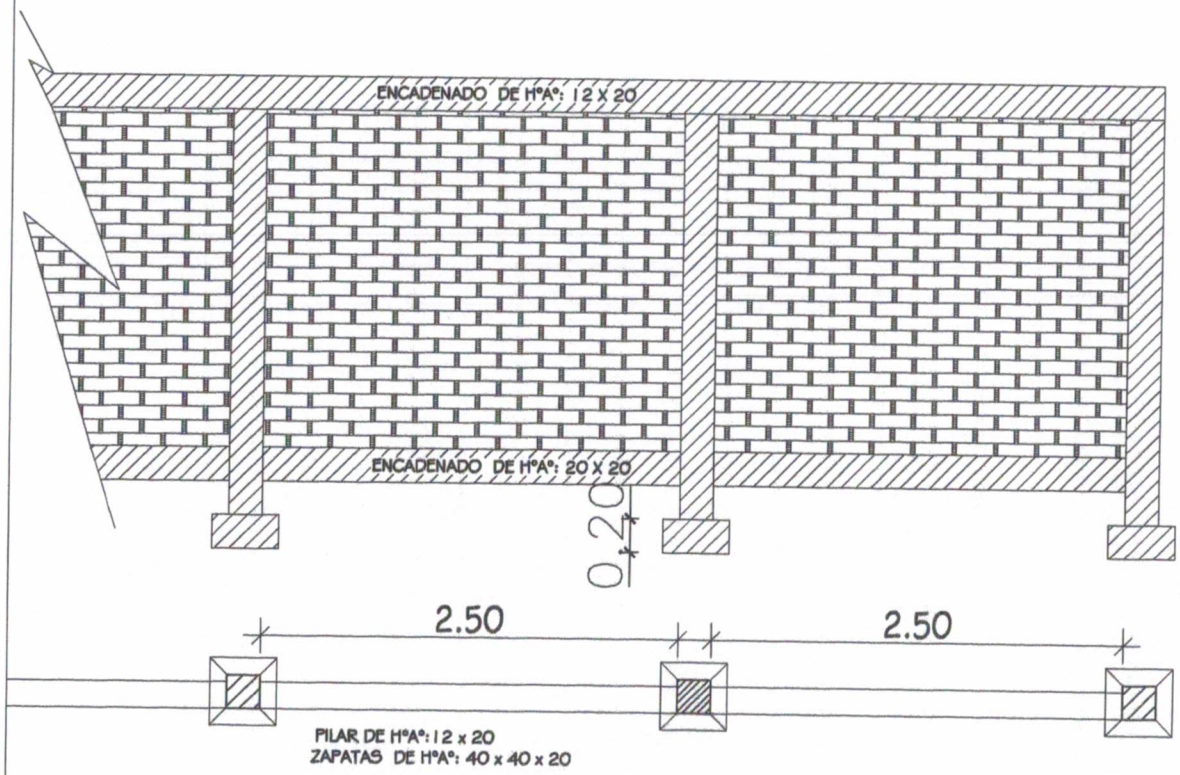

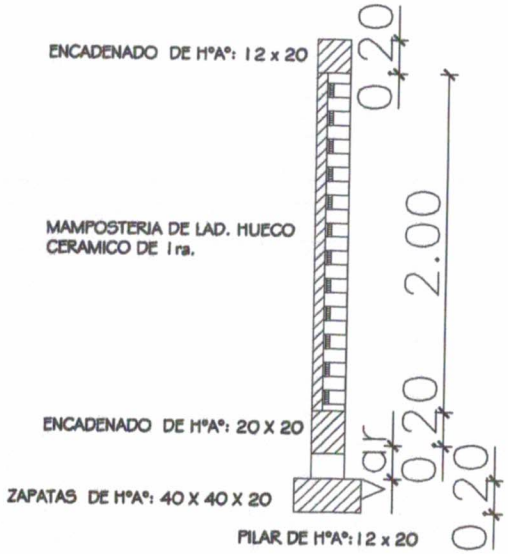

DETALLES

ACCESO VEHICULAR

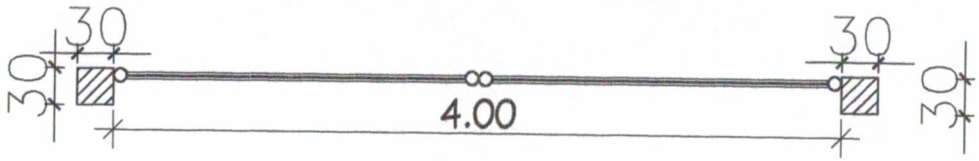

MUNICIPALIDAD DE DR. RAUL PEÑA

CONSTRUCCION DE CERCADO PERIMETRAL

COL. NAC. SANTA BARBARA

PROFESIONAL : ING CESAR CRISTALDO

ESCALA TO FIT

3

Ing. Cesar Cristaldo
CCE Global Ingenieria
RUC:796436-6

V° B°

PROYECTISTA

DETALLE DE MURALLA FRENTE

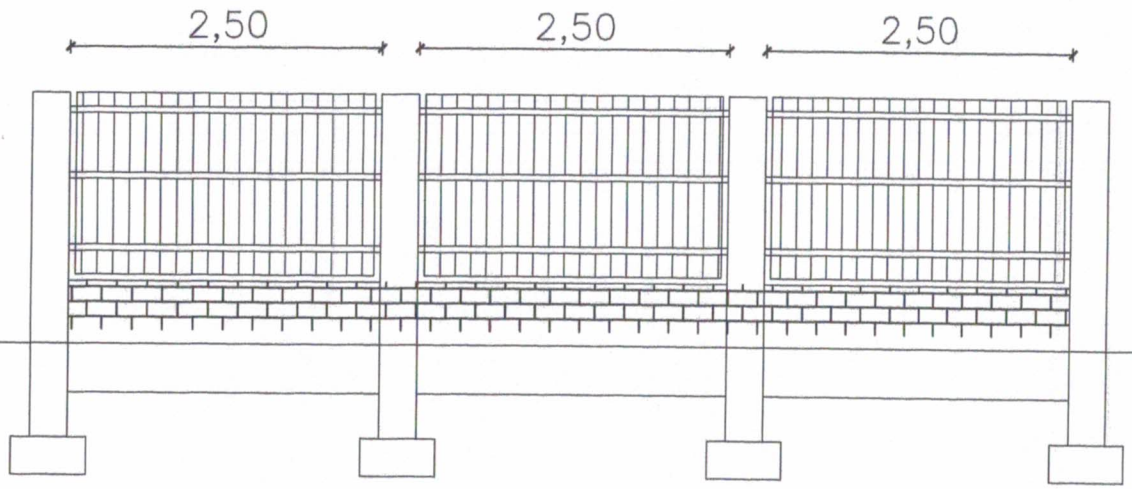

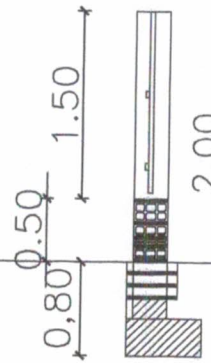

POSTES DE H°A°
20 X 20 C/ 2,50m.
con 4 ø 10 mm
Est.ø 6 mm

Con caños de 40 x 40 e= 2,5 y planchuelas de 3/4" x 1/8"

MAMPOSTERIA LAD. Comun Visto de 0,18

C/ 2 VARILLAS DE 8MM C/ 3 HILADAS

REVOCADA Y PINTADA

MAMPOSTERIA NIV. DE 0,30 LAD. COMUN

ZAPATAS DE H°A° DE 0,40 x 0,40

DETALLES

ACCESO PEATONAL

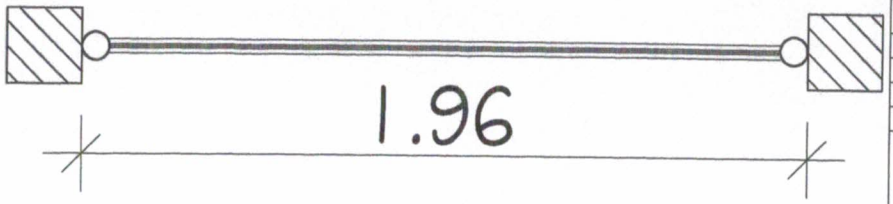

MUNICIPALIDAD DE DR. RAUL PEÑA

CONSTRUCCION DE CERCADO PERIMETRAL

COL. NAC. SANTA BARBARA

PROFESIONAL : ING CESAR CRISTALDO

ESCALA TO FIT

4

Ing. Cesar Cristaldo
CCE Global Ingeniería
RUC:796436-6

V° B°

PROYECTISTA

DETALLE DE PORTON PEATONAL

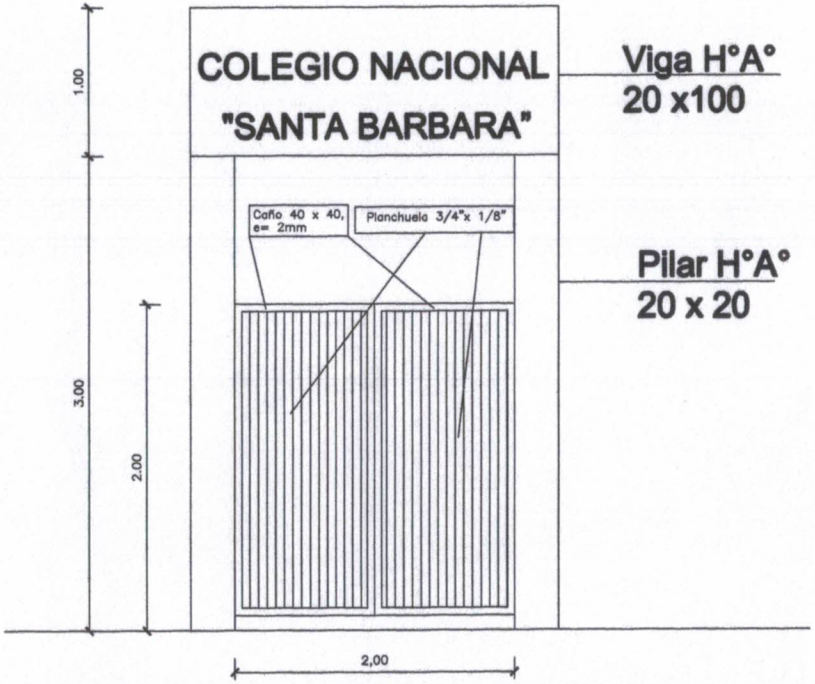

DETALLE DE PORTON VEHICULAR

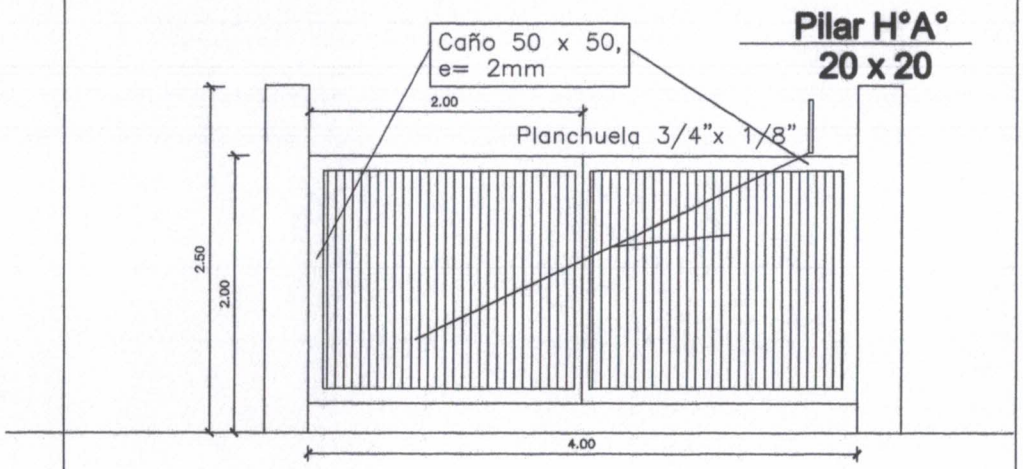

DETALLES

ACCESO PEATONAL

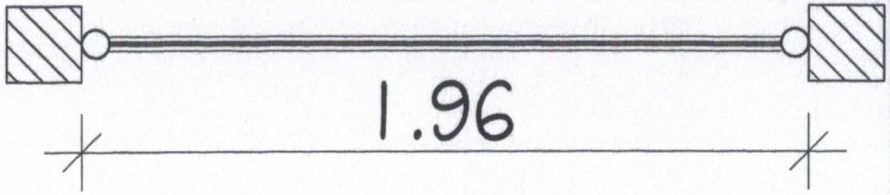

MUNICIPALIDAD DE DR. RAUL PEÑA

CONSTRUCCION DE CERCADO PERIMETRAL

COL. NAC. SANTA BARBARA

PROFESIONAL : ING CESAR CRISTALDO

ESCALA TO FIT

5

Ing. Cesar Cristaldo
CCE Global Ingeniería
RUC:796436-6

V° B°

PROYECTISTA