ADENDA Nº 1

Caacupé, 09 de junio de 2.020.-

Señores
OFERENTES
PRESENTE:

La Unidad Operativa de Contratación (UOC) de la Circunscripción Judicial de Cordillera, se dirige a Uds., en referencia al proceso del llamado a Contratación Directa **"ADQUISICIÓN DE MUEBLES PARA EL JUZGADO DE PAZ DE ALTOS" PAC/ID N° 378783**; a objeto de comunicar las modificaciones hechas a la Carta de Invitación de la presente convocatoria y en los puntos indicados más abajo, quedando redactado de la siguiente manera.- - - - - - - - - - -

Asimismo, se recuerda que dichas modificaciones o enmiendas realizadas formarán parte de las Bases y Condiciones; y por consiguiente, serán de observación y aplicación obligatoria por parte de los oferentes.- - - - - - - - - -

1.1	Escritorio en L, con mesa de apoyo fija	E2

Tipo: Estructura en tableros de placa melamínica de baja presión (BP) de 18 mm; Cantoneras de 20 x 45 mm molduradas de PVC rígido color negro.

Plano de trabajo y placa de melanina. BP 18mm

Estructura metálica chapa doblada de 1.2 mm de espesor, pintadas electroestáticamente con pintura epóxica color negro mate.

Patas de caño de 50 x 30 mm y 1.2 mm de espesor.

Reguladores metálicos de altura con bases de goma.

Mesa de apoyo conectada por la tapa cubre piernas en melamina de 18mm y Tapa de mesa.

Módulo de tres cajones en placas melamínica BP de 18 mm, con tiradores en "C" de PVC color negro, ruedas de nylon y guías metálicas, cerradura lateral de bloqueo central.

Bandeja porta teclado, en melamina con bolillas metálicas y guías metálicas, banda de poliuretano para apoya muñeca color negro.

1.2	Escritorio simple	E3

Tipo: Estructura con pedestales metálicos de tubos de acero de sección 50 x 30 mm y 1,2 mm de espesor. Pintura epoxi en polvo aplicado electroestáticamente,

Tapas molduradas de PVC en los extremos de los tubos.

Plano de trabajo y tapa cubre piernas en placa melamínica de baja presión (BP) de 18 mm, color beige;

Cantoneras de 20 x 45 mm molduradas de PVC rígido color negro.

Módulo de tres cajones en placas melamínicas BP de 18 mm color beige, tiradores en "C" de PVC color negro, ruedas de nylon y guías metálicas, cerradura lateral de bloqueo central, Laterales y tapas de cajones en melanina BP de 18 mm.

Reguladores metálicos de altura con bases de goma.

Bandeja porta teclado, en melamina con bolillas metálicas y guías metálicas, banda de poliuretano para apoya muñeca color negro.

PODER JUDICIAL
REPUBLICA DEL PARAGUAY
UNIDAD OPERATIVA DE CONTRATACIONES
XIII CIRCUNSCRIPCION JUDICIAL

Lic. José Luis T. Sequeira R.
Jefe de U.O.C

1.3	Módulo Archivador	MA

Tipo: Estructura en tableros de placa melamínica BP de 18 mm color beige,

Tapacantos con cinta melamínica termo fusionada;

Panel separador vertical de 18 mm de espesor; dos estantes interiores con guías de colocación en un costado y en el panel separador.

Zócalo melamina desmontable, con regatones regulables con base de goma, con perfil "U" metálico. Pintura epóxi electroestática negra mate. Dos puertas batientes en tableros de placa melamínica BP de 18 mm, bisagras regulables macizas, con resorte de traba al cerrarse y guías de teflón; cerradura con cilindro; tiradores en PVC negro.

Pestaña de encastre para apilar en piso y techo de cada módulo.

4 Bolsillos metálicos para rótulos.

1.4	Mesita de apoyo	Me

Tipo: Estructura de metálica caño de acero de 50 x 30 mm de 1,2 mm de espesor y Pintura epóxica aplicada electroestáticamente color negro mate (ver plano).

Tapa y placa frontal en melamina BP de 18mm imitación trébol. Protegida con vidrio de 4 mm con los bordes esmerilados,

Esquinero de PVC rígido en unión de lados. Cantoneras de PVC rígido de 20 x 45 mm molduradas, color negro.

Reguladores metálicos de altura con base de goma.

1.5	Módulo de espera	MOD

Tipo: Asiento y respaldo de forma única, estructura de resina de poliéster y fibra de vidrio, acolchados en espuma de poliuretano expandido, terminación símil cuero negro.

Patas estructura continua de tipo trapezoidal en de tubo de acero oval de 50 mm.

Estructura interna de acero, terminación con pintura en polvo epóxica color negro mate. Regatones fijos de poliamida.

PODER JUDICIAL
REPUBLICA DEL PARAGUAY
UNIDAD OPERATIVA DE CONTRATACIONES
XIII CIRCUNSCRIPCION JUDICIAL

Lic. José Luis T. Sequeira R.
Jefe de U.O.C

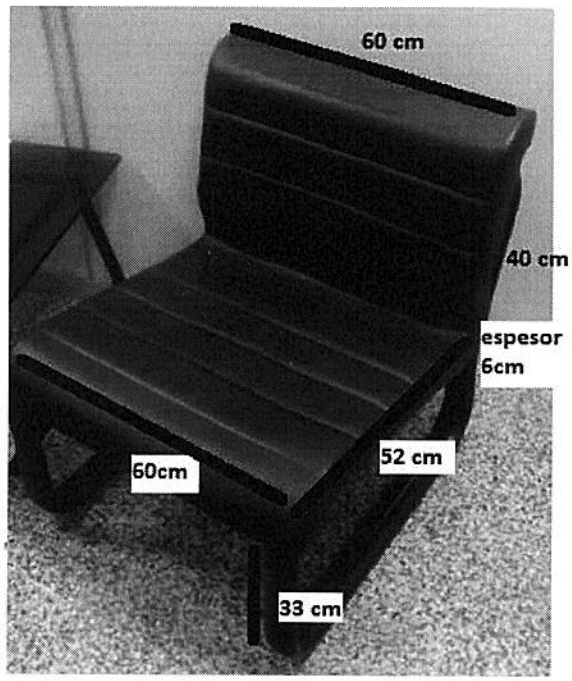

Imagen de referencia

1.6	Mesa de Reuniones 2,00 x 1,00m.	MR

Tipo: Estructura de un par de pedestales metálicos de doble tubo dispuestos a 45º; tubos de acero de 50 x 30 mm de 1,2 mm de espesor, pintura epoxi aplicada electroestáticamente color negro mate.

Tapa superior en tablero de placa melamínica BP de 18 mm.

Esquinero de PVC rígido en unión de lados. Tapas molduradas de PVC negro en los extremos de los tubos.

Cantoneras de 20 x 45 mm molduradas de PVC rígido color negro.

Placa de refuerzo vertical en tablero de placa melamínica BP de 18 mm color a definir. Reguladores metálicos de altura con base de goma.

Obs. Las medidas indicadas de 2.00 x1.00 m podrán variar hasta 2,20 x 1,10 m.-

PODER JUDICIAL
REPUBLICA DEL PARAGUAY
UNIDAD OPERATIVA DE CONTRATACIONES
XIII CIRCUNSCRIPCION JUDICIAL

Lic. José Luis T. Sequeira R.
Jefe de U.O.C

1.7	Sillón de trabajo juez Tipo 1	ST1

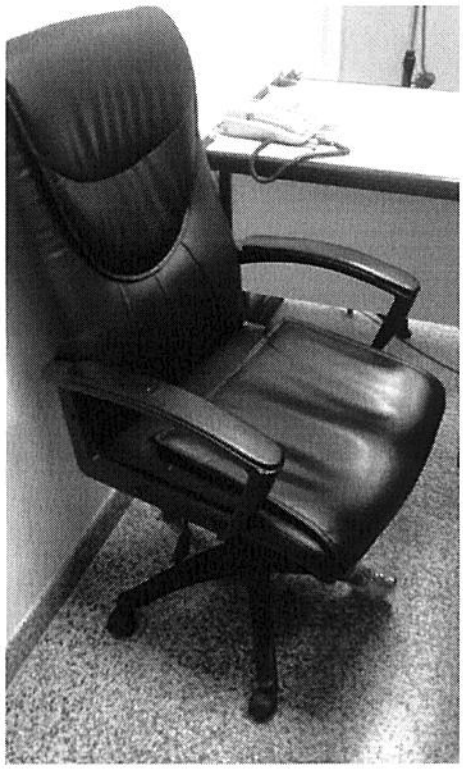

Tipo: Respaldo y asiento en espuma de poliuretano inyectado.

Estructura en resina de poliéster y fibra de vidrio.

Terminación en símil cuero color negro.

Respaldo con movimiento de reclinación, soporte en tubo de acero revestido en espuma de poliuretano con regulación de altura 6 posiciones.

Regulación de Altura con pistón a Aire comprimido.

Apoya brazos de espuma de poliuretano con estructura interna de acero sujeta a la estructura bajo el asiento

Estructura giratoria, base acero terminación con pintura epóxica negra mate con cinco patas y ruedas de polipropileno en los extremos

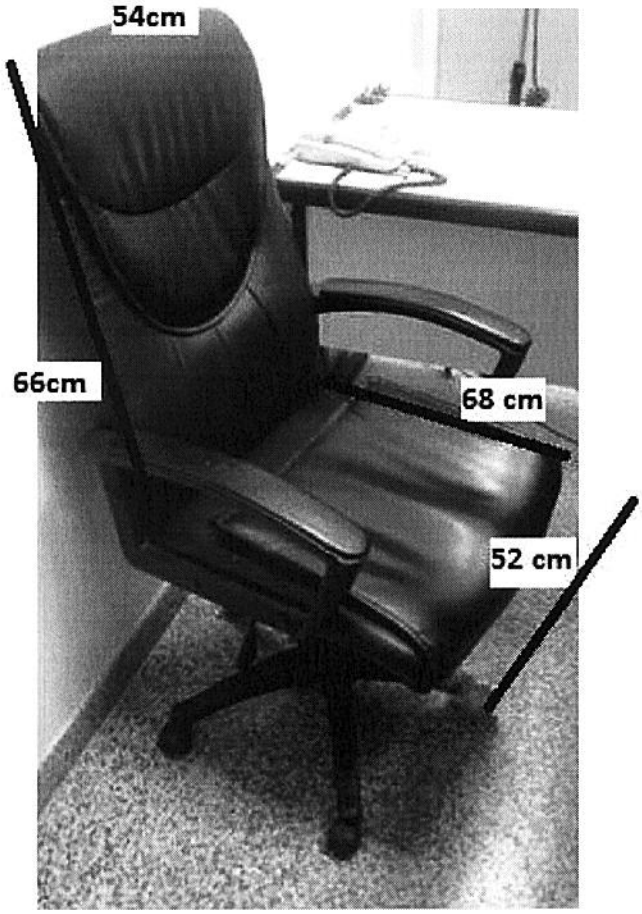

PODER JUDICIAL
UNIDAD OPERATIVA DE CONTRATACIONES
XIII CIRCUNSCRIPCION JUDICIAL

Lic. José Luis T. Sequeira R.
Jefe de U.O.C

Imagen de referencia - Sillón de trabajo tipo 1, Juez –ST1

1.8	Silla de interlocutor Tipo 2	SI2

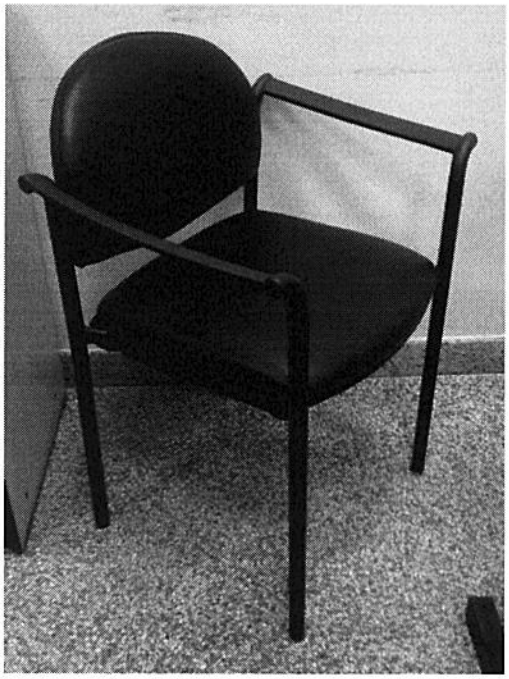

Tipo: Asiento y respaldo en espuma de poliuretano inyectado,

Estructura de resina de poliéster y fibra de vidrio,

Tapizados en símil cuero color negro.

Posa brazos de poliuretano; estructura metálica de cuatro patas acabada con pintura epóxica, color negro mate.

Zapatas de poliamida.-

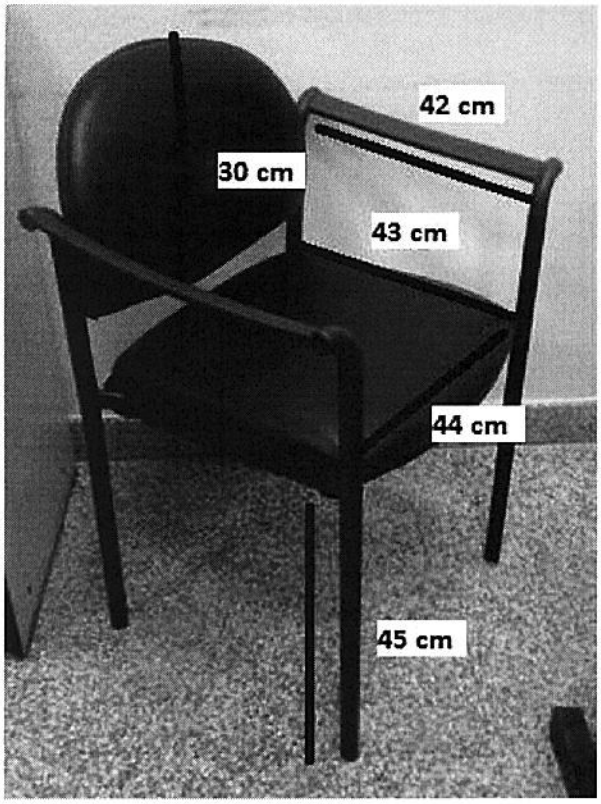

PODER JUDICIAL
REPUBLICA DEL PARAGUAY
UNIDAD OPERATIVA DE CONTRATACIONES
XIII CIRCUNSCRIPCION JUDICIAL

Lic. José Luis T. Sequeira R.
Jefe de U.O.C

Imagen de referencia - Silla de interlocutor tipo 2 – SI2

1.9	Silla de trabajo	Tipo 3	ST3

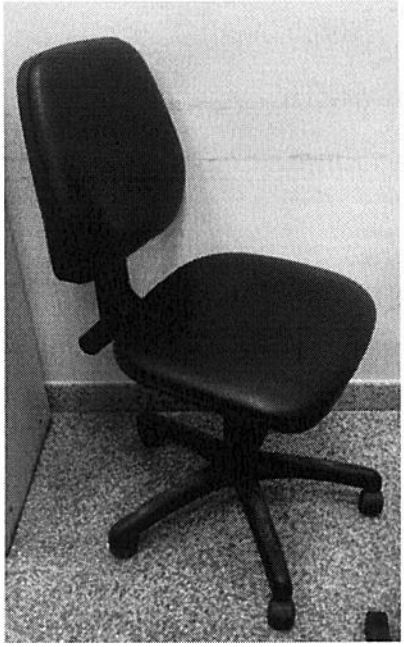

Tipo: Respaldo y asiento en espuma de poliuretano inyectado.

Estructura en resina de poliéster y fibra de vidrio .

Terminación en símil cuero color negro.

Respaldo con movimiento de reclinación, soporte en tubo de acero revestido en espuma de poliuretano con regulación de altura 6 posiciones.

Regulación de Altura con pistón a Aire comprimido.

Estructura giratoria alta, base acero terminación con pintura epóxica negra mate.

Cinco patas y ruedas de poliamida en los extremos.

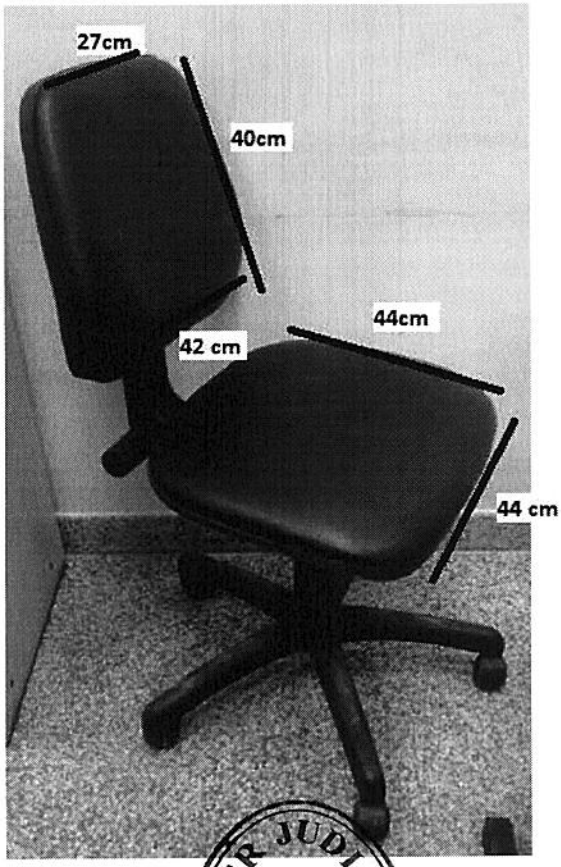

Imagen de referencia - Silla de trabajo tipo 4 – ST3

PODER JUDICIAL
UNIDAD OPERATIVA DE CONTRATACIONES
XIII CIRCUNSCRIPCION JUDICIAL

Lic. José Luis T. Sequeira R.
Jefe de U.O.C

1.11	Silla de trabajo Cajero Tipo 4	ST4

Tipo: Respaldo y asiento en espuma de poliuretano inyectado.

Estructura en resina de poliéster y fibra de vidrio.

Terminación en símil cuero color negro.

Respaldo con movimiento de reclinación, soporte en tubo de acero revestido en espuma de poliuretano con regulación de altura 6 posiciones.

Regulación de Altura con pistón a Aire comprimido.

Apoya pies de acero y con regulador.

Estructura giratoria alta, base acero terminación con pintura epóxica negra mate

Cinco patas y zapatas de polipropileno en los extremos.

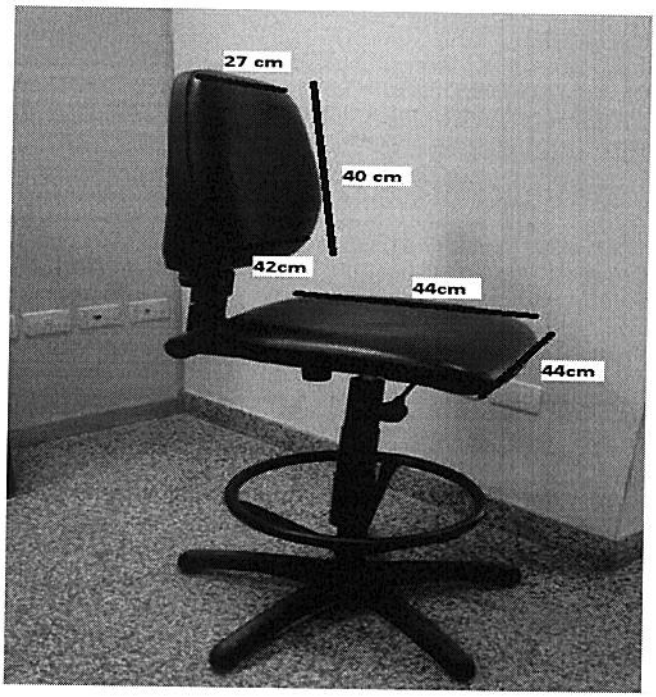

Imagen de referencia - Silla de trabajo cajero tipo 5 – ST4

PODER JUDICIAL
REPÚBLICA DEL PARAGUAY
UNIDAD OPERATIVA DE CONTRATACIONES
XIII CIRCUNSCRIPCION JUDICIAL

Lic. José Luis T. Sequeira R.
Jefe de U.O.C

1.11	Tanden de 4 asientos	T4

Tipo: Estructura tubular metálica en 50 x 30 mm de 1,2 mm de espesor soldadas.

Respaldo con movimiento de reclinación.

Tres apoyos con tapas de PVC en los extremos y reguladores metálicos con bases de goma.
Terminación con pintura en polvo epóxica, color negro mate.
La parte posterior de los apoyos deberá llegar a la pared impidiendo el roce del asiento con la misma.
Asiento, respaldo y posa brazos; tapizados en símil cuero color negro.
Cada asiento debe tener dos apoya brazos, la distancia aproximada entre ejes de asientos es de 60 cm.
Respaldo y asiento de aproximadamente 50 cm de ancho.

Imagen de referencia - Tanden de 4 asientos – T4

1.12	Mástil y Atril de madera.	

- Mástil redondo marrón castaño de madera lustrada, torneada y barnizada (2.20 mts. de altura) – Atril redondo marrón castaño en madera lustrada, torneada y barnizada con perforación para mástil, punta de madera color gris (15 cm.).

PODER JUDICIAL
REPUBLICA DEL PARAGUAY
UNIDAD OPERATIVA DE CONTRATACIONES
XIII CIRCUNSCRIPCION JUDICIAL

Lic. José Luis T. Sequeira R.
Jefe de U.O.C

PODER JUDICIAL
REPUBLICA DEL PARAGUAY
UNIDAD OPERATIVA DE CONTRATACIONES
XIII CIRCUNSCRIPCION JUDICIAL

Lic. José Luis T. Sequeira R.
Jefe de U.O.C

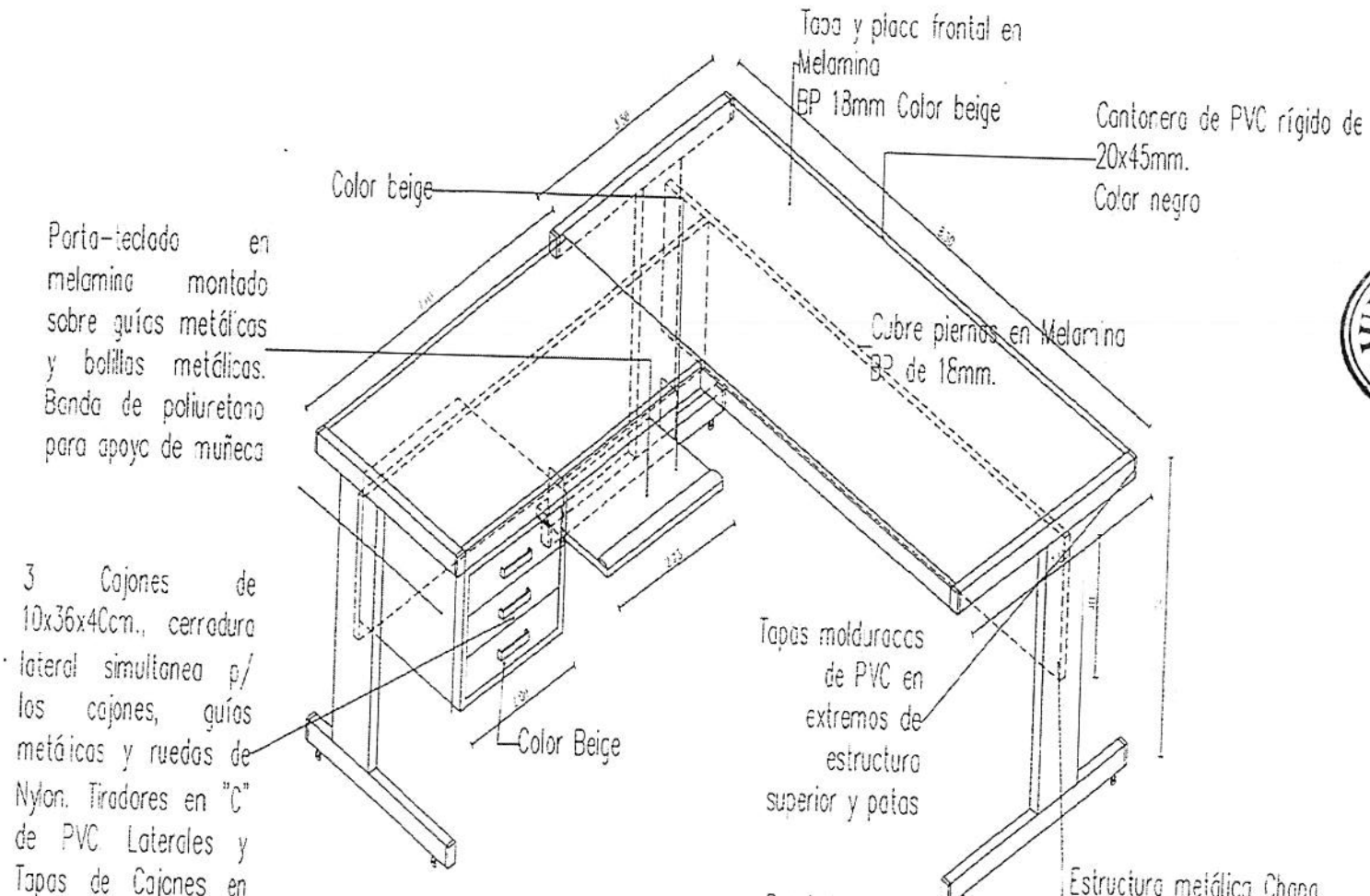

CÓDIGO E2

Escritorio cor mesa de apoyo fija

Lic. José Luis T. Sequeira R.
Jefe de U.O.C

PODER JUDICIAL
REPUBLICA DEL PARAGUAY
UNIDAD OPERATIVA DE CONTRATACIONES
XIII CIRCUNSCRIPCIÓN JUDICIAL

PODER JUDICIAL
DIRECCIÓN DE OBRAS CIVILES

Carlos Aguilera Barrios
Jefe de Obras Civiles

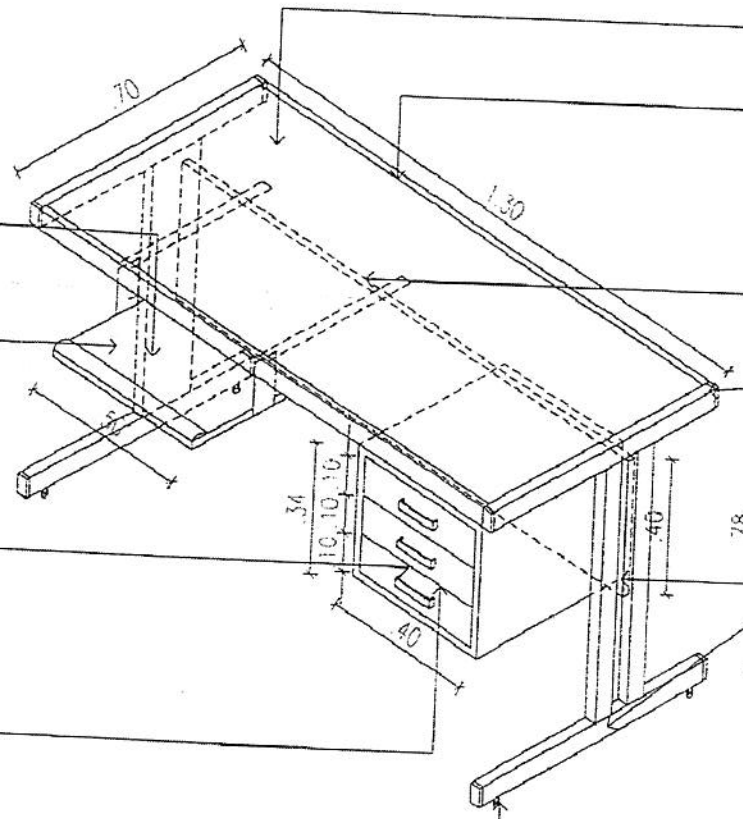

Tapa y placa frontal en Melamina B 18mm Color beige

Cantonera de PVC rígido de 20x45mm. Color negro

Color beige

a-teclado en melamina montado con guías
eciales metálicas y con bolillas metálicas
ción de guías por la tapa superior. Banda
de poliuretano para apoyo de muñeca

Cajones de 10x36x40cm., cerradura lateral
ultanea p/ los cajones, guías metálicas y
das de Nylon. Tiradores en "C" de PVC.
erales y Tapas de Cajones en melamina BP
de 18mm

Cubre piernas en Melamina BP de 18mm.

Tapas molduradas de PVC en extremos de estructura superior y patas

Estructura metálica caños de 50x30
1.2mm. de espesor pintadas
electroestáticamente con pintura ep
color negro mate.

Color beige

Reguladores metálicos con bases de

CÓDIGO E3

Escritorio simple

Carlos Aguilera Barrios
Jefe de Obras Civiles
XIII Circunscripción Judicial

Lic. José Luis T. Sequeira R.
Jefe de U.O.C

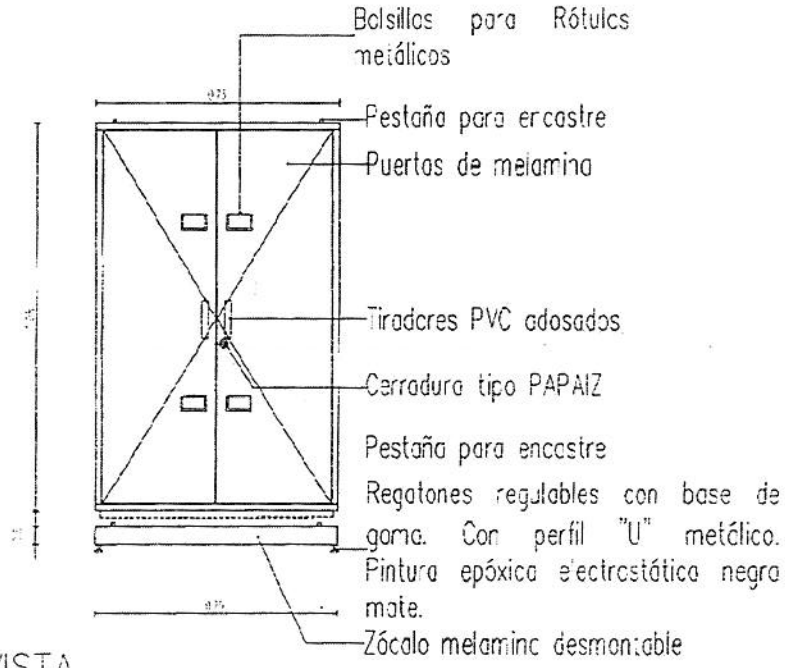

VISTA

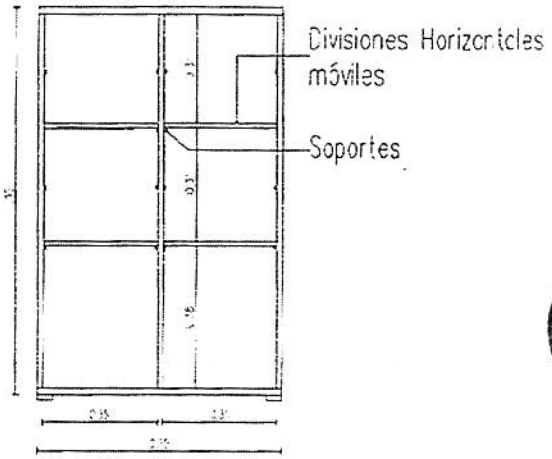

CORTE

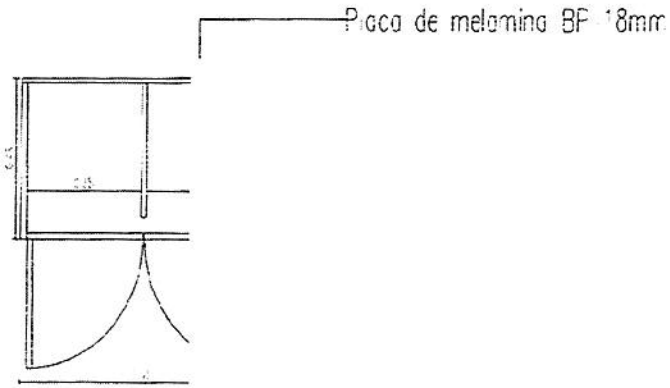

Carlos Aguilera Barrios
Jefe de Obras Civiles
XIII Circunscripción Judicial

PODER JUDICIAL
SECCION DE OBRAS CIVILES
XIII CIRCUNSCRIPCION JUDICIAL

CÓDIGO MA

Módulo archivador

Lic. José Luis T. Sequeira R.
Jefe de U.O.C

PODER JUDICIAL
REPUBLICA DEL PARAGUAY
UNIDAD OPERATIVA DE CONTRATACIONES
XIII CIRCUNSCRIPCION JUDICIAL

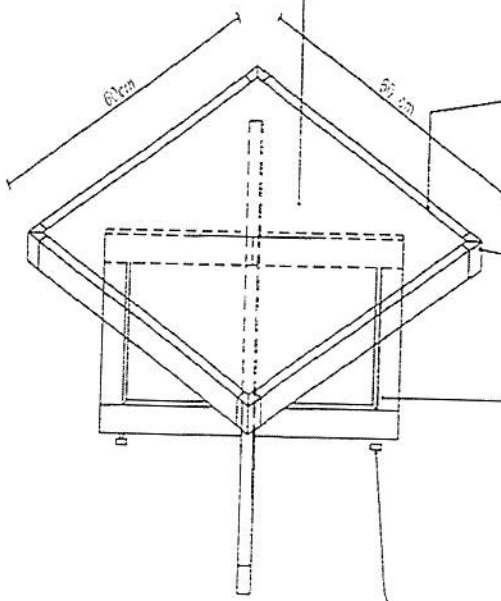

Tapa y placa frontal en Melamina BP 18mm imitación trébol. Vidrio de 4mm como protección, con bordes esmerilados

Cantonera de PVC rígido de 20x45mm. Color negro

Esquinero de PVC rígido en unión de lados.

Estructura metálica caño 50x30mm. y 1.2mm. de electroestáticame epóxica color ne

Reguladores metálicos con bases de goma

CÓDIGO Me

Mesa de apoyo

PODER JUDICIAL * XIII CIRCUNSCRIPCION JUDICIAL * DIRECCION DE OBRAS CIVILES

PODER JUDICIAL * XIII CIRCUNSCRIPCION JUDICIAL * UNIDAD OPERATIVA DE CONTRATACIONES

Lic. Luis T. Sequeira R.
Jefe de U.O.C

Aguilera Barrios

...//...

Observación: Se modifican los puntos citados en la presente Adenda, quedando invariables los demás puntos de la Carta de Invitación. ----------

Atentamente,

PODER JUDICIAL
UNIDAD OPERATIVA DE CONTRATACIONES
XIII CIRCUNSCRIPCION JUDICIAL

Lic. José Luis T. Sequeira R.
Jefe de U.O.C.
Firma, Sello y Aclaración
Jefe de U.O.C.