BANDEJA DE PROTECCION FIJADA A LA ESTRUCTURA DEL EDIFICIO

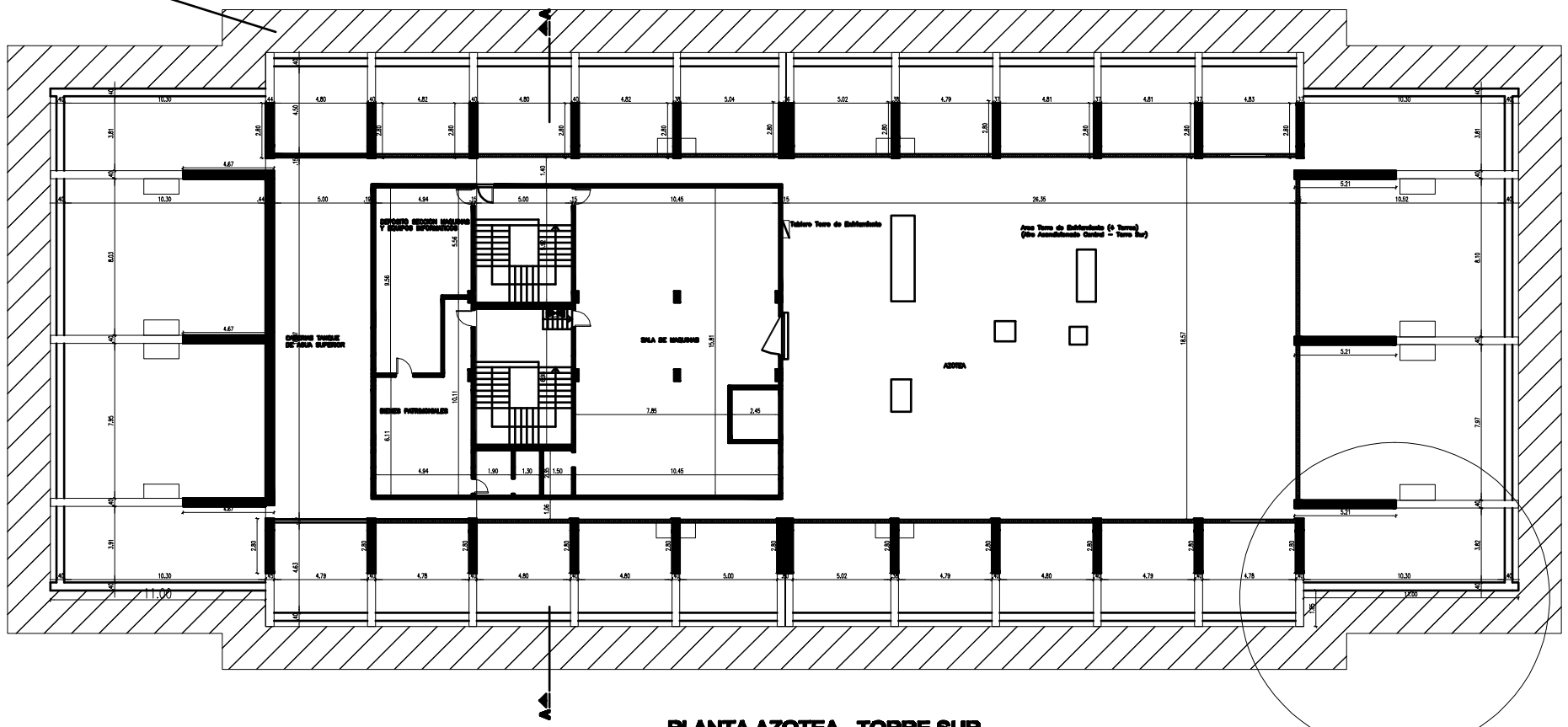

PLANTA AZOTEA TORRE SUR
esc: 1/100

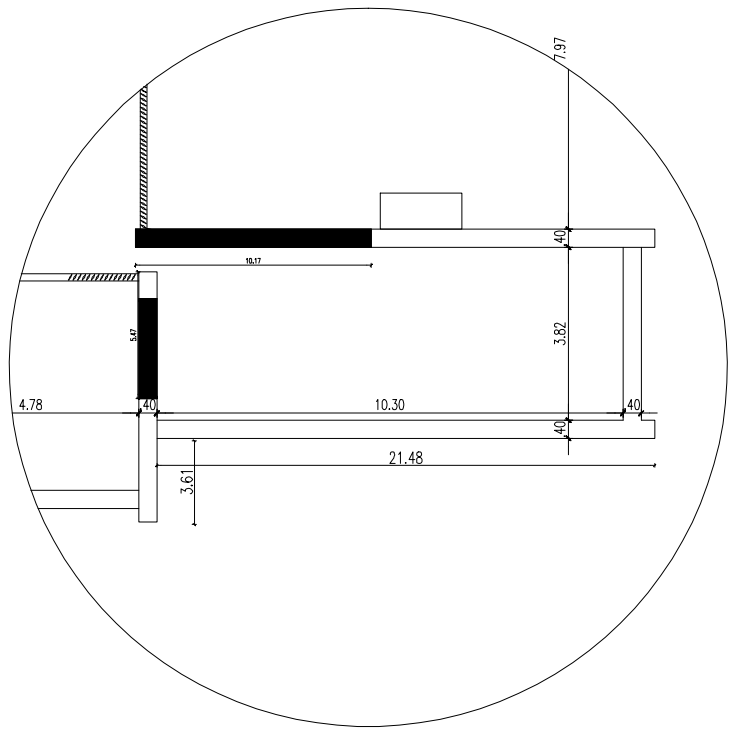

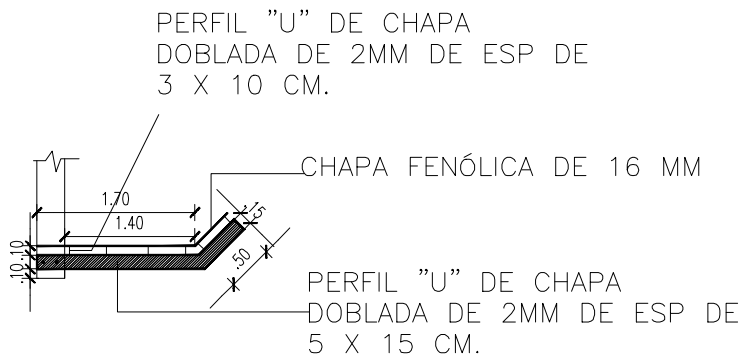

FECHA	Nro.	MODIFICACION	VERIFICADO	APROBADO

PODER JUDICIAL
CORTE SUPREMA DE JUSTICIA
DIRECCION DE INFRAESTRUCTURA FISICA

OBRA: **mantenimiento menores 2014**
UBICACION: **Palacio de Justicia Asuncion**
PLANO: planta de azotea Torre Sur

PLANO N° 01

PROYECTO	ESCALA	DIBUJO	FECHA
DEPARTAMENTO DE OBRAS Y PROYECTOS			**abril 2014**