ROTONDA 1: CATANI

A= 38,00 m2

C= 38,00 ml

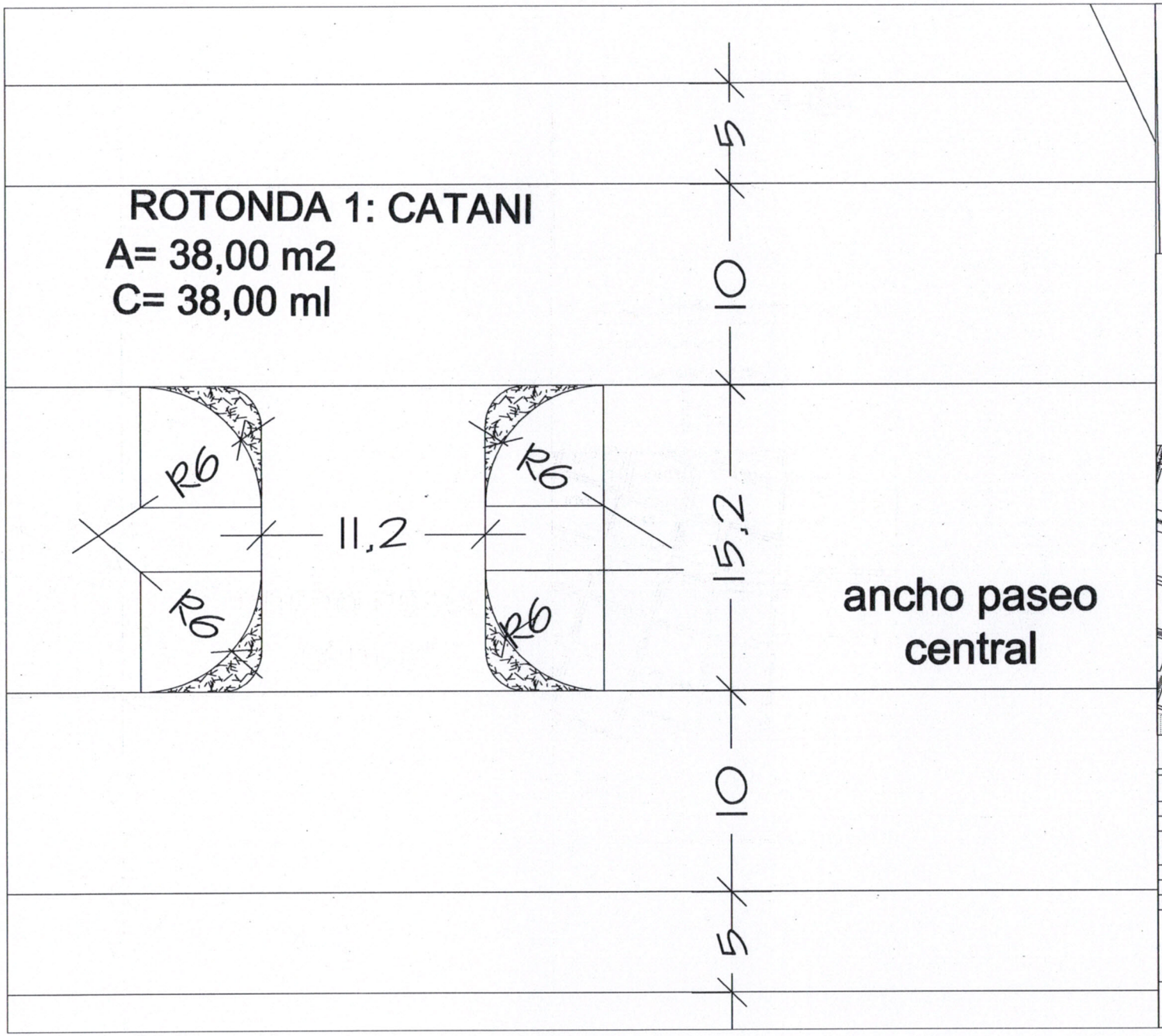

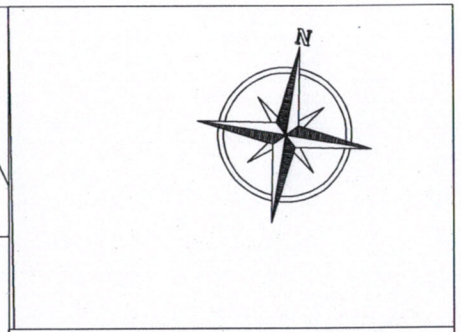

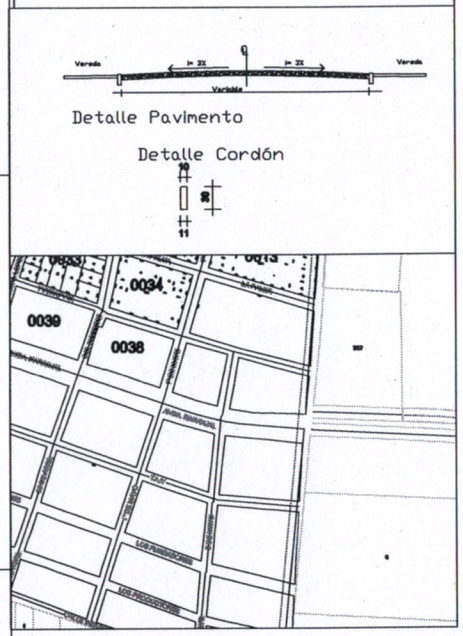

MUNICIPALIDAD DE NARANJAL

OBRA: ROTONDAS PASEO CENTRAL AV NARANJAL

PROYECTO: ING. OBBAR CRISTALDO

FECHA : 8/02 / 2.015.- ESCALA 0/E

Ing. Cesar Cristaldo
C C E Global Ingeniería

PROYECTISTA

V° B°

ROTONDA 2: BIBLIA

A= 417,00 m2

C= 83,00 ml

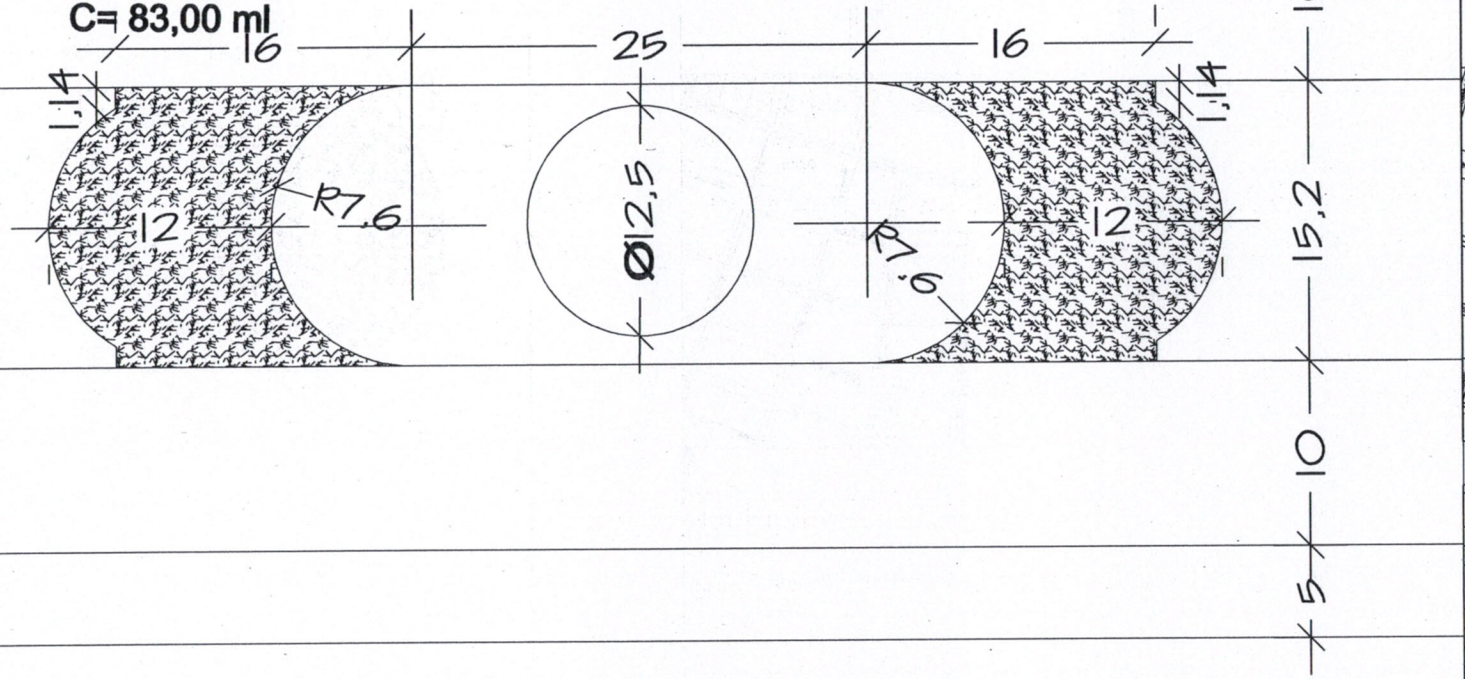

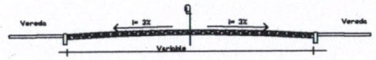

Detalle Pavimento

Detalle Cordón

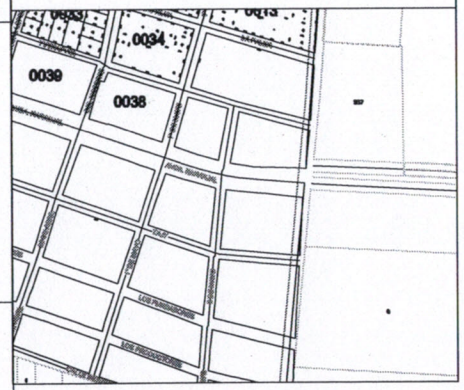

MUNICIPALIDAD DE NARANJAL

OBRA: ROTONDAS PASEO CENTRAL AV NARANJAL

PROYECTO: ING. OSMAR CRISTALDO

FECHA : MAE / 2.015.- ESCALA S/E

Ing. Cesar Cristaldo
C C E Global Ingenieria

PROYECTISTA V° B°

ROTONDA 3: BCO. REGIONAL

A= 328,00 m2

C= 48,00 ml

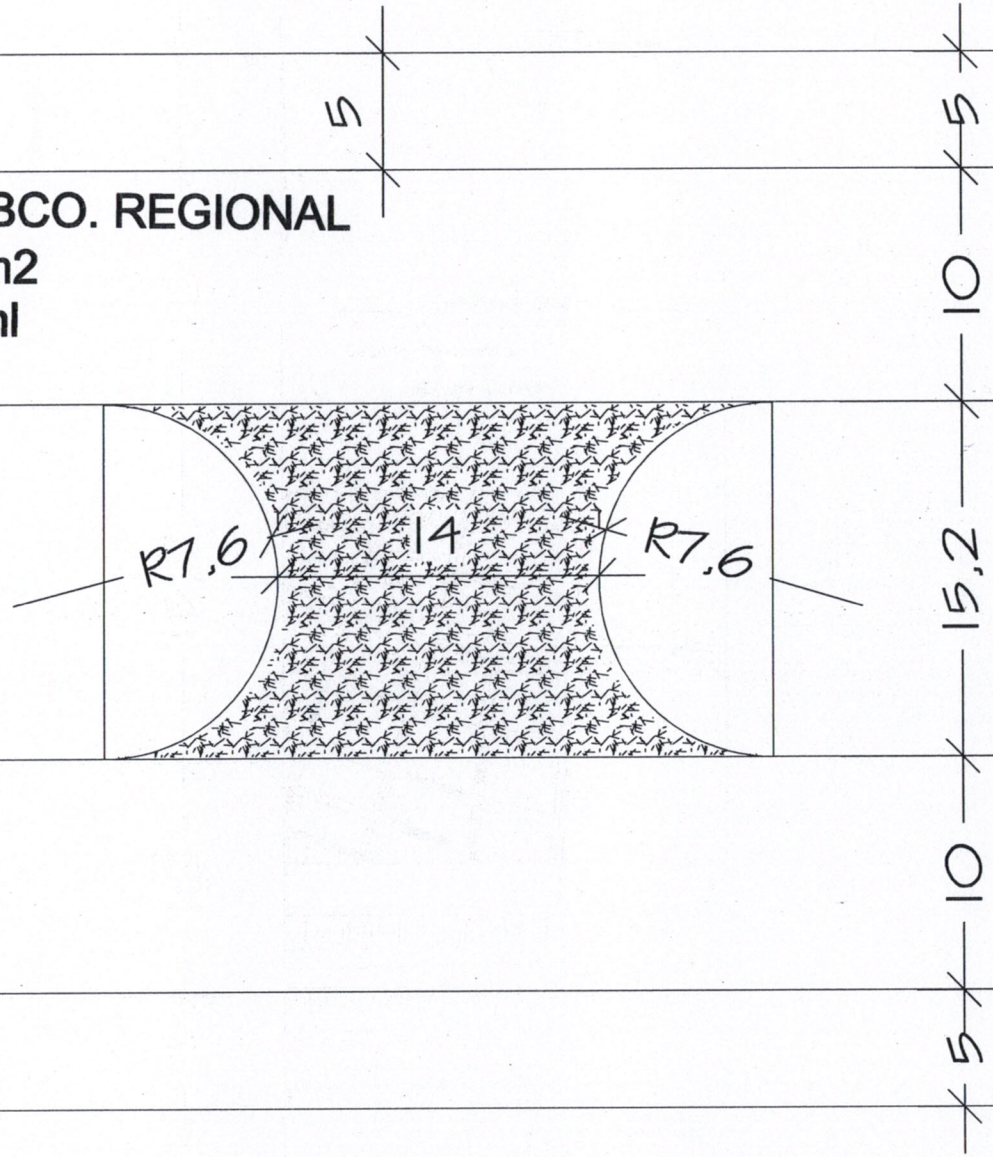

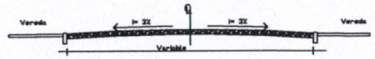

Detalle Pavimento

Detalle Cordón

MUNICIPALIDAD DE NARANJAL

OBRA: ROTONDAS PASEO CENTRAL AV NARANJAL

PROYECTO: ING. OSMAR CRISTALDO

FECHA : ENE./2010.- ESCALA S/E

Ing. Cesar Cristaldo
C C E Global Ingenieria

PROYECTISTA V° B°

ROTONDA 4: MASTIL

A= 68,00 m2

C= 36,00 ml

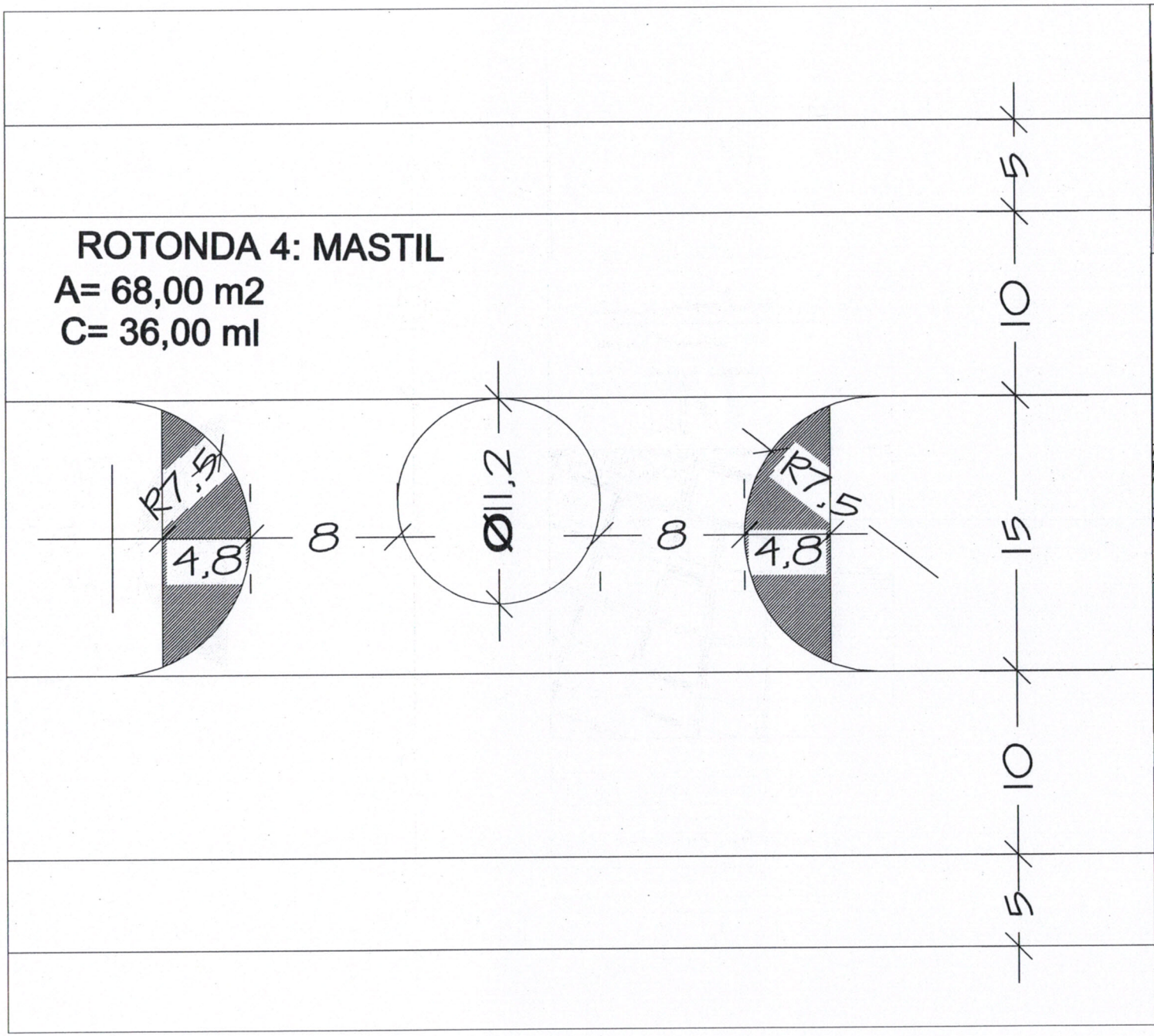

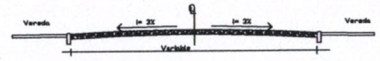

Detalle Cordón

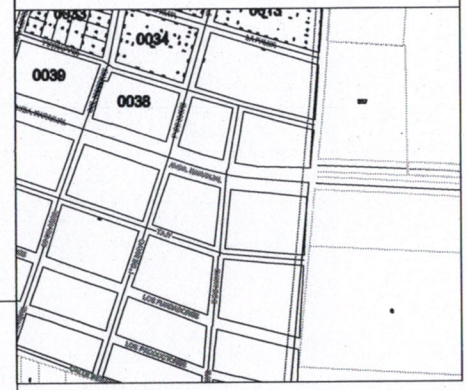

MUNICIPALIDAD DE NARANJAL

OBRA: ROTONDAS PASEO CENTRAL AV NARANJAL

PROYECTO: ING. CESAR CRISTALDO

FECHA : ENE / 2019 ESCALA S/E

Ing. Cesar Cristaldo
PROYECTISTA
C C E Global Ingeniería

V° B°

ROTONDA 5: ENTRADA

A= 336,00 m2

C= 47,00 ml

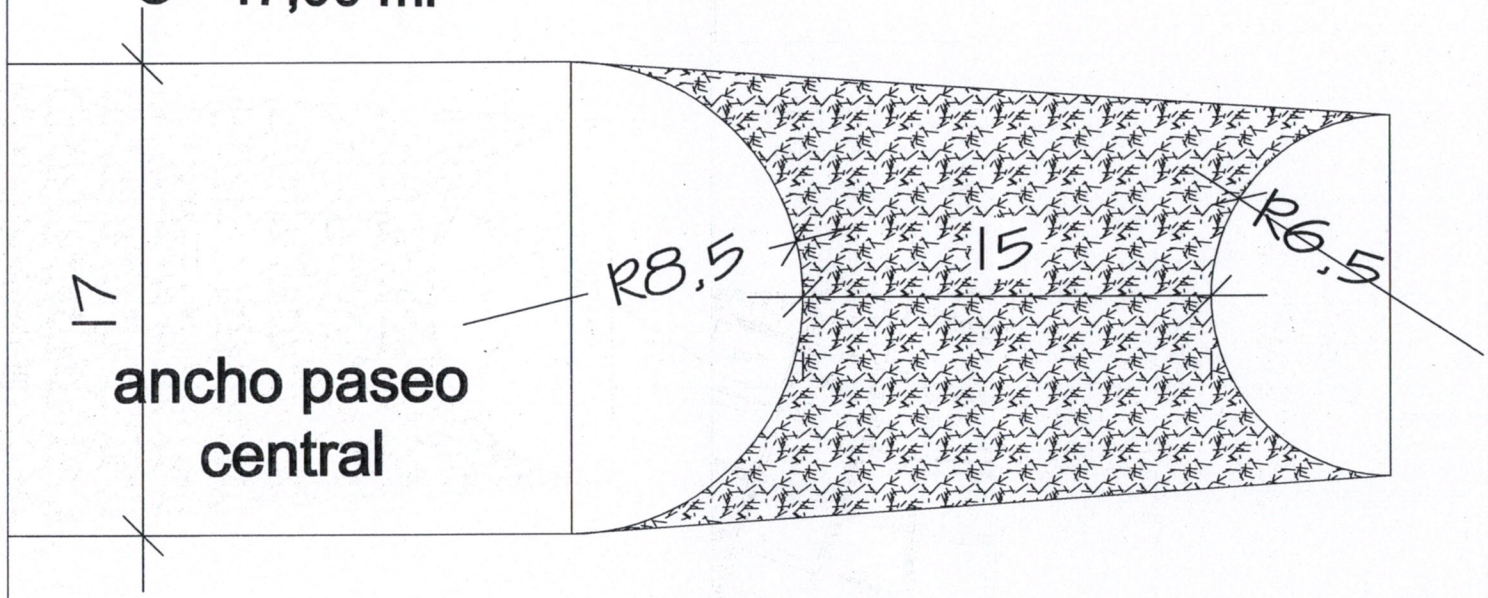

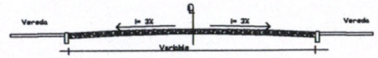

Detalle Pavimento

Detalle Cordón

MUNICIPALIDAD DE NARANJAL

OBRA: ROTONDAS PASEO CENTRAL AV NARANJAL

PROYECTO: ING. CESAR CRISTALDO

FECHA : ENE / 2.016.- ESCALA S/E

Ing. Cesar Cristaldo

PROYECTISTA C C E Global Ingenieria

V° B°